www.cargeek.ir

معاونت مهندسی و کیفیت

راهنمای معرفی و جانمایی دسته سیم ها

و نقشه های الکتریکی

خودرو هایما S5 توربو شارژ

کلید مدرک ۱۶۹۳۶

زمستان ۱۳۹۶

www.cargeek.ir

راهنمای معرفی و جانمایی دسته سیمها و نقشه های الکتریکی خودروی هایما (S5) توربوشارژر

www.cargeek.ir

فهرست

English	code	فارسی
Wire Color	CL	رنگ سیم
Wire Symbol	CL	علائم دسته سیم ها
Power-Supply Distribution	W	منبع تغذیه
Ground Point	Y-1 Y2	اتصالات بدنه
Charging System / Start-up System	A	سیستم شارژ و سیستم استارت
Engine Control System	B-1 B2 B3 B4 B5	سیستم سوخت رسانی و موتور
Combination Instrument	C-1 C2	جلو آمپر
Windshield Wiper And Washer	D -1 D2	برف پاک کن و شیشه شور جلو
Power Supply/Front Wiper and Washer Control	F-1	تغذیه سیستم/برف پاکن و شیشه شور جلو (در نقشه BCM)
Rear Wiper And Washer/ Horn / Door Lock Motor	F-2	برف پاکن و شیشه شور عقب/ بوق/ سیستم قفل مرکزی(در نقشه BCM)
BCM Control Unit (Communication Wire)	F-3	کنترل یونیت BCM
Heating And Air Conditioning System	G1 G2 G3	بخاری و سیستم تهویه مطبوع
Tire Pressure Monitoring System	H	سیستم نمایشگر فشار باد تایر
Cigarette Lighter / Standby Power	I	فندک
Sound System	J-1	سیستم صوتی
DVD 360 Panoramic View	J2 J3	سیستم دید عقب و دوربین ۳۶۰ درجه (در نقشه سیستم صوتی)
Power Window System	K1 K2 K3	سیستم Power window
Interior lamp/Reading Lamp/Make-up Mirror Lamp	L1	چراغهای سقفی و آیینه
Brake Lamp/Reversing Lamp	L2	چراغ ترمز و چراغ دنده عقب

www.cargeek.ir

www.cargeek.ir

Head Lamp/ Head Lamp Adjustmen/Position Lamp	L3	چراغ های اصلی و تنظیم ارتفاع چراغ های اصلی، چراغ جانبی
Front Fog Lamp/Rear Fog Lamp/Turn Signal Lamp	L4	چراغ های مه شکن جلو و عقب
Door Lamp/Trunk Lamp/ Welcome/Hazard Warning Lamp	L5	چراغ در، چراغ صندوق، چراغ ورود و چراغ های فلاشر
Daytime Running Lamp/Rear Position Lamp/ License Plate Lamp	L6	چراغ های رانندگی در روز، چراغ های عقب، چراغ های پلاک
Back Light	L7	چراغ های روشنایی داشبورد
Power Sunroof	M	سانروف
Anti-theft System	N	سیستم ضد سرقت
ESP	O	سیستم کنترل پایداری خودرو
Airbag	P1 P2	کیسه هوا
Smart Key System (PEPS)	P M-1 PM-2	سیستم کلید هوشمند
EPS System (Electric Power Steering)	Q1	فرمان برقی
Steering Angle Sensor	Q2	سنسور زاویه فرمان
Fuel Pump Control System	R	پمپ بنزین
Cooling Fan Control System	S	سیستم خنک کننده موتور
Reversing Radar System	T	سیستم هشدار موانع عقب
TCU	TU-1	گیربکس اتوماتیک
Diagnosis Link Connector	U	کانکتور عیب یابی
Power Seat	V	صندلی برقی
Fuse Box Wiring Diagram	FB	فیوزها و رله های محفظه موتور
Junction Box and Battery Fuse	JB	جعبه فیوز
Common Connector List	X-1 X2 X3 X4 X5	اینترکانکتورها
CAN Network Connection Diagram	Z	نقشه ارتباط شبکه CAN

www.cargeek.ir

www.cargeek.ir

نقشه خوانی:

استاندارد این نقشه های الکتریکی بگونه ای است که نقشه های شماتیک هر سیستم را به صورت جداگانه ترسیم نموده و در پایین هر صفحه مشخصات کانکتور های مورد استفاده در آن نقشه آورده شده است. همچنین صفحه بعدی هر نقشه الکتریکی نقشه جانمایی اینترکانکتور ها و کانکتور های مورد استفاده در آن نقشه ترسیم شده است. به غیر از نقشه های الکتریکی و نقشه جانمایی قطعات، نقشه های فیوز ها و رله ها و همچنین اینترکانکتور ها نیز به صورت جداگانه ترسیم شده و در انتهای مستند آورده شده است.

هر نقشه با یک کد مشخص می شود و برای شناسایی هر نقشه نیاز به کد آن داریم. کدها به صورت حروف لاتین و در اکثر آنها به همراه یک عدد می باشد. نقشه ها بر اساس ترتیب حروف الفبای لاتین مرتب شده اند. بنابراین جهت یافتن هر نقشه در کتاب به کد احتیاج داریم. در هر نقشه با توجه به نیاز آن نقشه ممکن است به چندین نقشه دیگر احتیاج داشته باشیم که نقشه های مورد نیاز با ذکر کد آنها در هر نقشه آورده شده است. در ادامه جدول کلی معرفی نقشه های تمامی سیستم ها و نقشه های مرتبط با هر سیستم آورده شده است. تمامی ارتباطات الکتریکی به صورت تجمیع شده در صفحه های W-1 و W-2 آمده است.

ارتباط نقشه ها با یکدیگر در هر نقشه توسط یک عدد داخل یک دایره و نام قطعه مربوط و در زیر آن کد نقشه مرتبط نوشته شده است. به طور مثال در نقشه سیستم Start-Stop علامت ذیل نشان دهنده ارتباط بخشی از نقشه با نقشه ای با کد B-1a و قطعه رله اصلی (Main relay) می باشد :

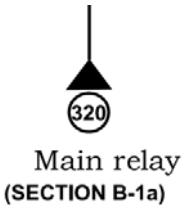

در نقشه با کد B-1a که یکی از نقشه های سیستم سوخت رسانی و موتور میباشد نیز همین شماره (320) جهت ردیابی و قطعه مرتبط (سوئیچ Start-Stop) در نقشه سیستم Start-Stop با کد A-2 نوشته شده است.

www.cargeek.ir

www.cargeek.ir

بر روی هر سیم کدی وجود دارد که نشان دهنده رنگ و دسته سیم آن می باشد. حروف خارج از پرانتز یعنی در این مثال B/W نشان دهنده رنگ سیم و همچنین حروف داخل پرانتز نشان دهنده دسته سیم می باشد. جدول معرفی کد رنگ ها و دسته سیم ها در صفحات اولیه کتاب آورده شده است.

در مسیر سیم ها برای نشان دادن وجود اینترکانکتور از علامت زیر استفاده می شود. در این کتاب کد X نشاندهنده اینترکانکتور می باشد. به طور مثال اینترکانکتور X-05 مربوط به ارتباط بین دسته سیم EM (دسته سیم بزرگ موتور) و دسته سیم جلو آمپر می باشد. جدول معرفی تمامی اینترکانکتور ها در صفحات آخر کتاب با کد های X-1 تا X-4 آمده است.

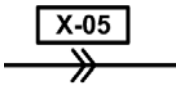

برای نشان دادن کانکتور ها از علامتهایی نظیر علامت زیر استفاده می شود. به طور مثال علامت زیر نشان دهنده آنست که کد کانکتور قطعه مذکور A2-04 می باشد و هر دو سیم بالایی و پایینی در آن قرار دارند. مشخصات کلی هر کانکتور، در پایین صفحه همان نقشه ای که در آن بکار رفته است وجود دارد.

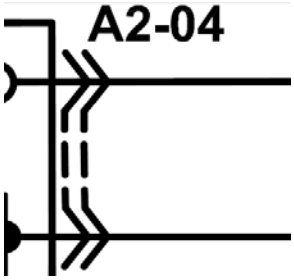

در نقشه های دسته سیم از شماره سیم استفاده نشده است و جهت ردیابی هر مسیر تنها به رنگ سیم و محل قرار گیری در کانکتور بسنده شده است. مانند شکل زیر که کانکتور A2-04 را که مربوط به رله Start-Stop می باشد را نشان داده است.

www.cargeek.ir

www.cargeek.ir

A2-04 Start-stop control relay (EM)

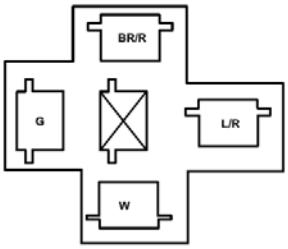

جهت ردیابی ارتباطات سیم ها در نقشه های فیوزها و رله ها داخل محفظه موتور و اتاق (JB و FB) بایستی از علامت ها زیر استفاده نمود.

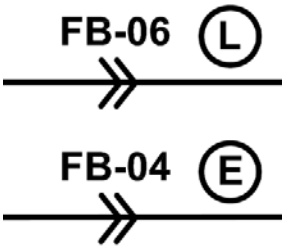

به طور مثال خط ارتباط بالایی نشاندهنده این است که به نقشه FB در بخش FB-06 خط L و برای ارتباط پایینی در نقشه FB در بخش FB-04 خط E مراجعه گردد.

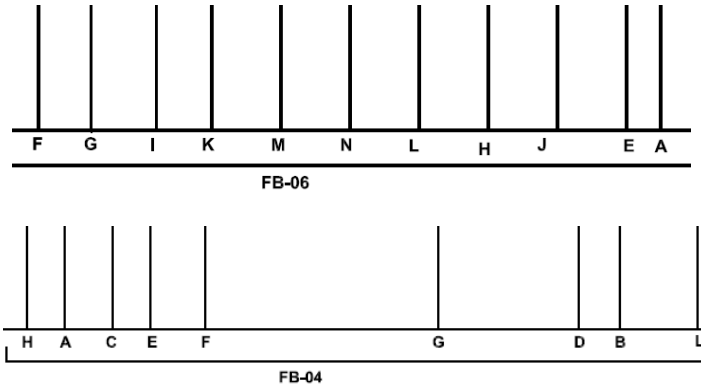

www.cargeek.ir

www.cargeek.ir

Color	Code	Color	Code
Red	R	Black	B
Yellow	Y	Pink	P
Blue	L	Orange	O
Green	G	Brown	BR
Violet	V	Grey	GR
White	W	Light Green	LG

www.cargeek.ir

www.cargeek.ir

Name	Symbol		Name	Symbol	
Front Wire	F		Back Door Wire R	DR4	
Engine Wire	E		Roof Wire	IN	
EM Wire	EM		Backdoor Wire 1#	W1	
Instrument Wire	I		Rear Fog Wire	S	
Middle Wire	M		Rear Wire	R	
Front Wire L	DR1		Backdoor Wire 2#	W2	
Front Wire R	DR2				
Backdoor Wire L	DR3				

www.cargeek.ir

www.cargeek.ir

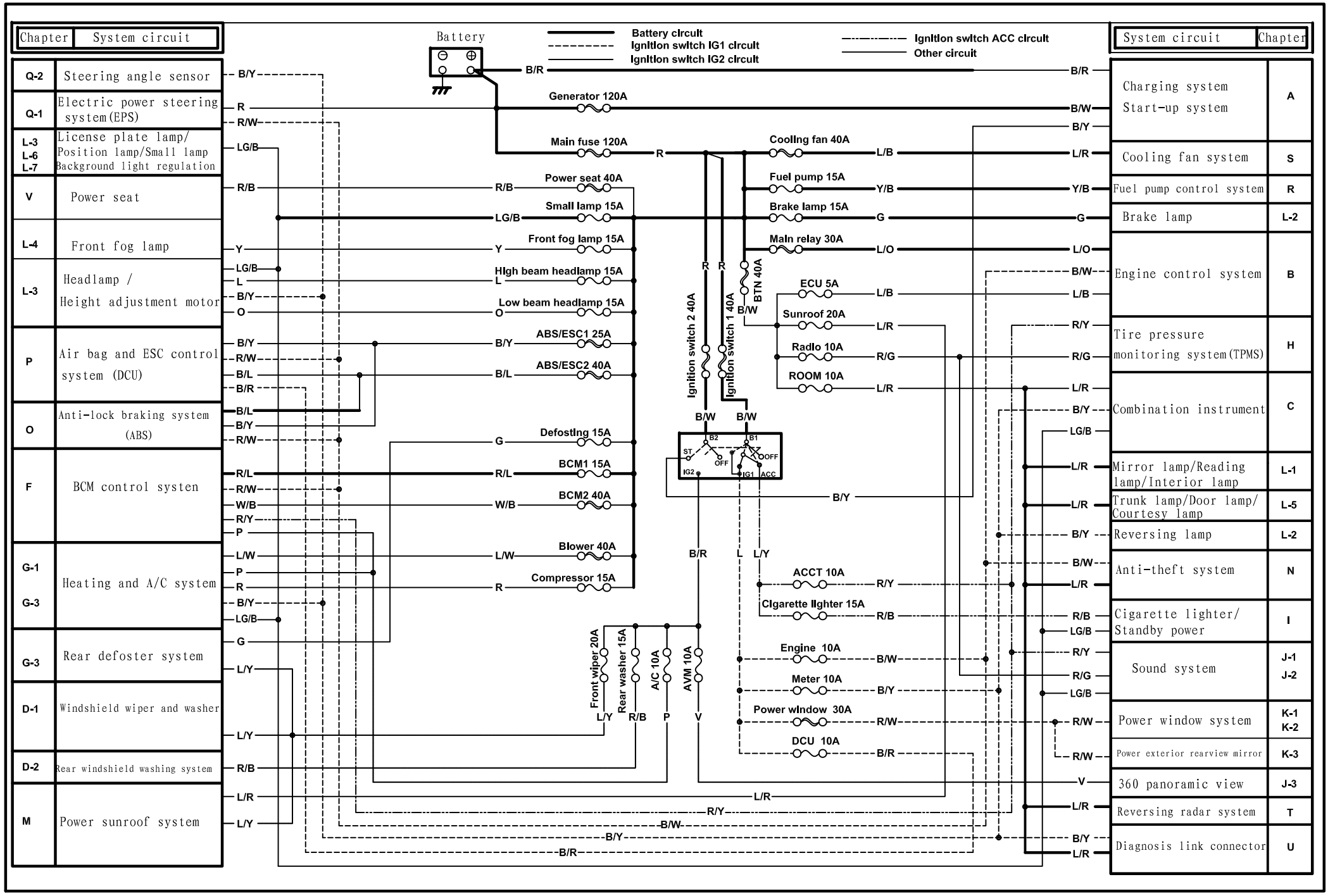

www.cargeek.ir

www.cargeek.ir

Ground Point

Y-1

1 12 3 13 4 15 7 16 8 18 9 19					
2 11 5 14 6 17 10 20	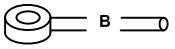				

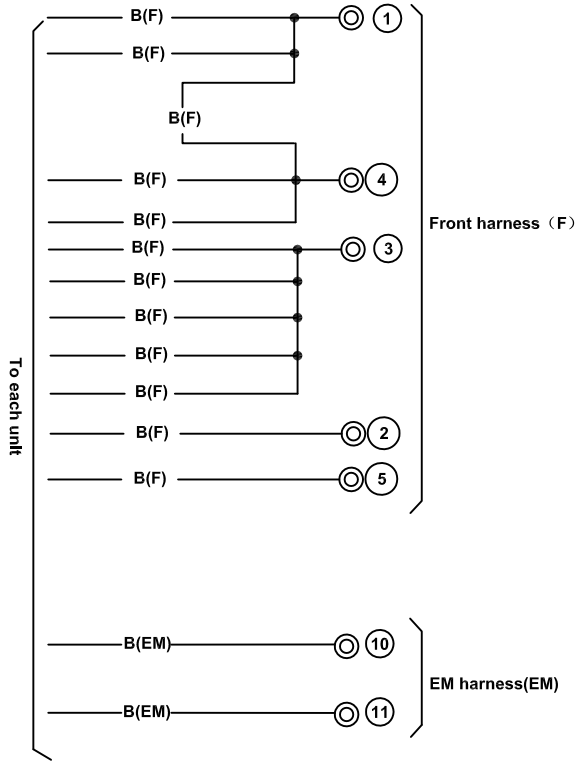

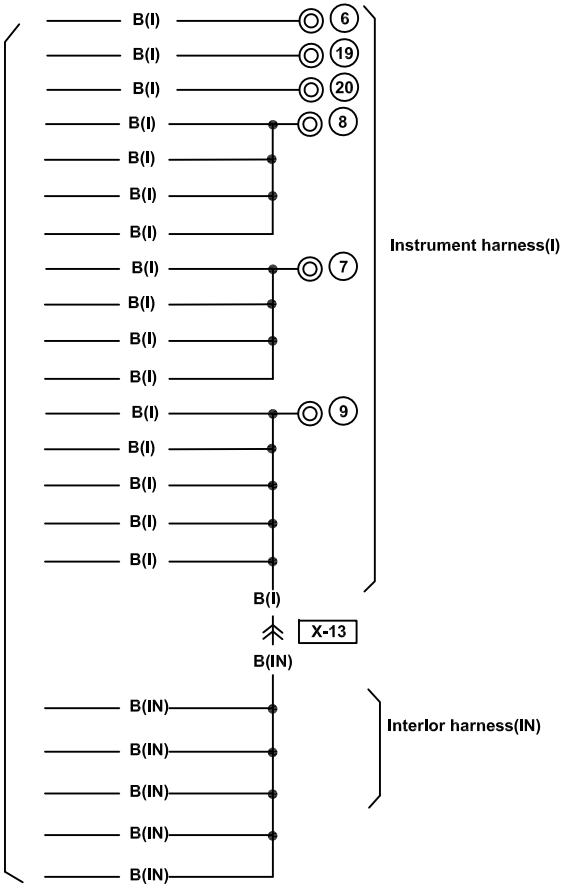

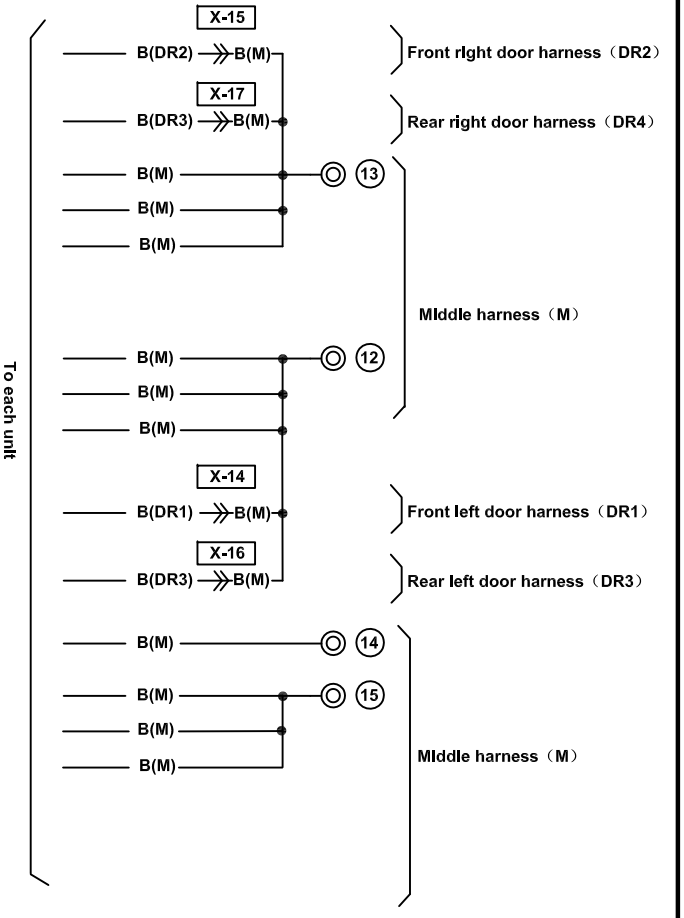

www.cargeek.ir

Harness mark : F I E

www.cargeek.ir

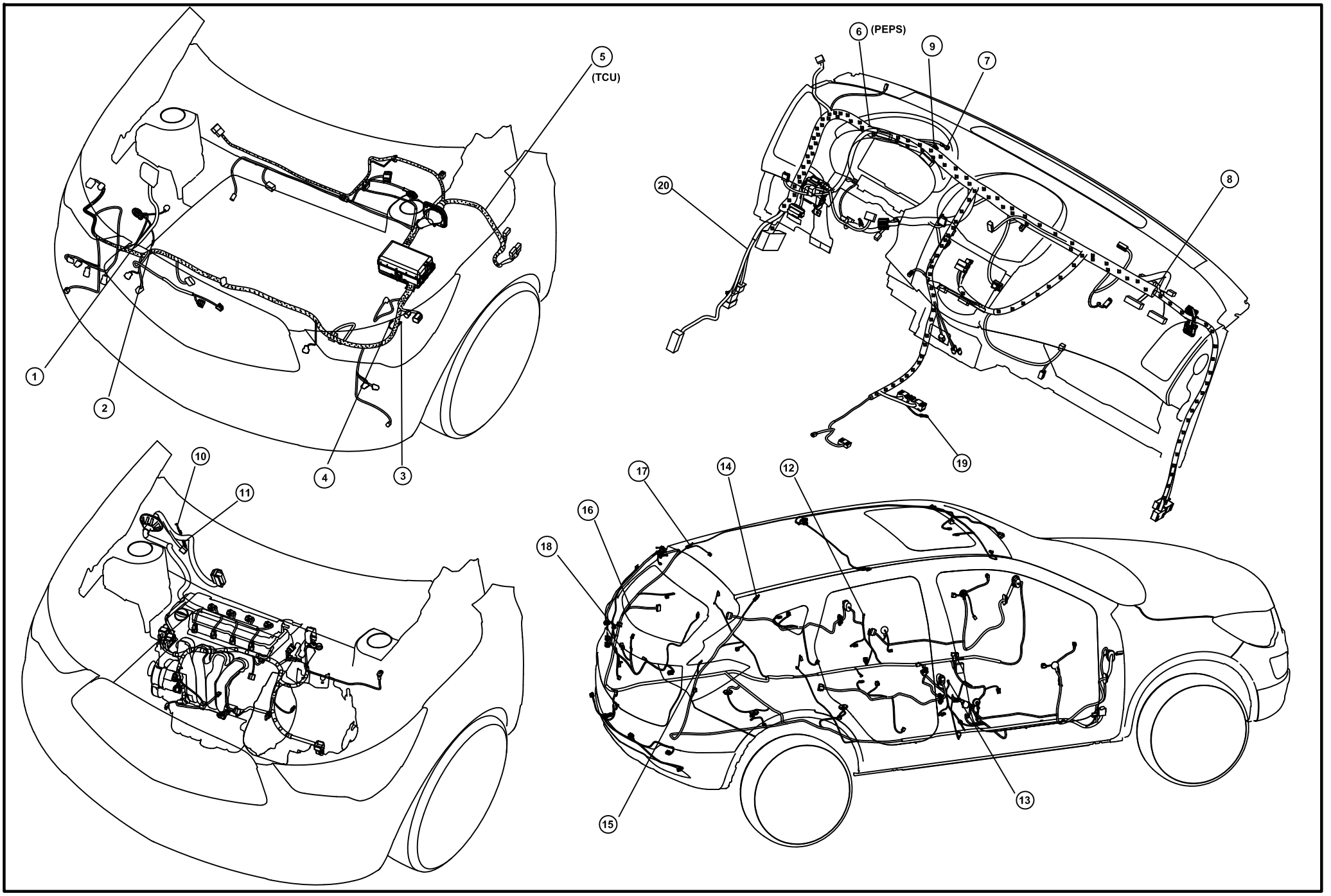

Y

www.cargeek.ir

www.cargeek.ir

1 12 3 13 4 15 7 16 8 18 9 19	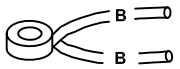				
2 11 5 14 6 17 10 20	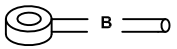				

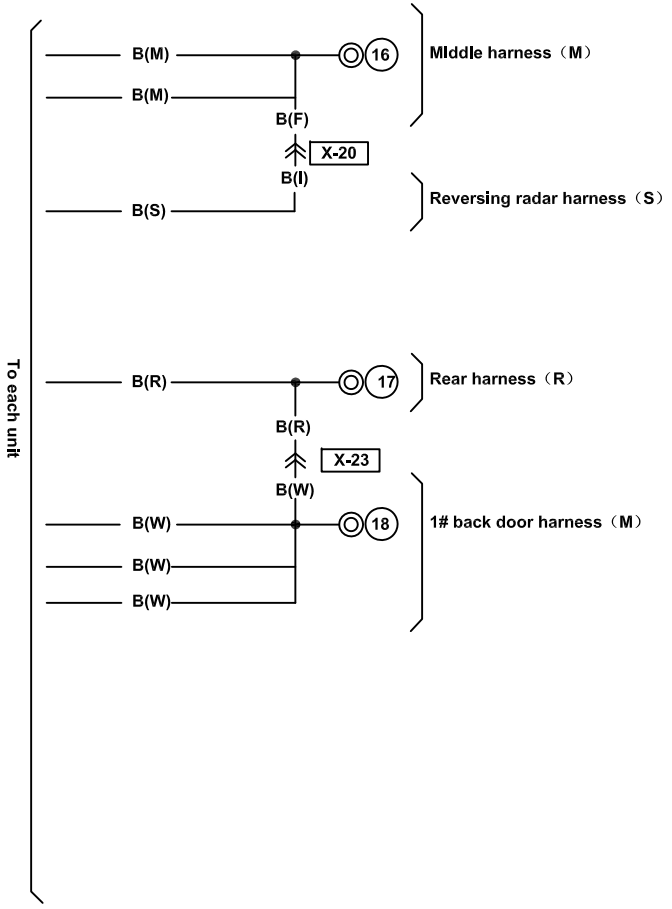

www.cargeek.ir

Harness mark : F I E

www.cargeek.ir

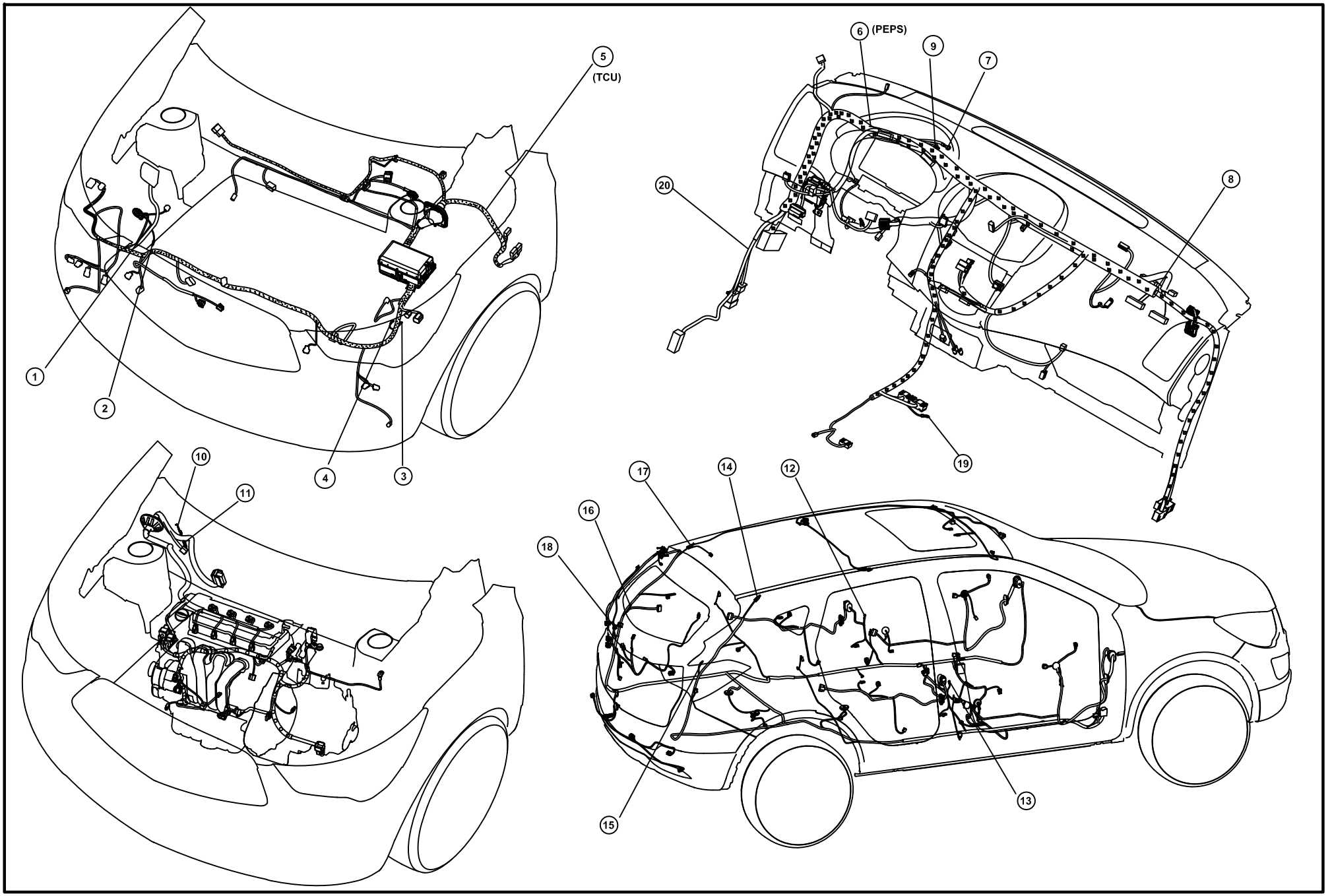

Y

www.cargeek.ir

www.cargeek.ir

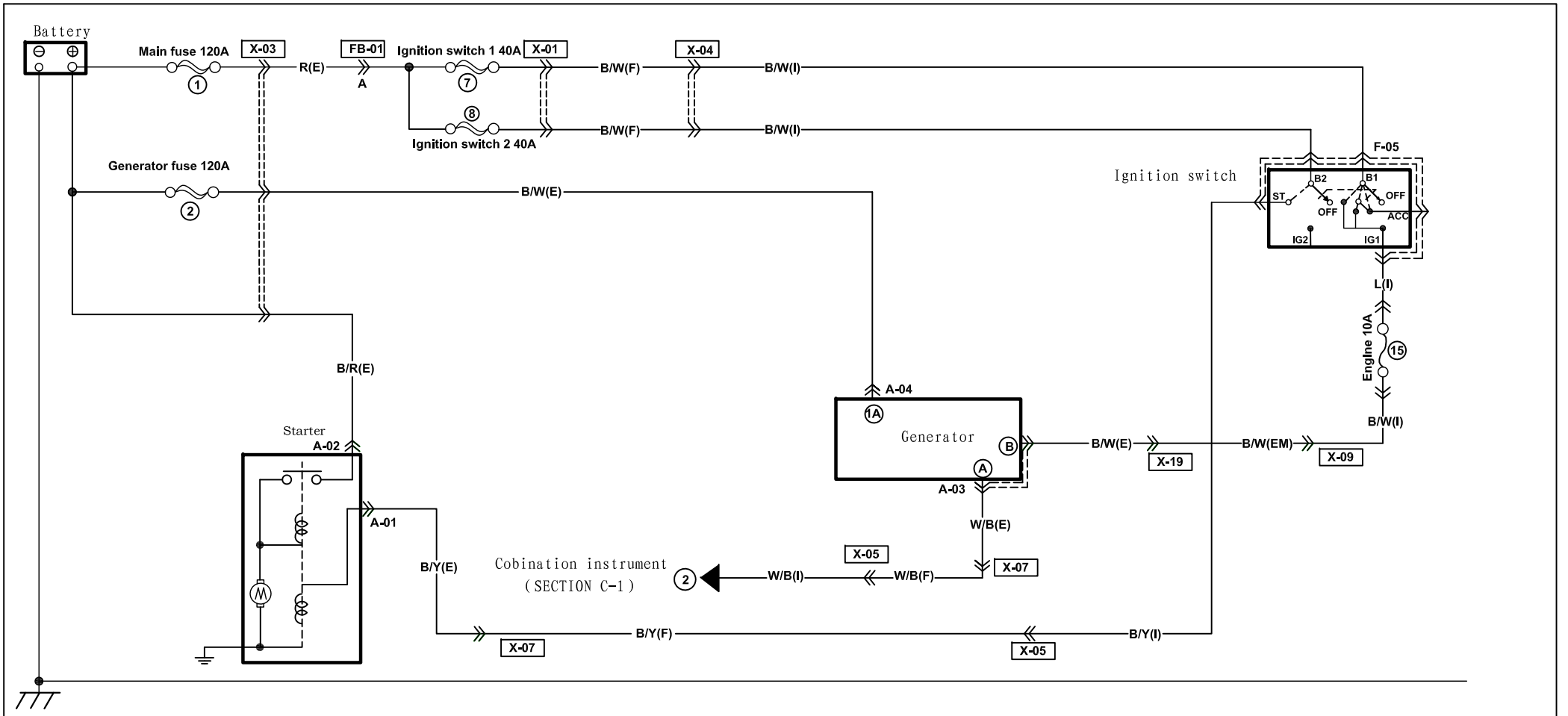

A-01 Starter excitation switch (E)	A-02 Starter power-supply(E)	A-03 Generator regulator (E) 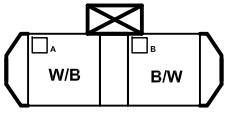	A-04 Generator input (E) 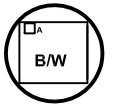	A-05 Ignition switch (I) 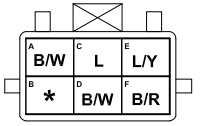		

www.cargeek.ir

Harness mark : F I E

www.cargeek.ir

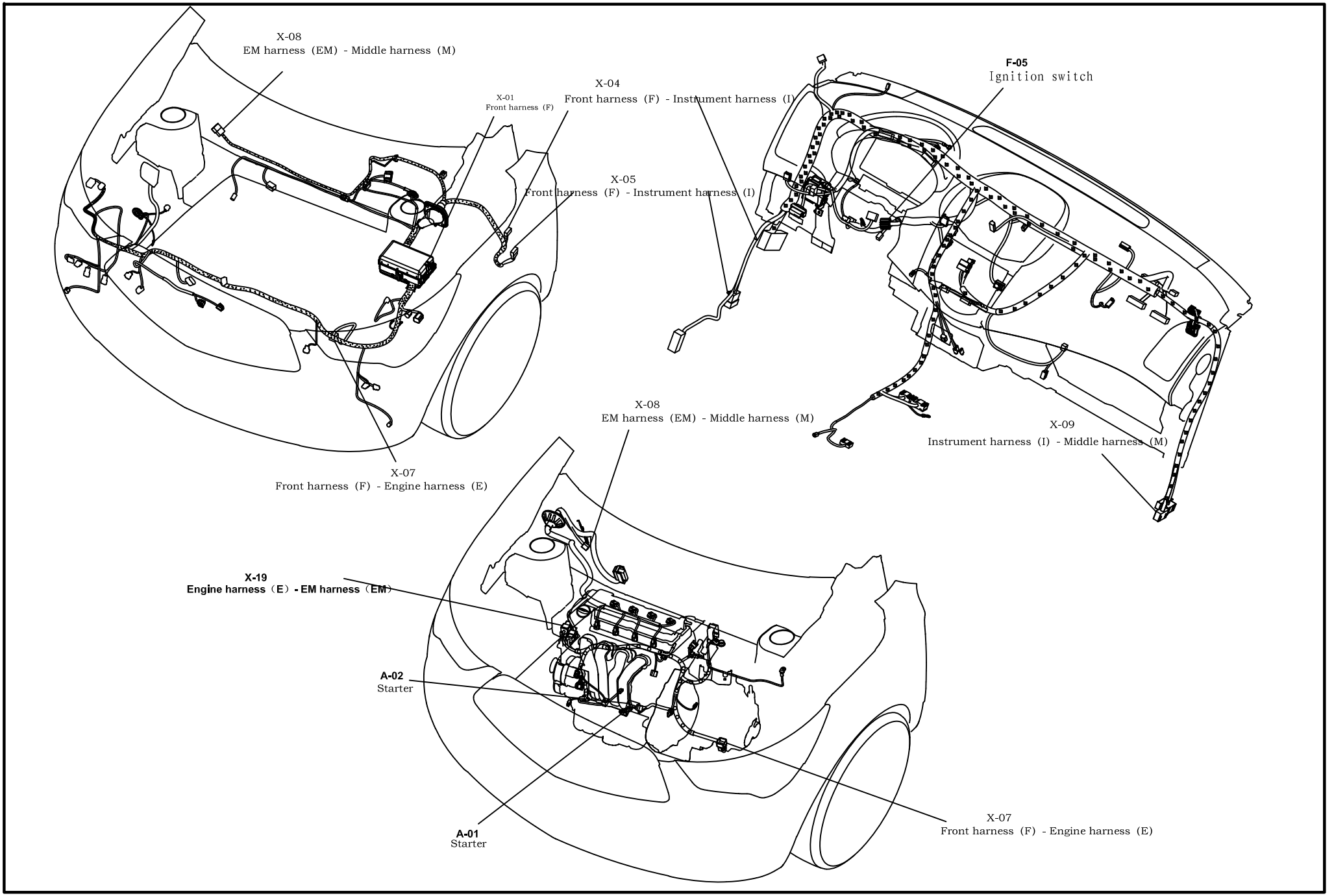

A

www.cargeek.ir

www.cargeek.ir

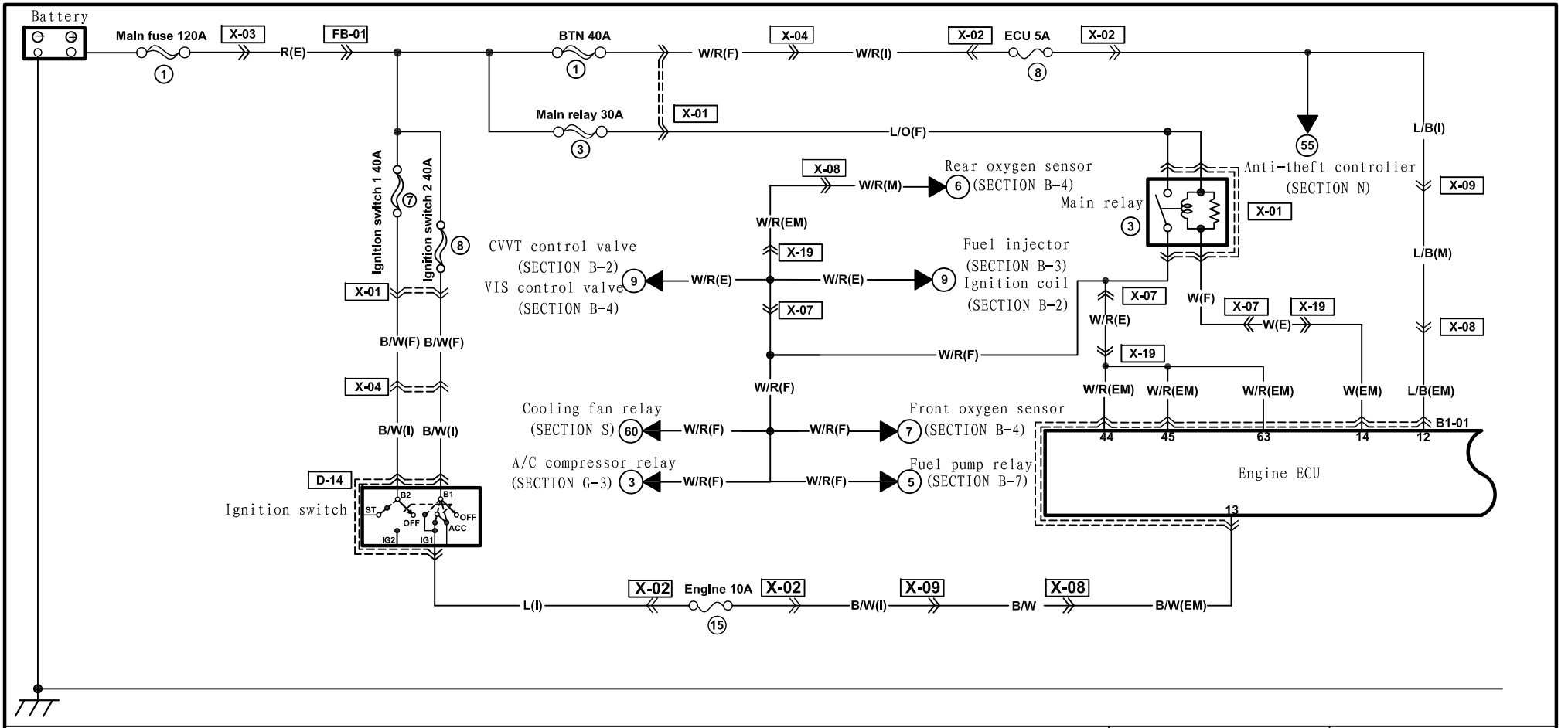

B1-01 Engine ECU (EM)

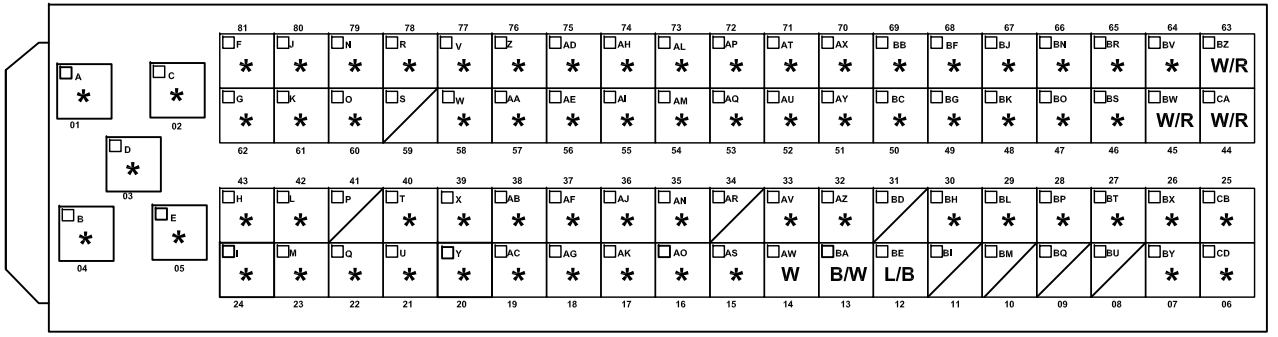

www.cargeek.ir

www.cargeek.ir

Engine Management System

B-1

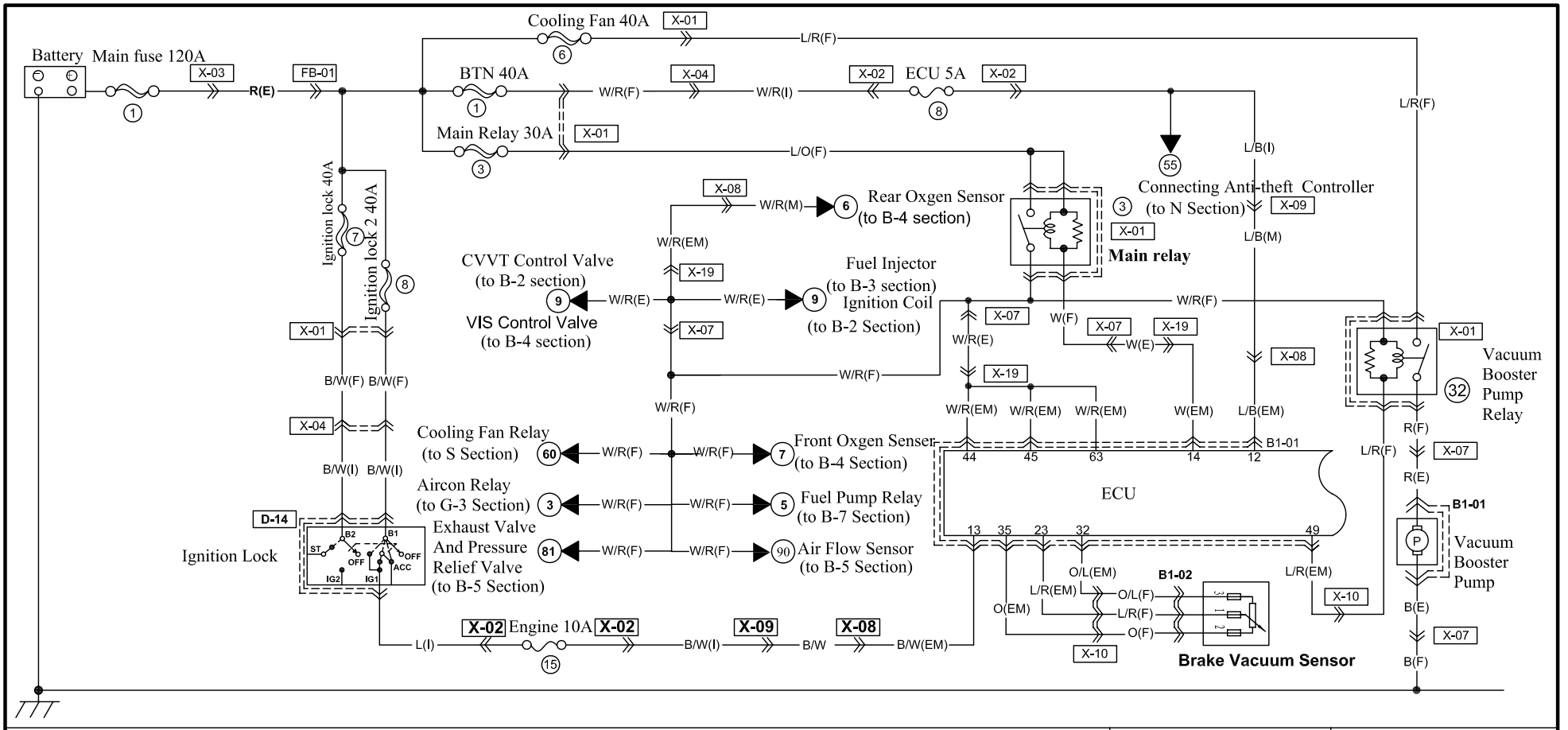

B1-01 ECU(EM)

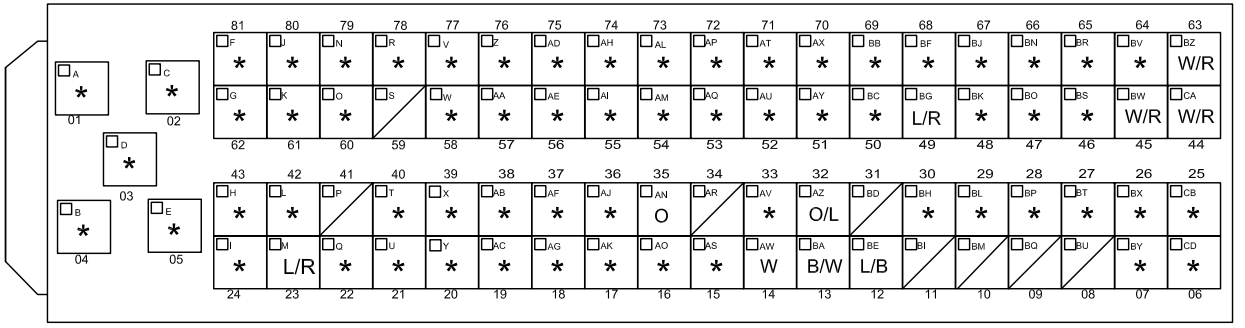

B1-01 Vaccum Booster Pump

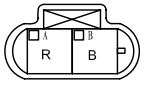

B1-02 Brake Vacuum Sensor

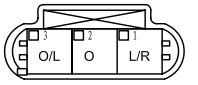

1.5T+CVT

www.cargeek.ir

www.cargeek.ir

Engine Control System (EMS)

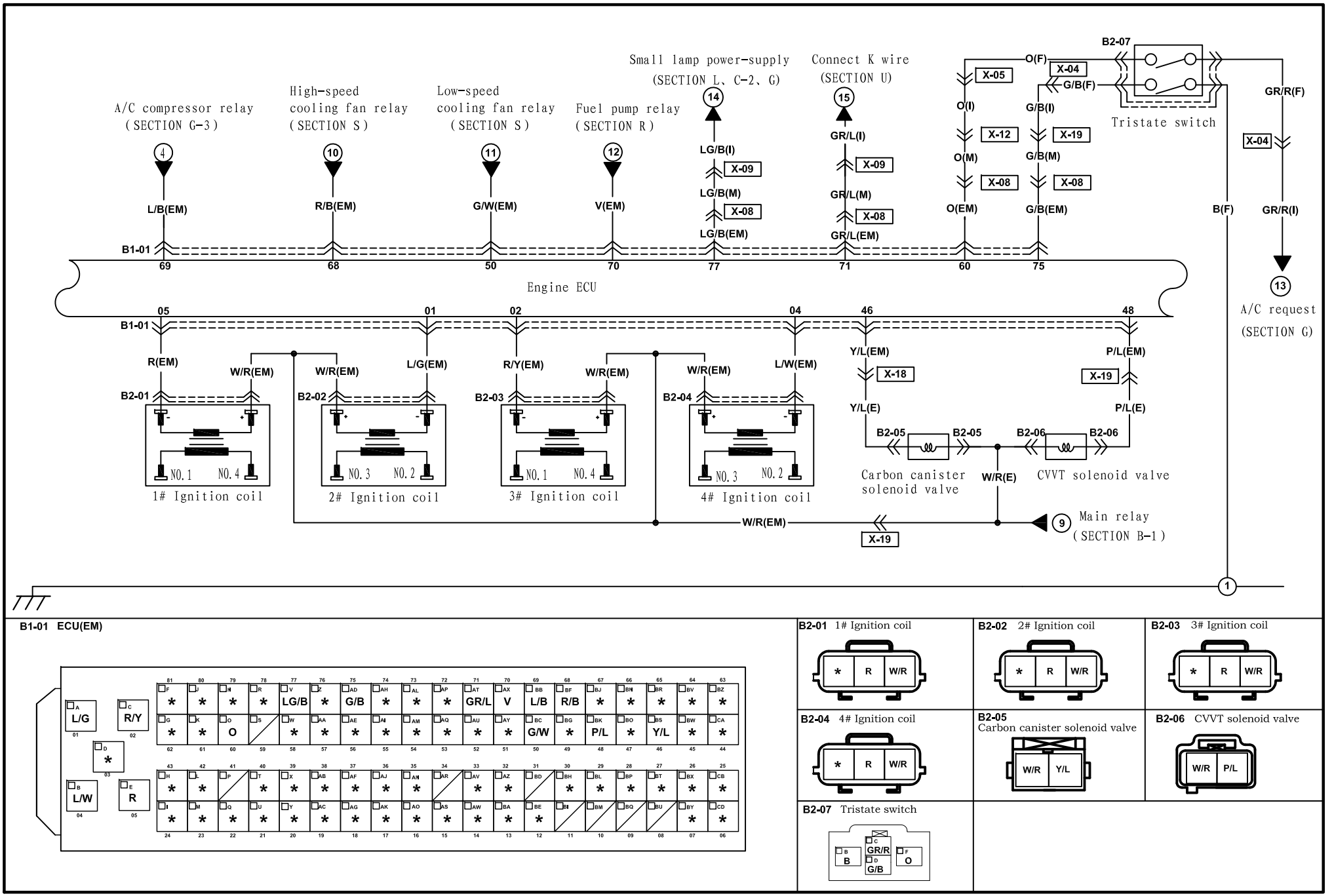

www.cargeek.ir

www.cargeek.ir

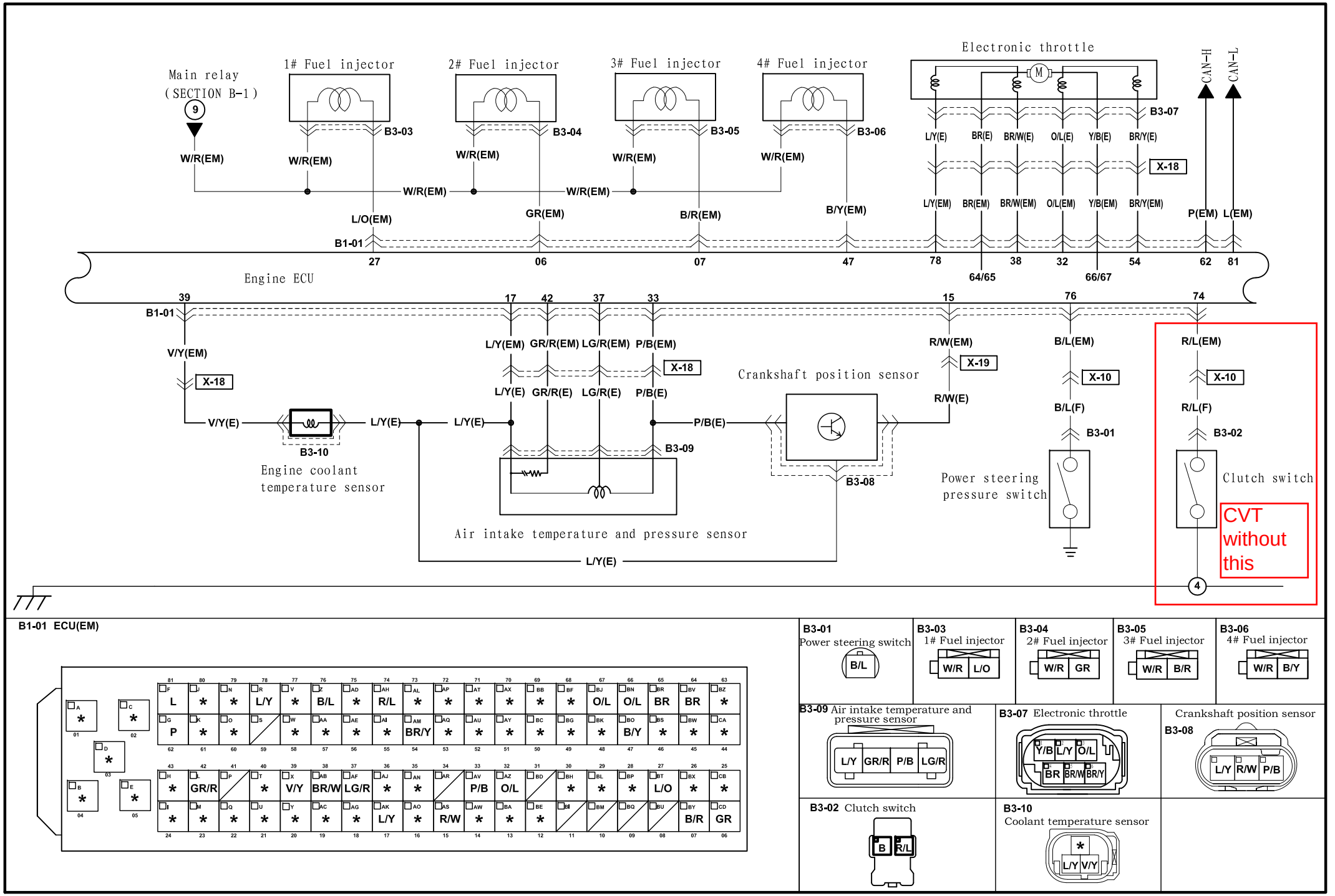

www.cargeek.ir

www.cargeek.ir

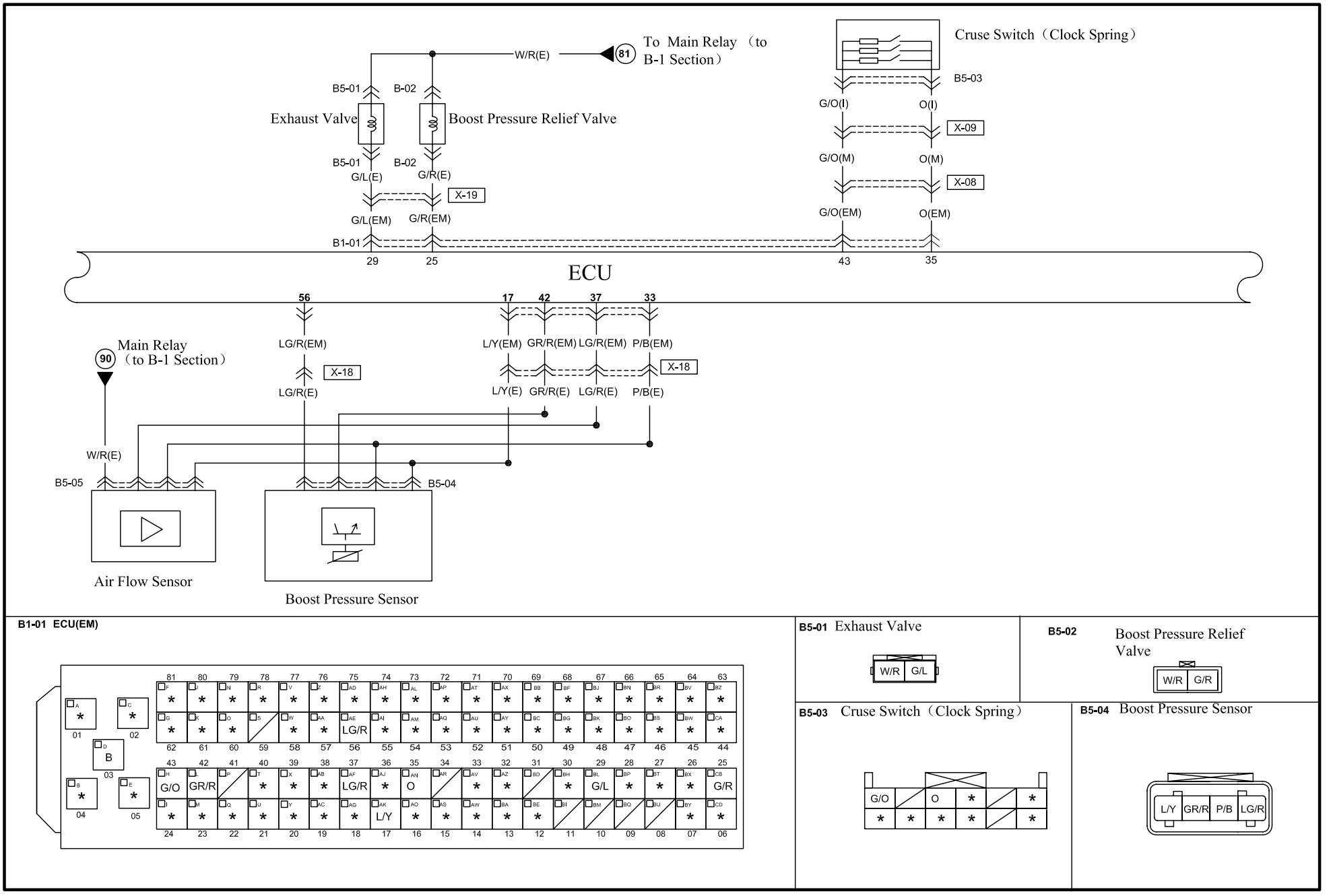

B1-01 ECU(EM)

B5-01 Exhaust Valve

B5-02 Boost Pressure Relief Valve

B5-03 Cruse Switch（Clock Spring）

B5-04 Boost Pressure Sensor

www.cargeek.ir

www.cargeek.ir

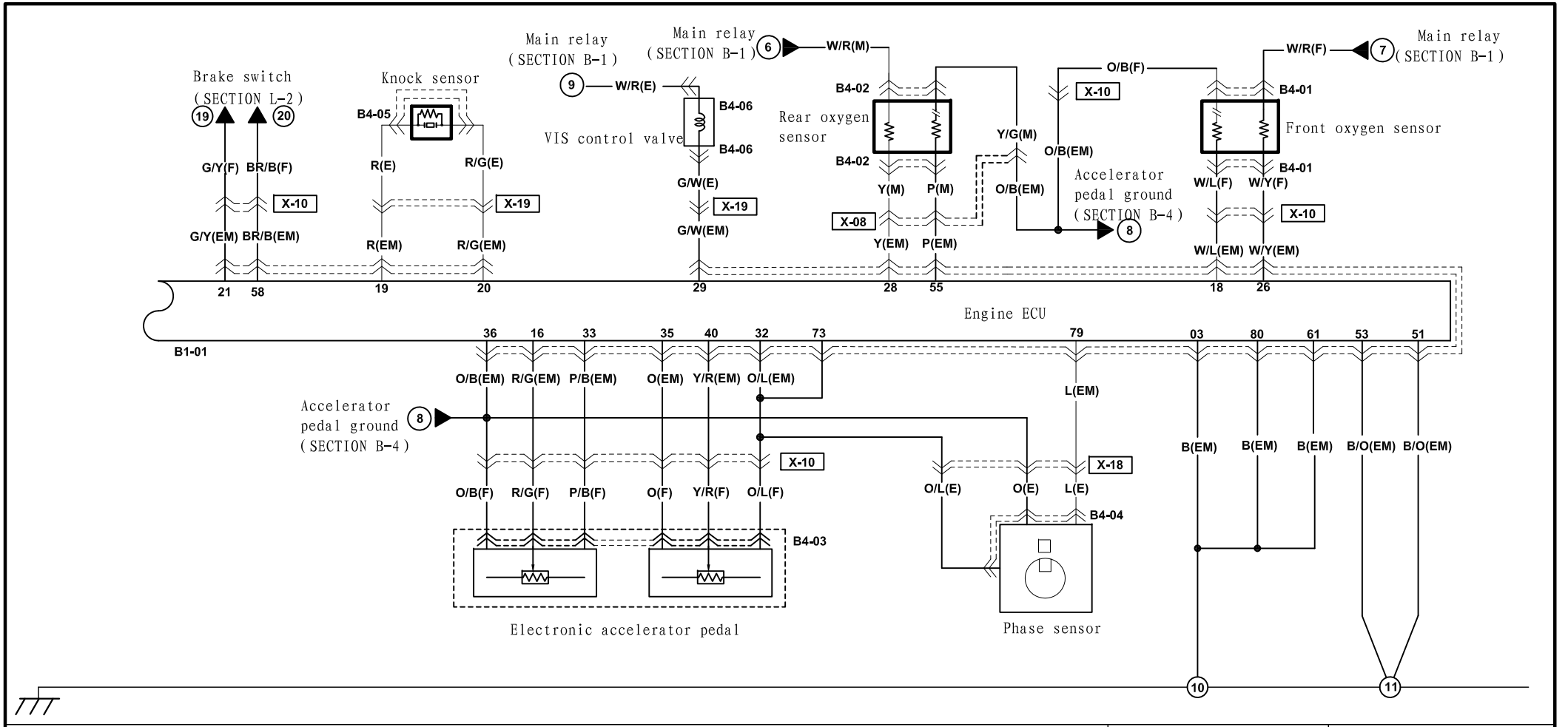

B1-01 ECU(EM)

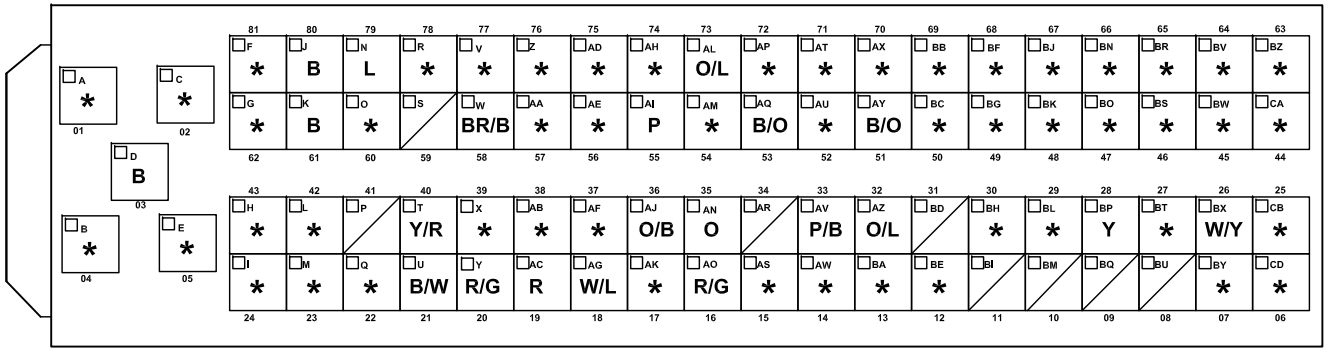

B4-01 Front oxygen sensor

B4-02 Rear oxygen sensor

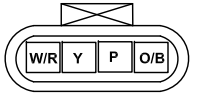

B4-03 Electronic accelerator pedal

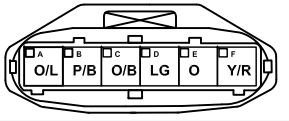

B4-04 Phase sensor

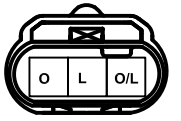

B4-05 Knock sensor

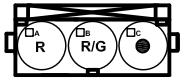

B4-06 VIS solenoid valve

www.cargeek.ir

Harness mark : F I E

www.cargeek.ir

B

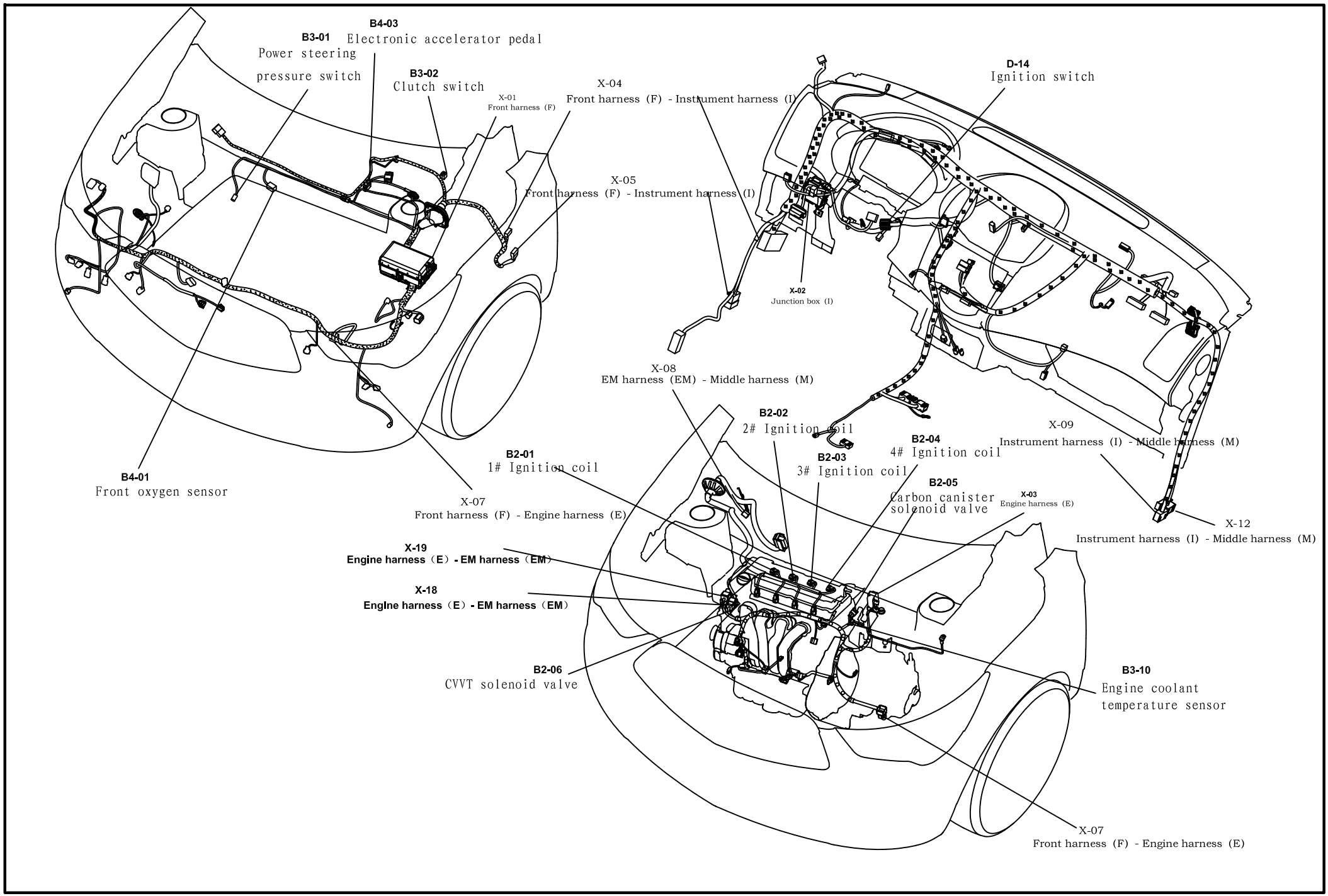

www.cargeek.ir

Harness mark : F I E www.cargeek.ir

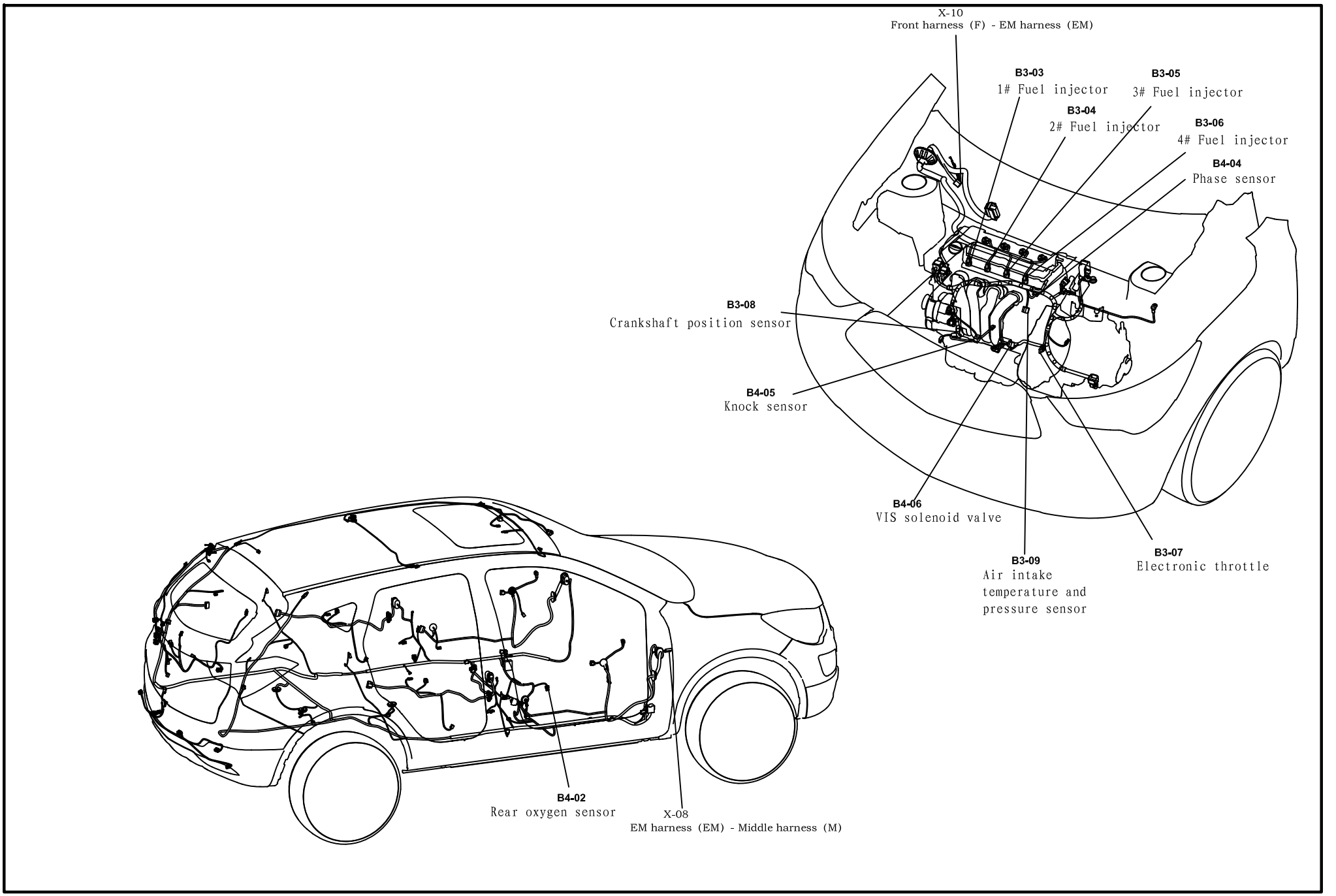

B

www.cargeek.ir

www.cargeek.ir

Combination Instrument

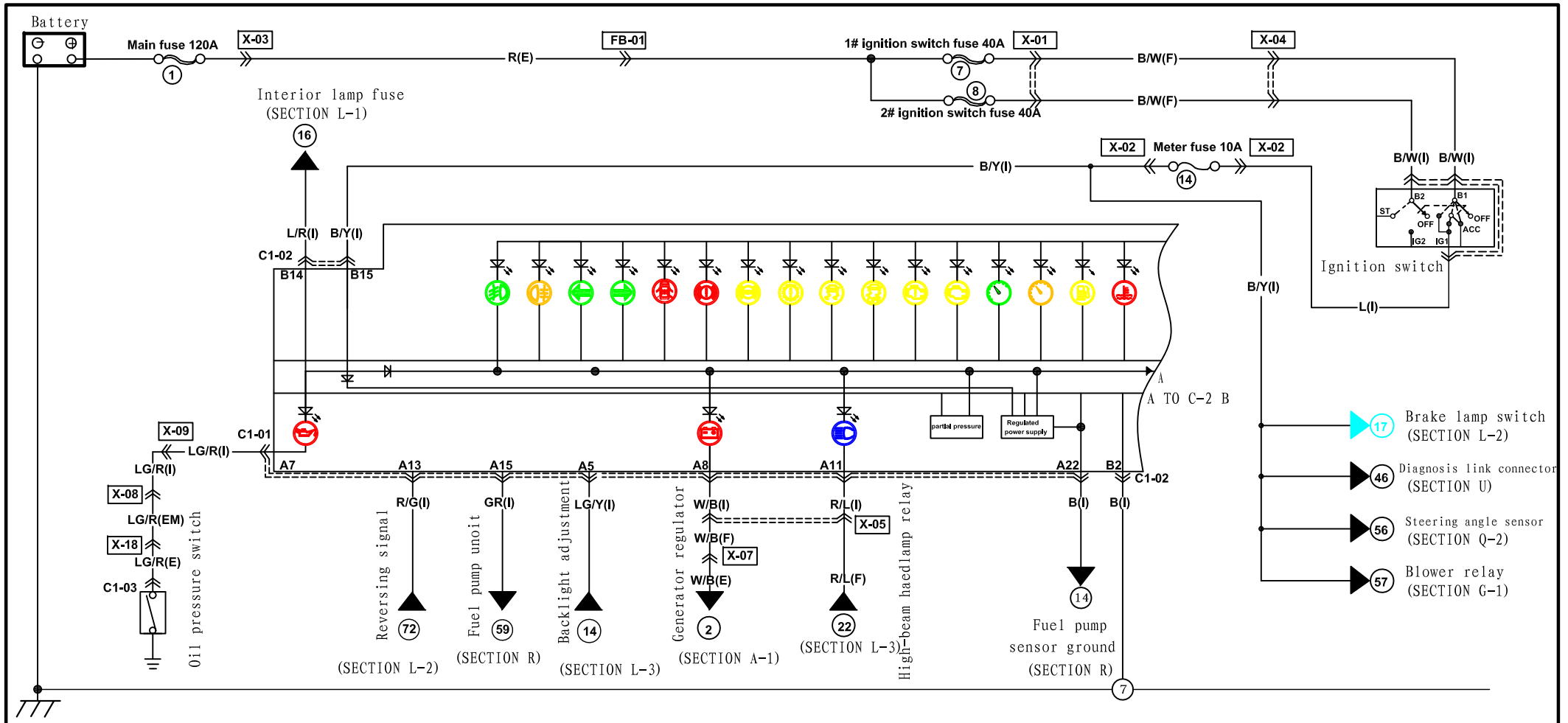

C1-01 Combination instrument 1 Yellow

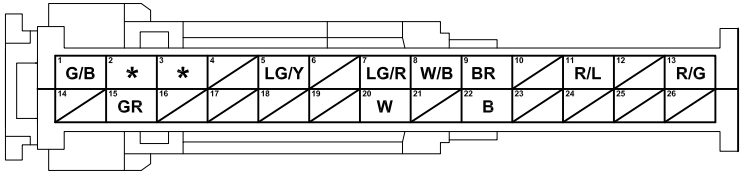

C1-03 Oil pressure switch

C1-02 Combination instrument 2 Blue

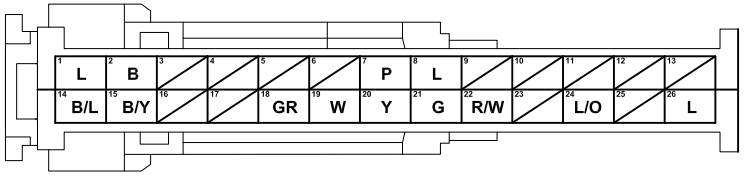

www.cargeek.ir

Harness mark : F I E www.cargeek.ir

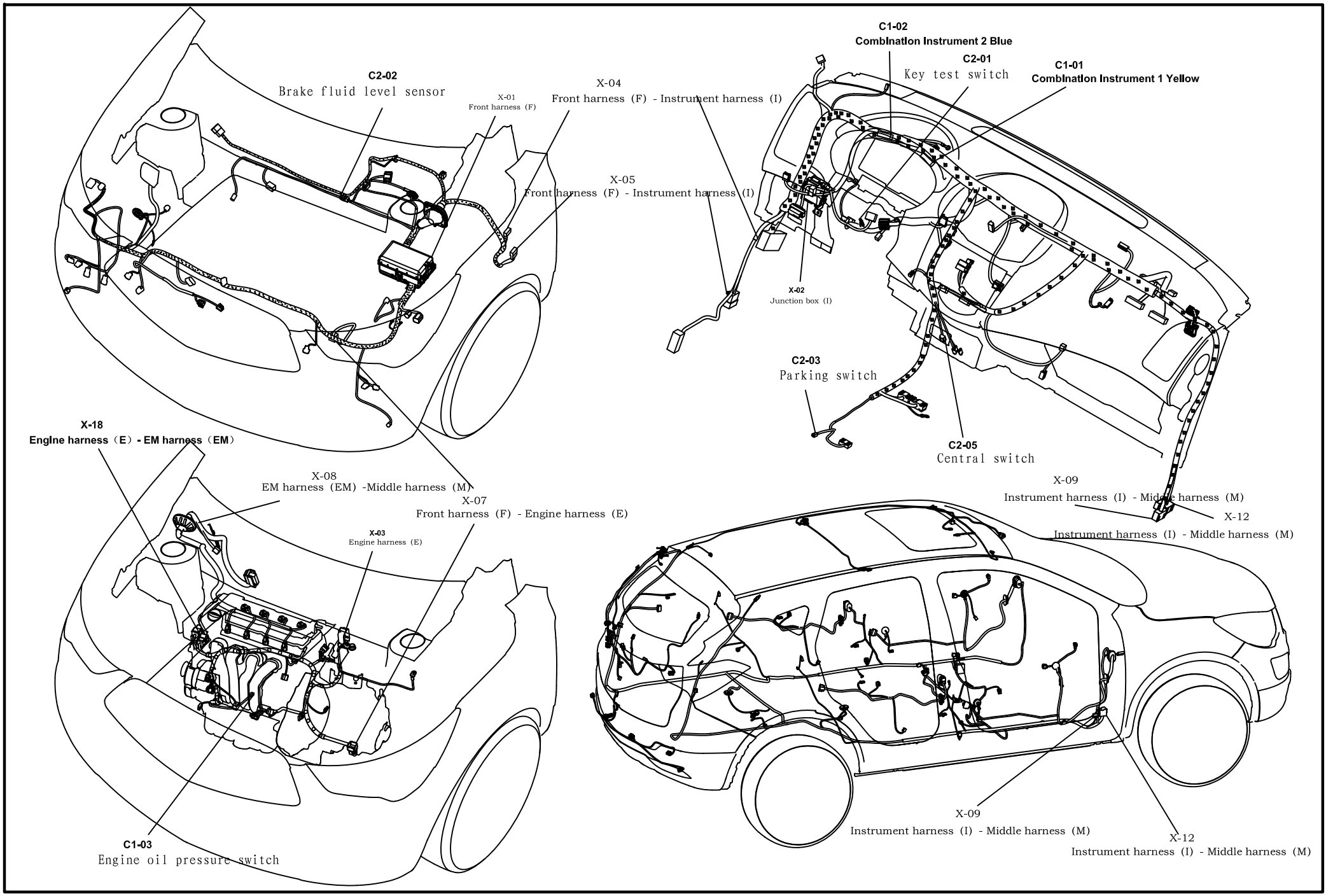

www.cargeek.ir

www.cargeek.ir

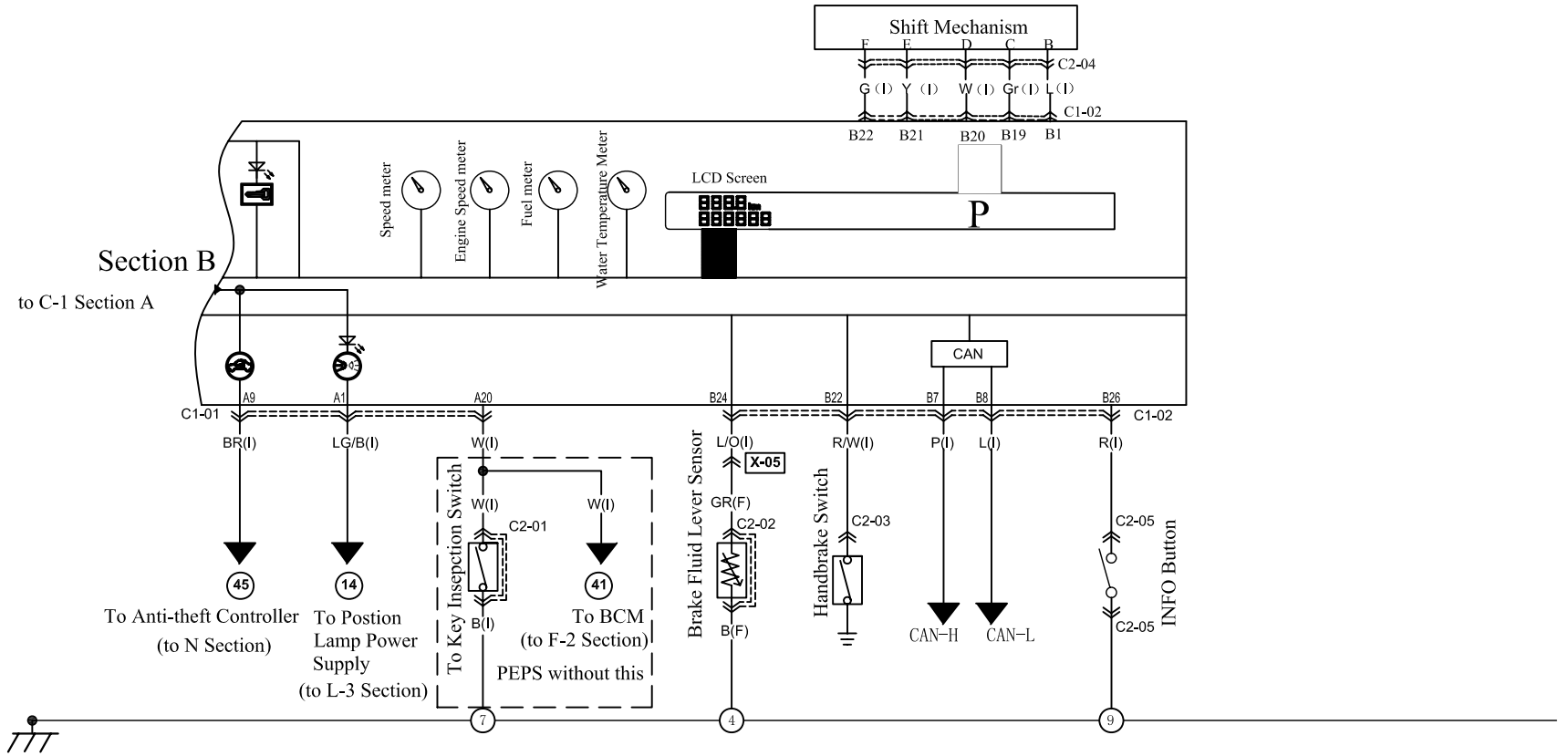

C2-01 Key Insepction Switch

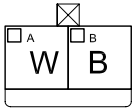

C2-02 **Brake Fluid Lever Sensor**

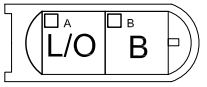

C2-05 INFO Button

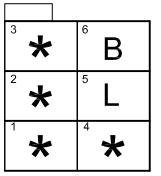

C2-03 Handbrake Switch

C2-04 Shift Mechanism

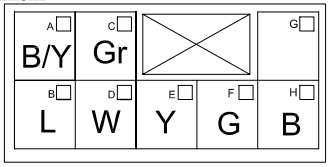

1.6L+1.5TCVT

www.cargeek.ir

Harness mark : F I E www.cargeek.ir

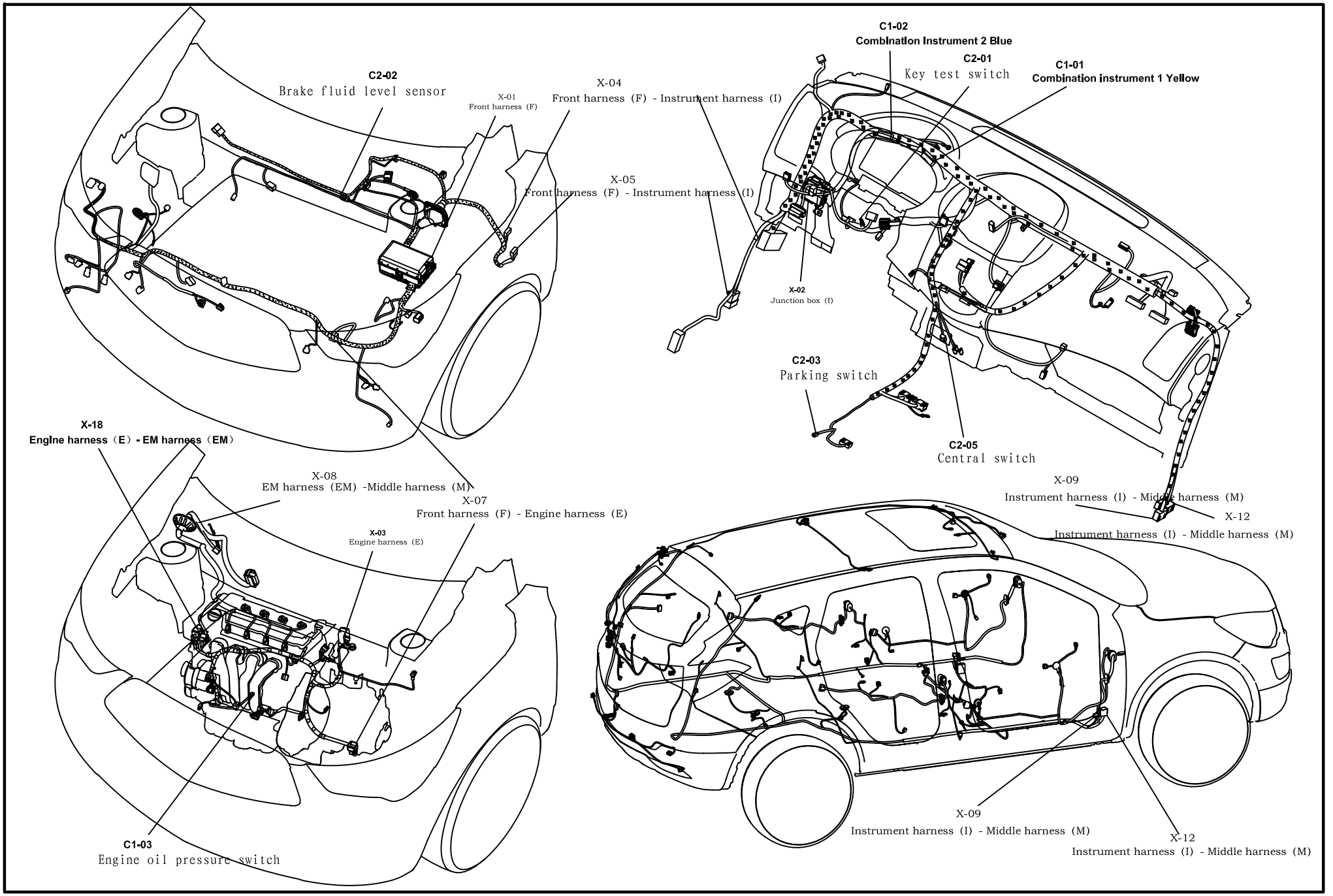

www.cargeek.ir

www.cargeek.ir

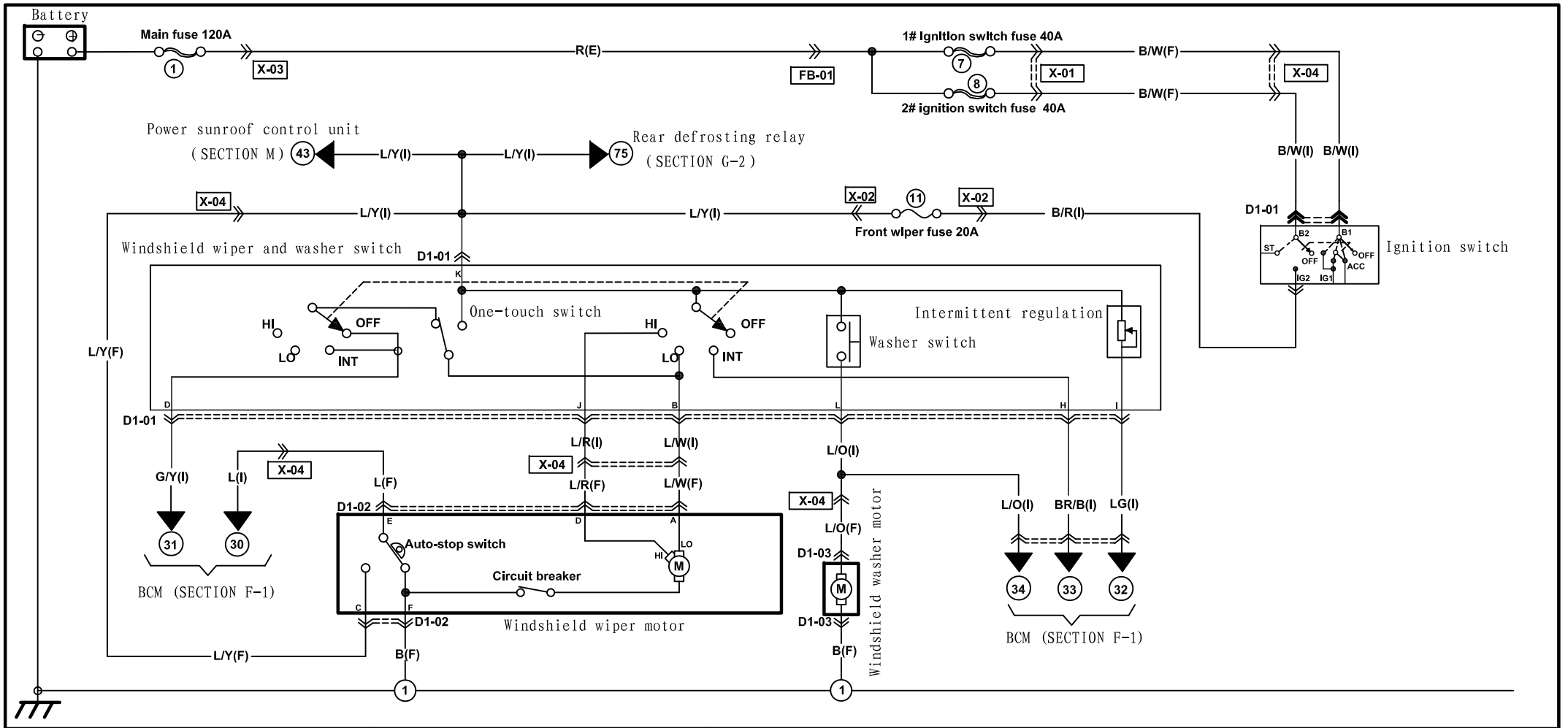

D1-01 Windshield wiper and washer switch (I)

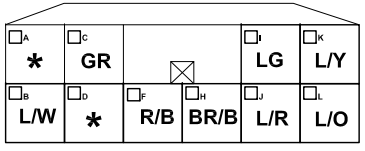

D1-02 Windshield wiper motor (F)

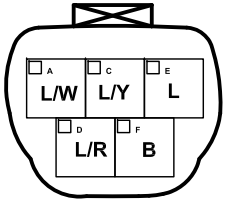

D1-03 Windshield washer motor (F)

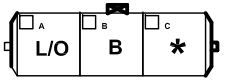

www.cargeek.ir

Harness mark : F I E

www.cargeek.ir

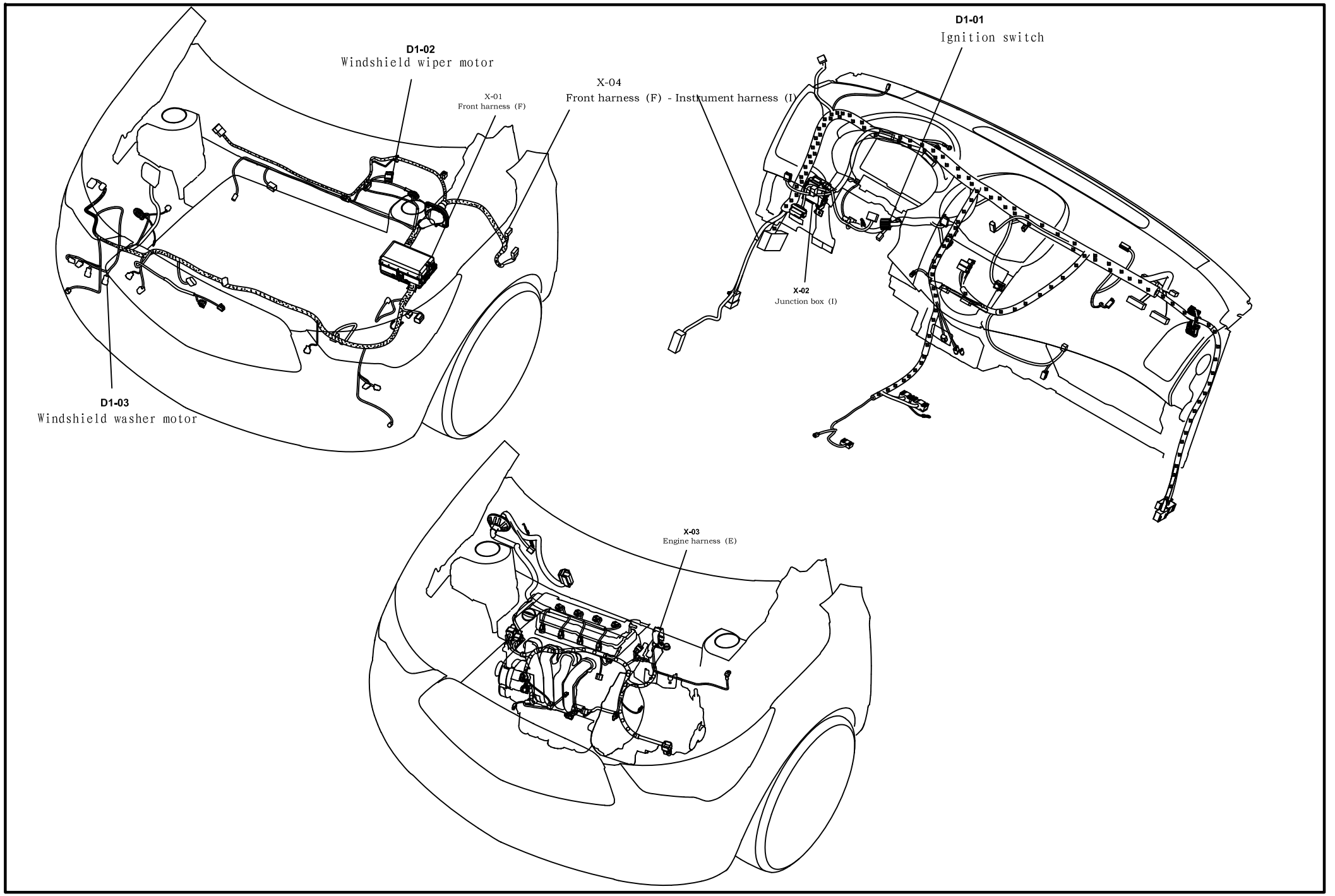

www.cargeek.ir

www.cargeek.ir

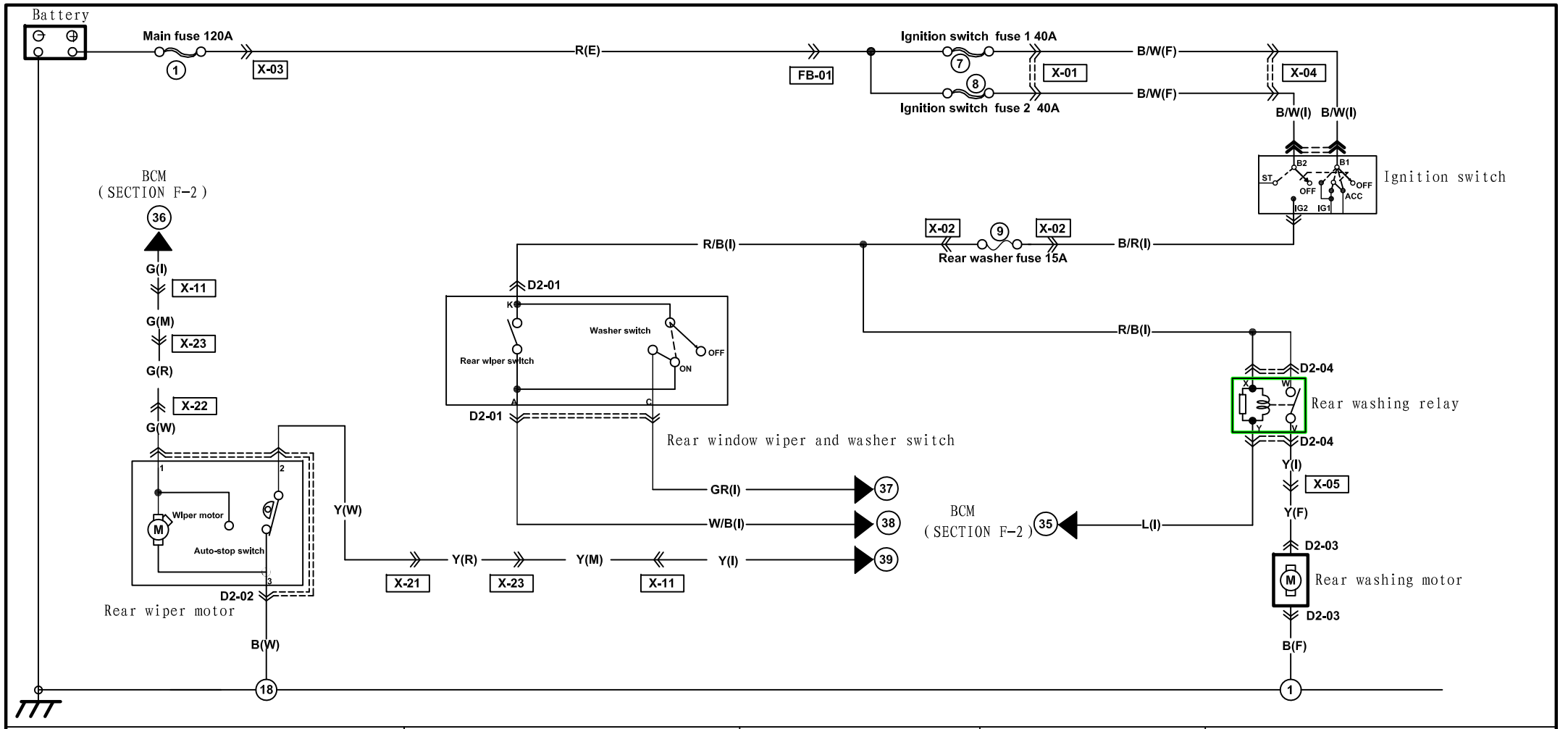

D2-01 Rear window wiper and washer switch (I)

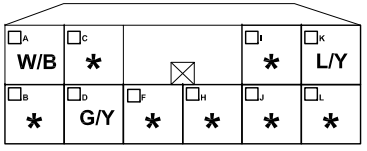

D2-02 Rear wiper motor (W)

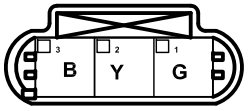

D2-03 Rear washing motor (F)

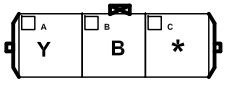

D2-04 Rear washing relay(I)

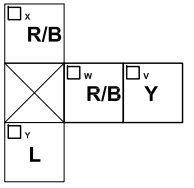

www.cargeek.ir

www.cargeek.ir

Harness mark : F I E

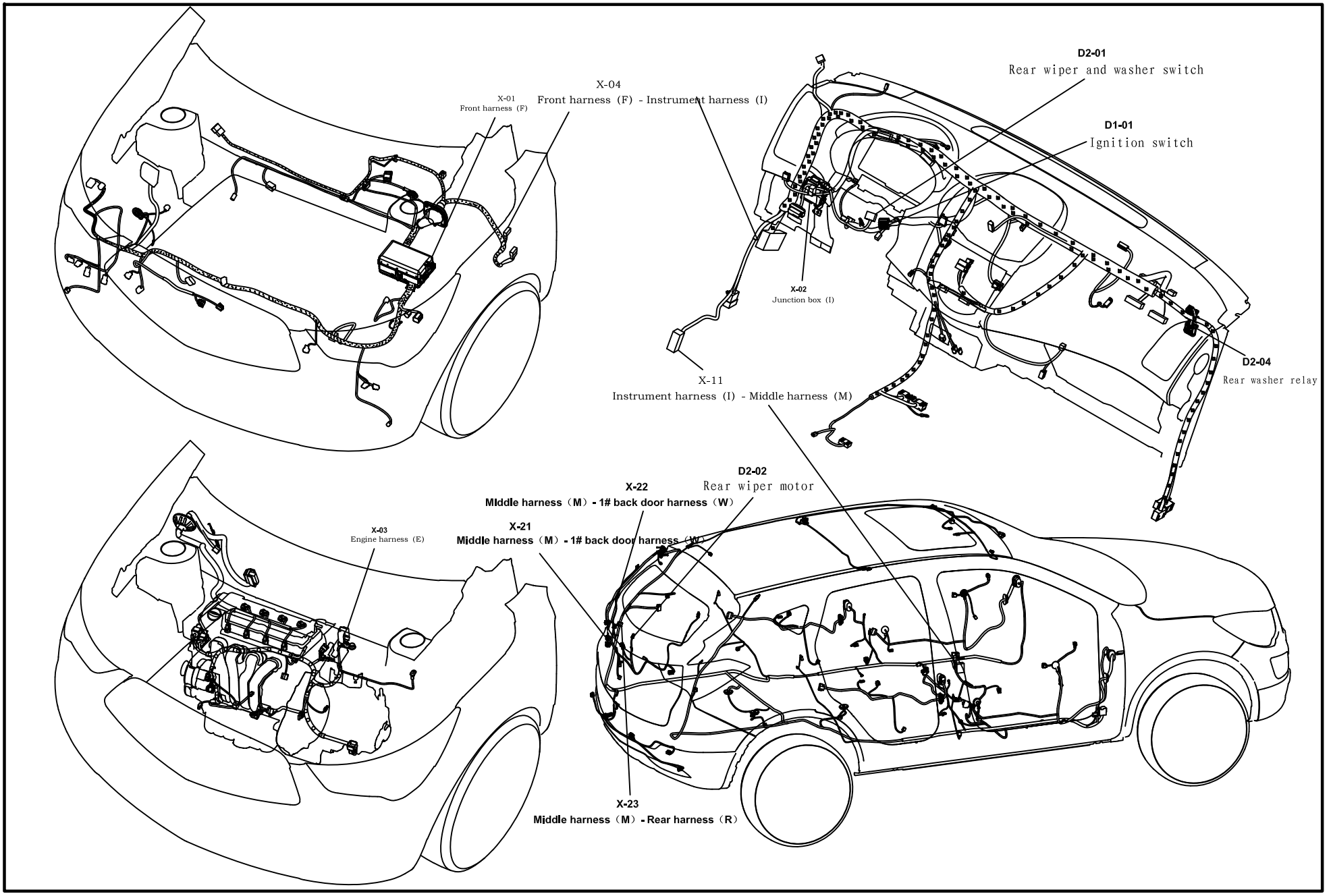

D-2

www.cargeek.ir

www.cargeek.ir

BCM Control Unit (power supply/front wiper and washer control)

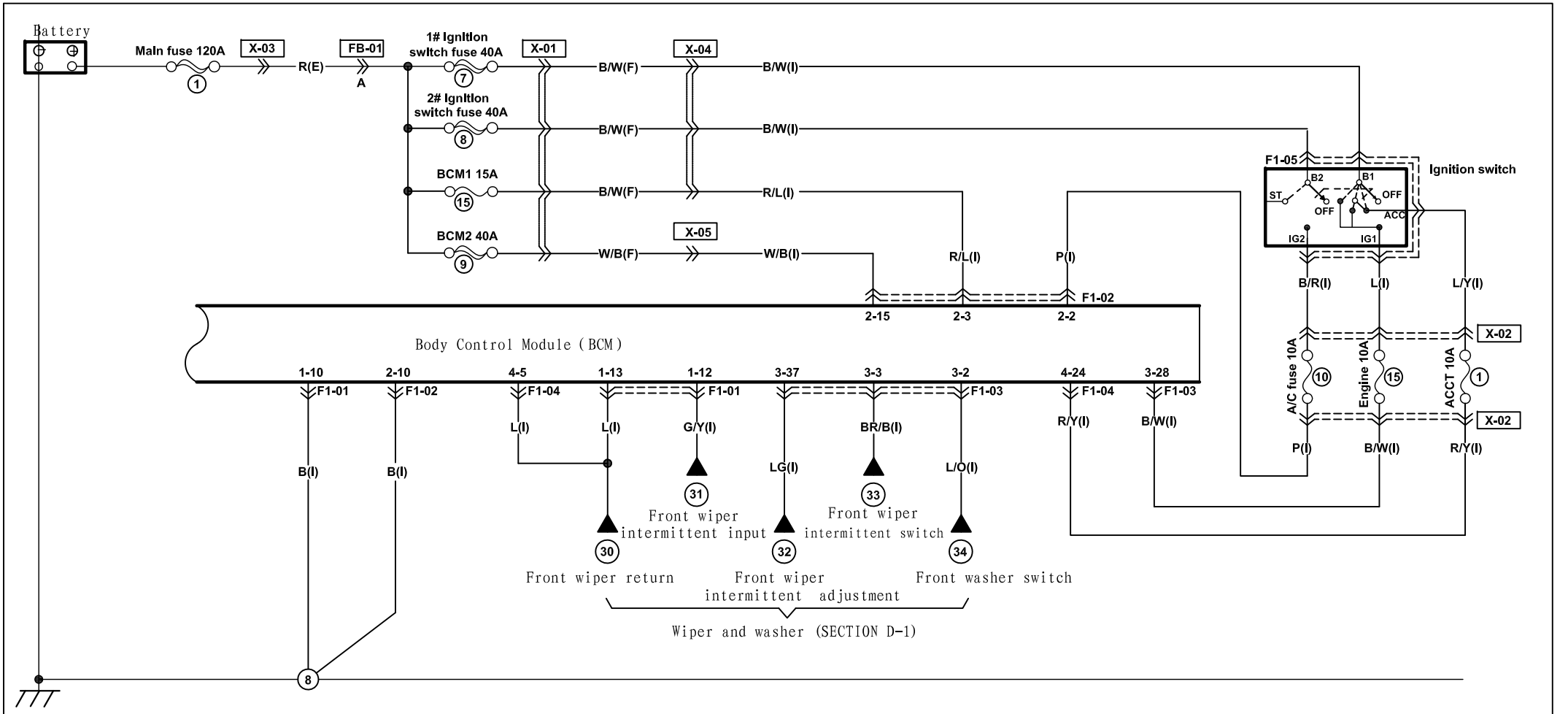

F1-01 BCM 1 (I)

9	8	7	6	5	4	3	2	1
	*							
15 G	14 *	13 L	12 G/Y	11 G/B	10 B			

F1-02 BCM 2 (I)

9	8	7	6	5	4	3	2	1
*	*	*		*	*	R/L	P	*
15 W/B	14 *	13 R	12 R/B	11	10 B			

F1-04 BCM 4 (I)

12	11	10	9	8	7	6	5	4	3	2	1
L				*		*	L		*		*
24 R/Y	23 *	22	21 *	20	19	18 *	17	16 *	15	14 L/G	13 *

F1-05 Ignition switch (I)

A	C	E
B/W	L	L/Y
B *	D B/W	F B/R

F1-03 BCM 3 (I)

20	19	18	17	16	15	14	13	12	11	10	9	8	7	6	5	4	3	2	1
*	*	*	*	L	W		*	GR	W/B		L/Y	*	*	Y	B/R		BR/B	L/O	*
40 *	39 LG/R	38	37 LG	36 *	35 *	34 *	33 *	32 *	31 *	30 *	29 *	28 B/W	27	26 *	25 B/R	24 *	23 *	22 *	21 *

www.cargeek.ir

Harness mark : F I E www.cargeek.ir

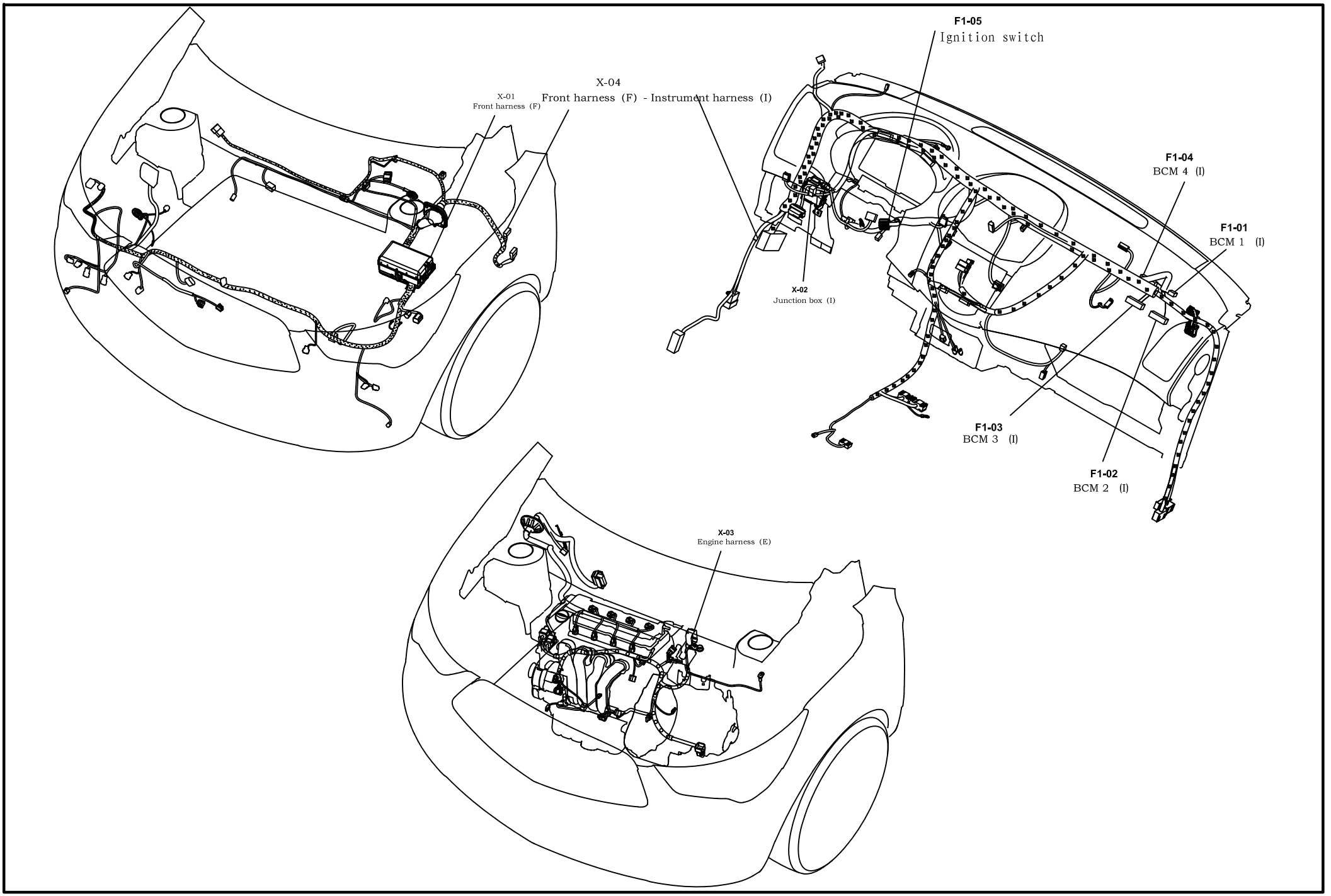

www.cargeek.ir

www.cargeek.ir

BCM Control Unit (rear wiper and washer/horn/door lock motor)

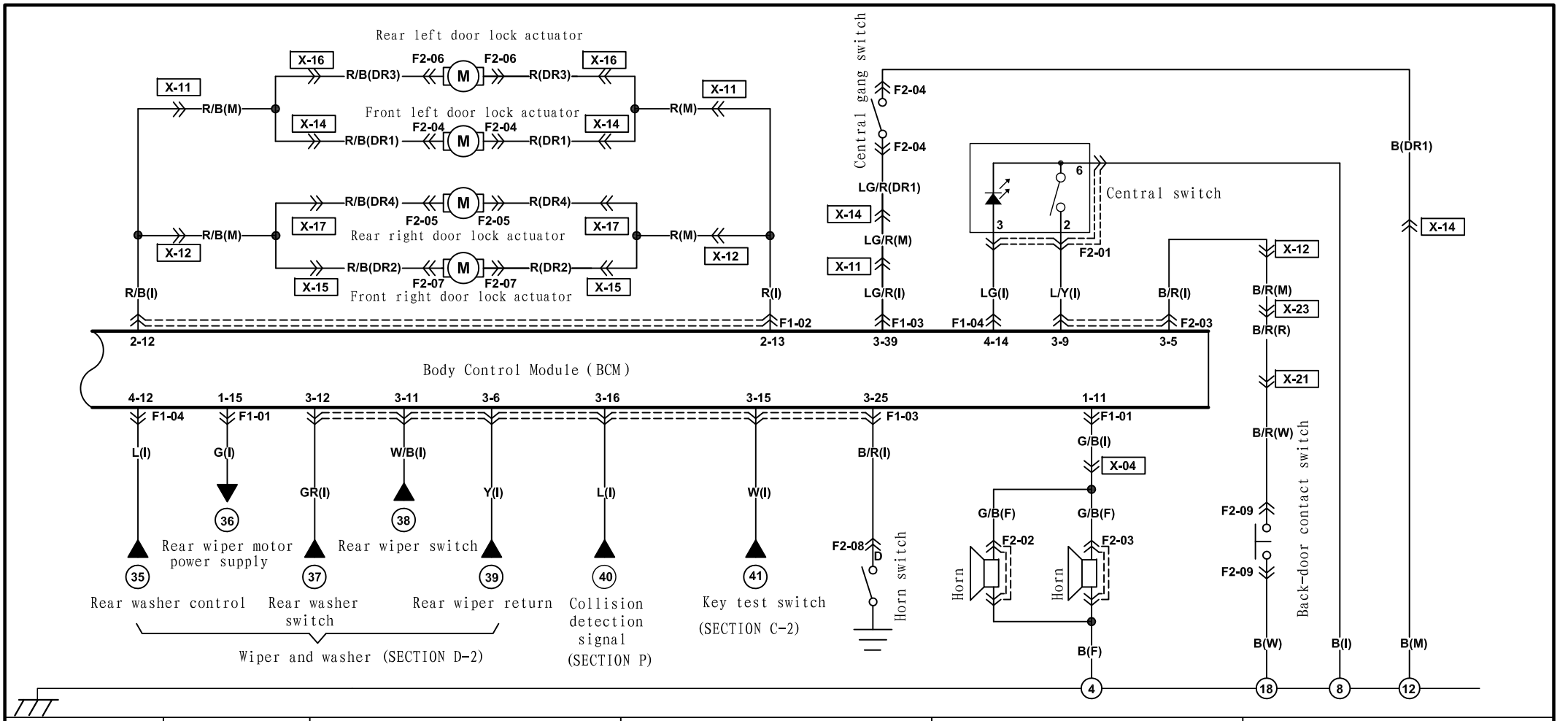

F2-01 Central switch (I)

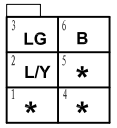

F2-03 Horn (F)

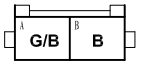

F2-04 Front left door lock actuator (DR1)

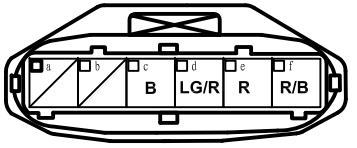

F2-05 Front right door lock actuator (DR2)

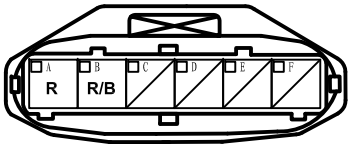

F2-06 Rear left door lock actuator (DR3)

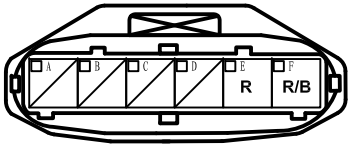

F2-07 Rear right door lock actuator (DR4)

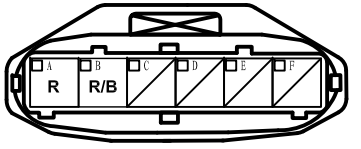

F2-02 Horn (F)

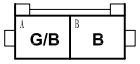

F2-08 Clock spring (I)

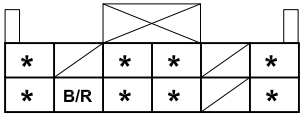

F2-09

Back-door contact switch (W)

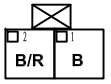

www.cargeek.ir

Harness mark : F I E www.cargeek.ir

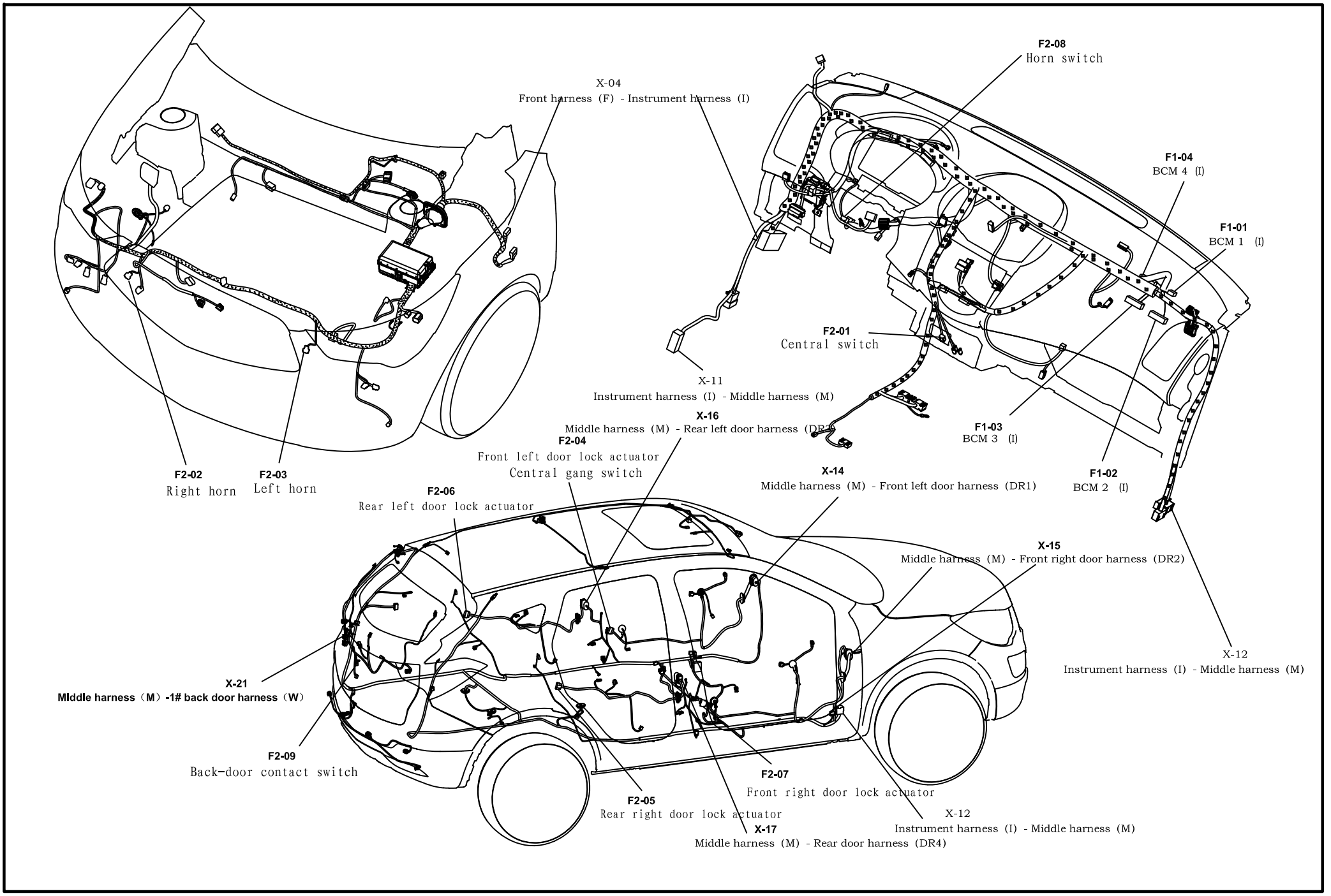

www.cargeek.ir

www.cargeek.ir

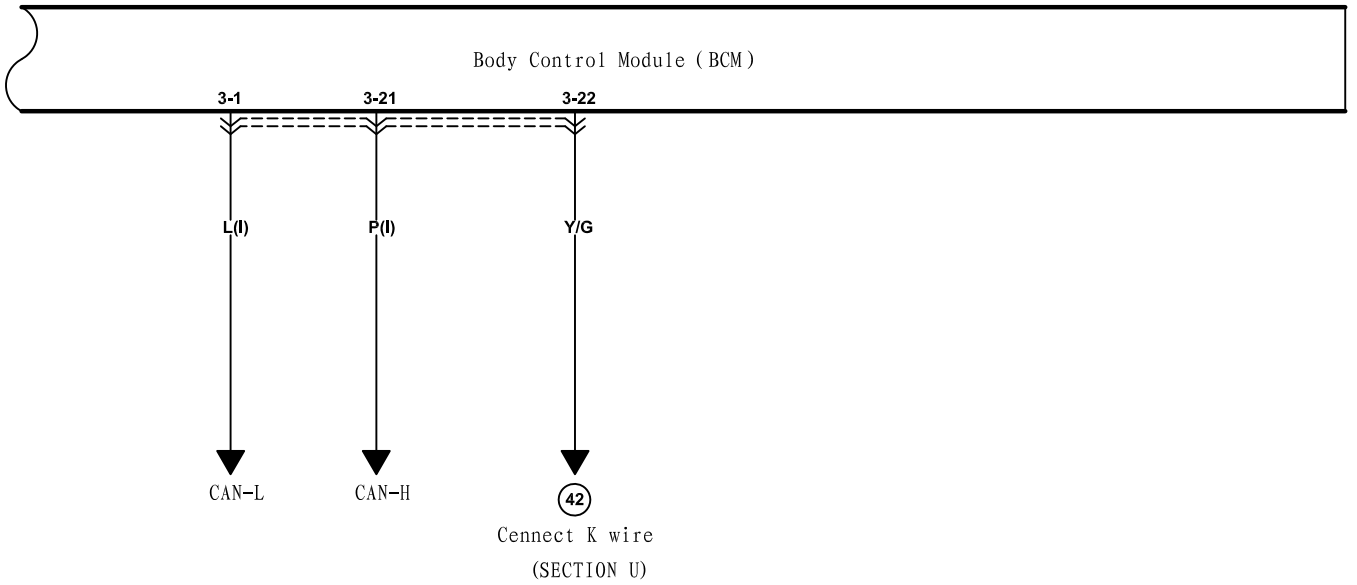

F3-03 BCM 3 (I)

20 *	19 *	18 *	17 *	16 *	15 *	14	13 *	12 *	11 *	10	9 *	8 *	7 *	6 *	5 *	4	3 *	2 *	1 L
40 *	39 *	38	37 *	36 L/G	35 *	34 *	33 *	32 *	31 *	30 *	29 *	28 *	27	26 *	25 *	24 *	23 *	22 Y/G	21 P

www.cargeek.ir

www.cargeek.ir

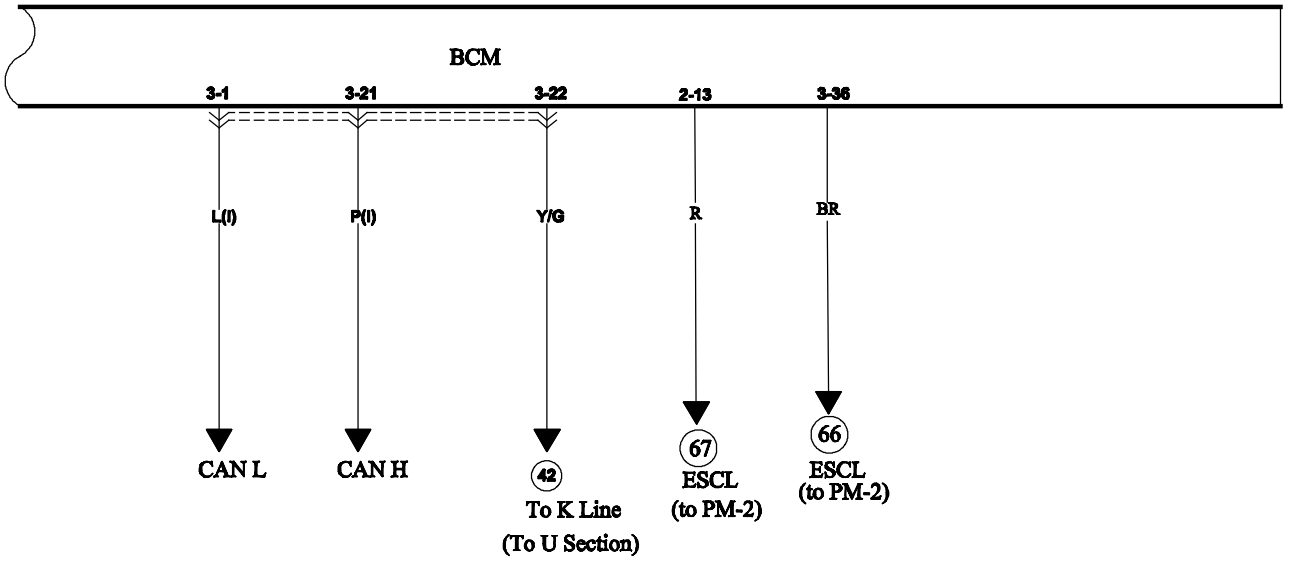

F3-01 BCM 2 (I)

9	8	7	6	5	4	3	2	1
*	*	*		*	*	R/L	P	*

15	14	13	12	11	10
W/B	*	R	R/B		B

F3-02 BCM 3 (I)

20	19	18	17	16	15	14	13	12	11	10	9	8	7	6	5	4	3	2	1
*	*	*	*	*	*		*	*	*		*	*	*	*	*		*	*	L

40	39	38	37	36	35	34	33	32	31	30	29	28	27	26	25	24	23	22	21
*	*		*	BR	*	*	*	*	*	*	*	*		*	*	*	*	Y/G	P

www.cargeek.ir

Harness mark : F I E www.cargeek.ir

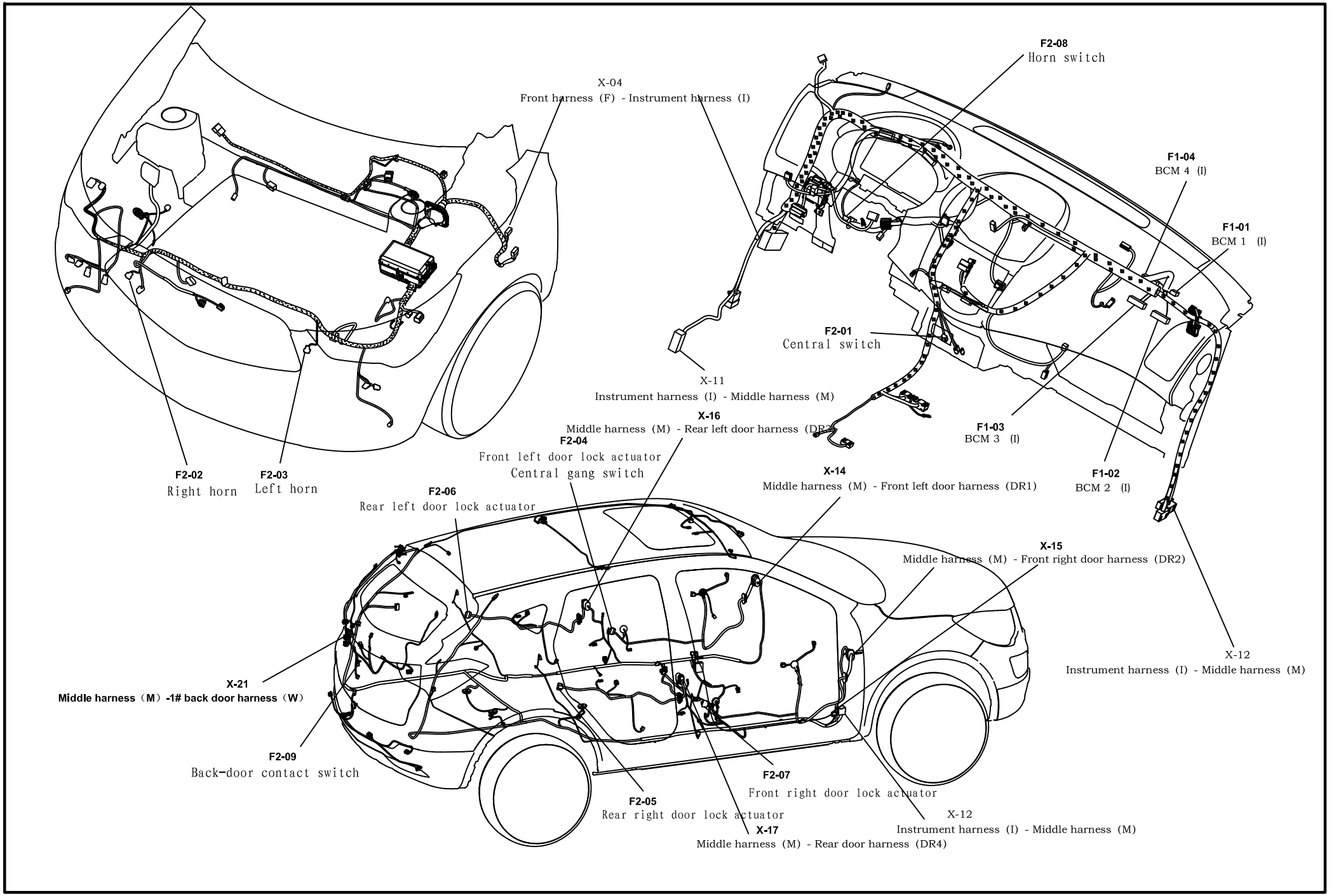

www.cargeek.ir

www.cargeek.ir

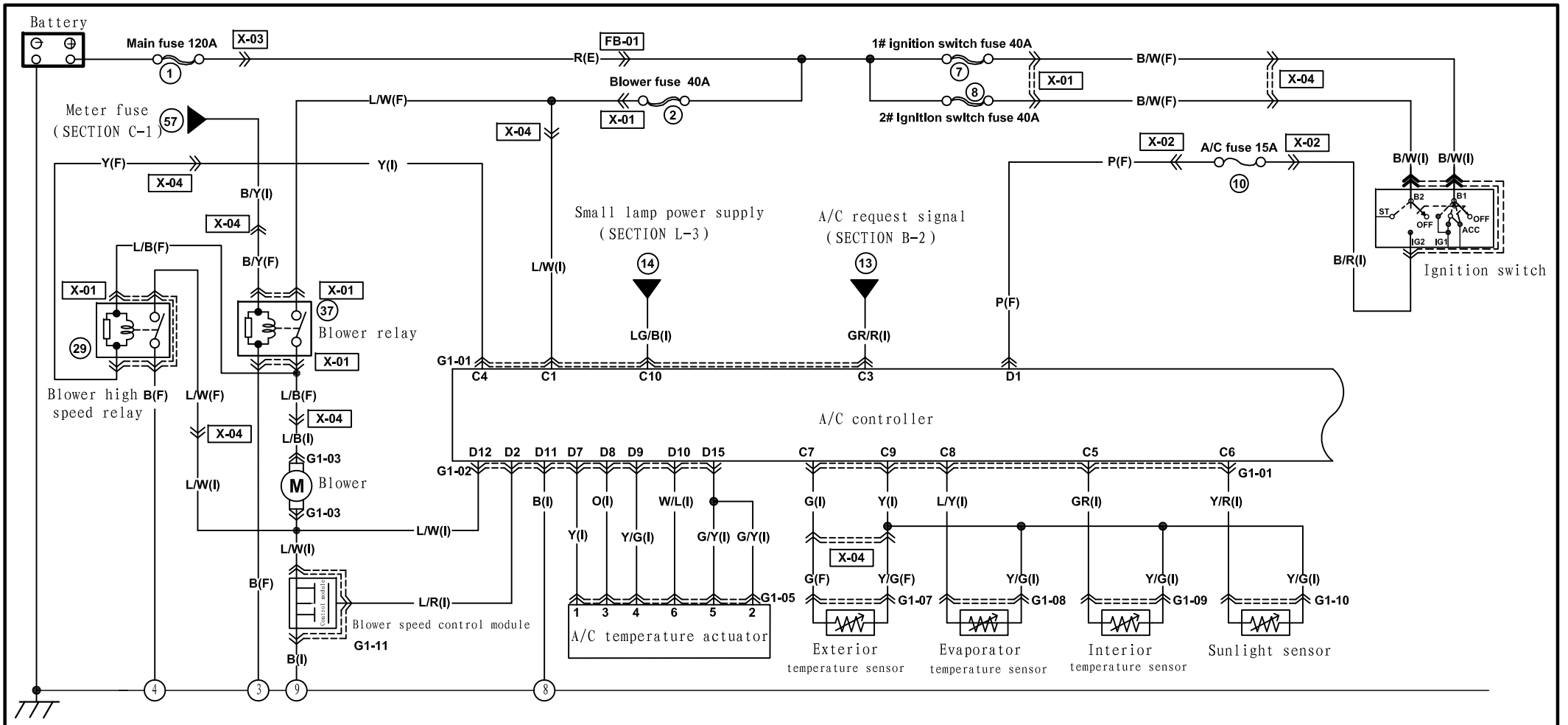

G1-01 A/C controller (I)

8 L/Y	7 G	6 Y/R	5 GR	4 Y	3 GR/R	2 R/B	1 L/W
16 L	15 P	14	13	12	11 LG/Y	10 LG/B	9 Y/G

G1-03 Blower (I)

A L/B	B L/W

G1-05 A/C temperature actuator (I)

6 W/L	5 G/Y	4 Y/G
3 O	2 G/Y	1 Y

G1-07 Exterior temperature sensor (F)

A Y/G	B G

G1-09 Interior temperature sensor (I)

A Y/G	B GR

G1-02 A/C controller (I)

10 W/L	9 Y/G	8 O	7 Y	6 G	5 Y/G	4 R/Y	3 L	2 L/R	1 P
20 Y	19 B/Y	18 R	17 P/B	16 BR	15 G/Y	14 W/L	13 G	12 L/W	11 B

G1-08 Evaporator temperature sensor (I)

Y/G	L/Y

G1-10 Sunlight sensor (I)

A Y/G	B Y/R

G1-11 Blower speed control module (I)

A L/R	C L/W
B	D B

www.cargeek.ir

Harness mark : F I E

www.cargeek.ir

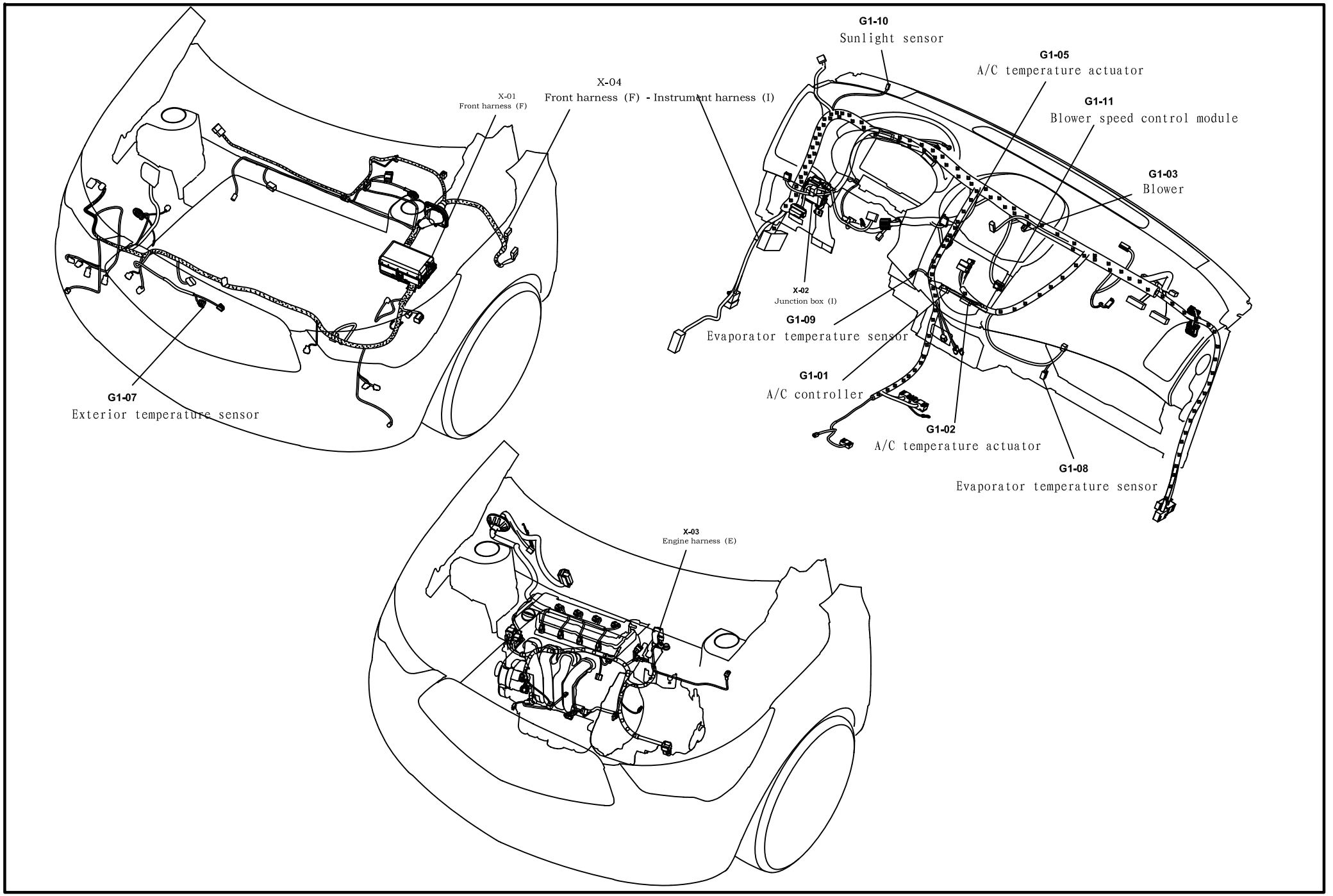

www.cargeek.ir

www.cargeek.ir

Heating And Air Conditioning System(rear defrosting)

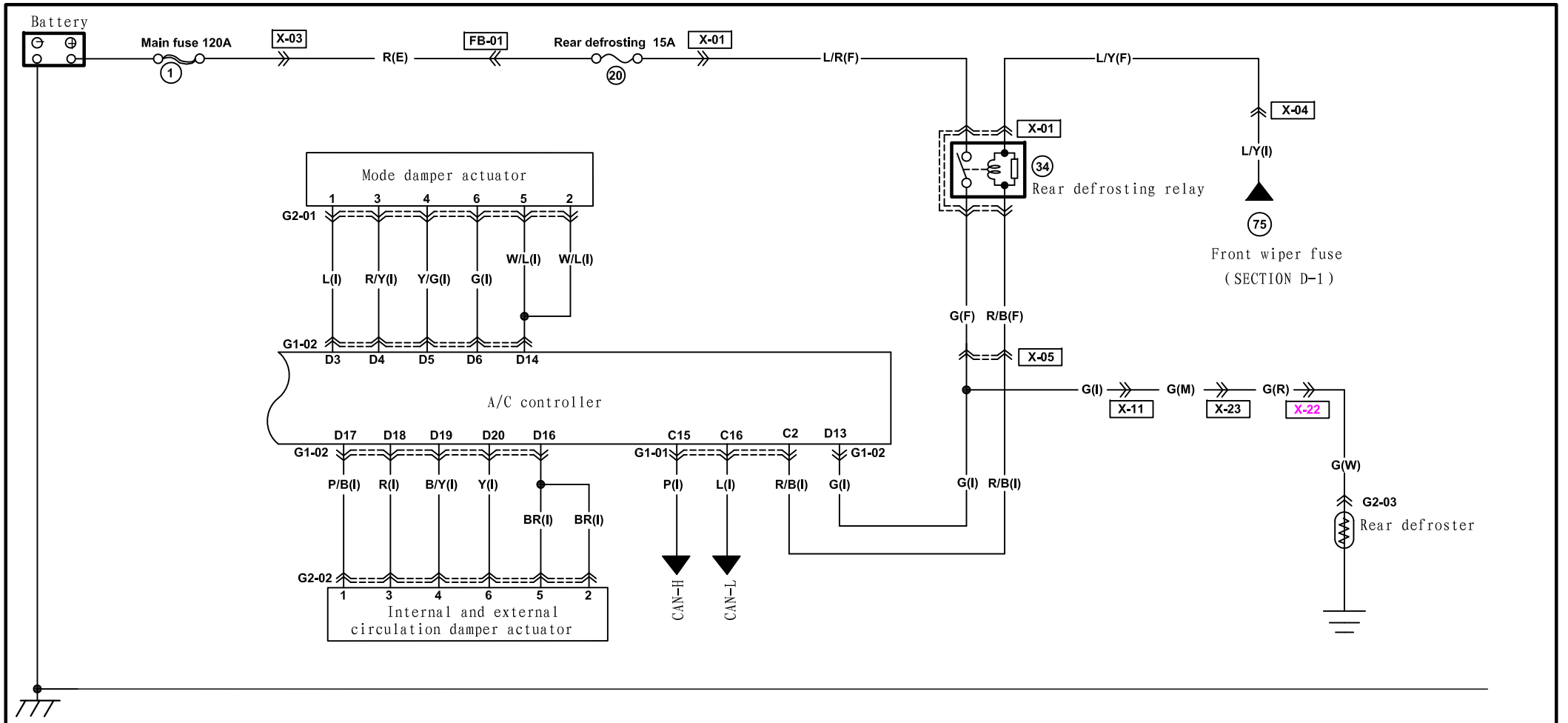

G2-01 Mode damper actuator (I)	G2-02 Internal and external circulation damper actuator	G2-03 Rear defroster (W)		
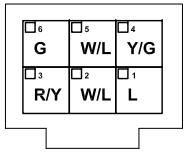	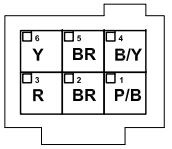			

www.cargeek.ir

Harness mark : F I E

www.cargeek.ir

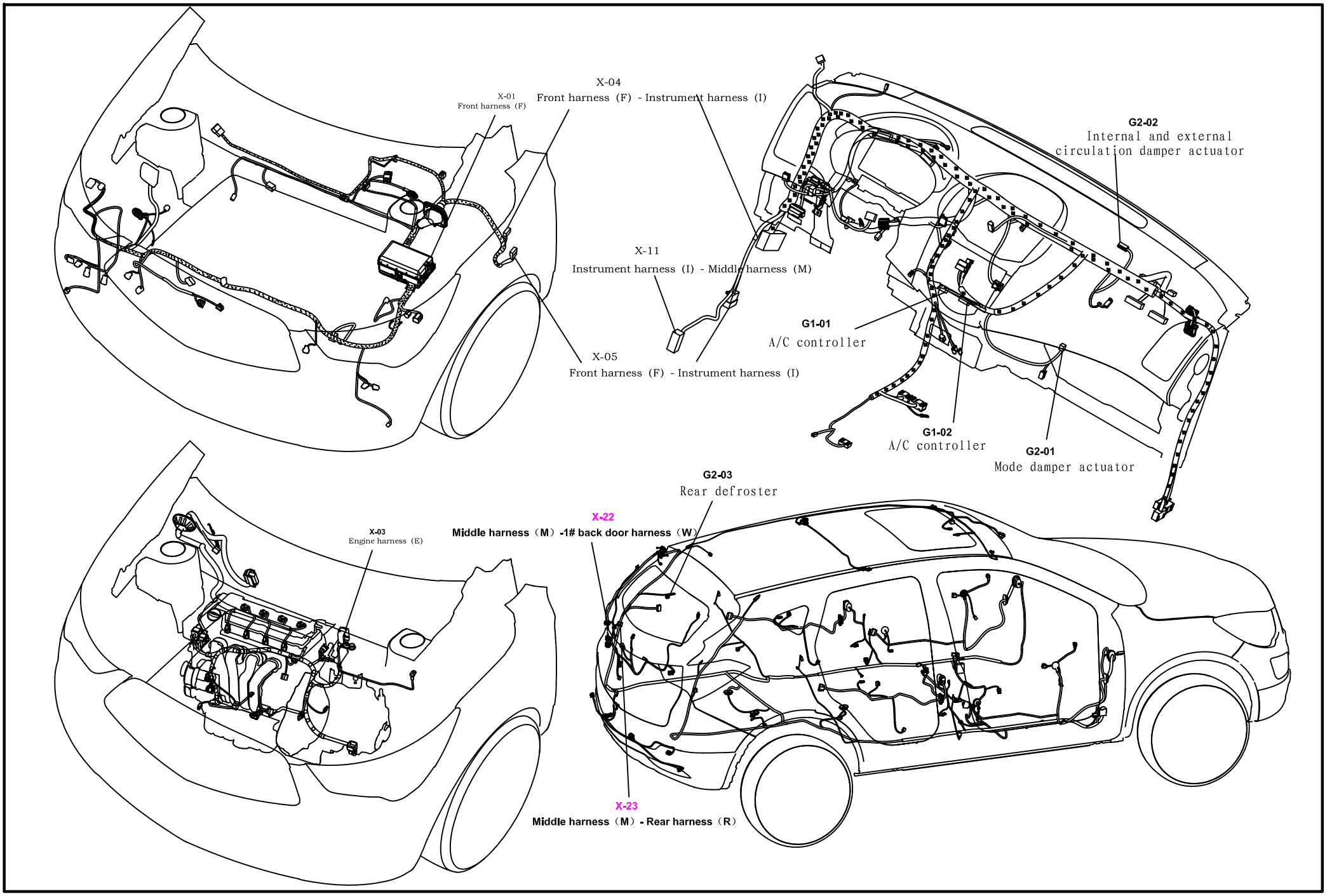

www.cargeek.ir

www.cargeek.ir

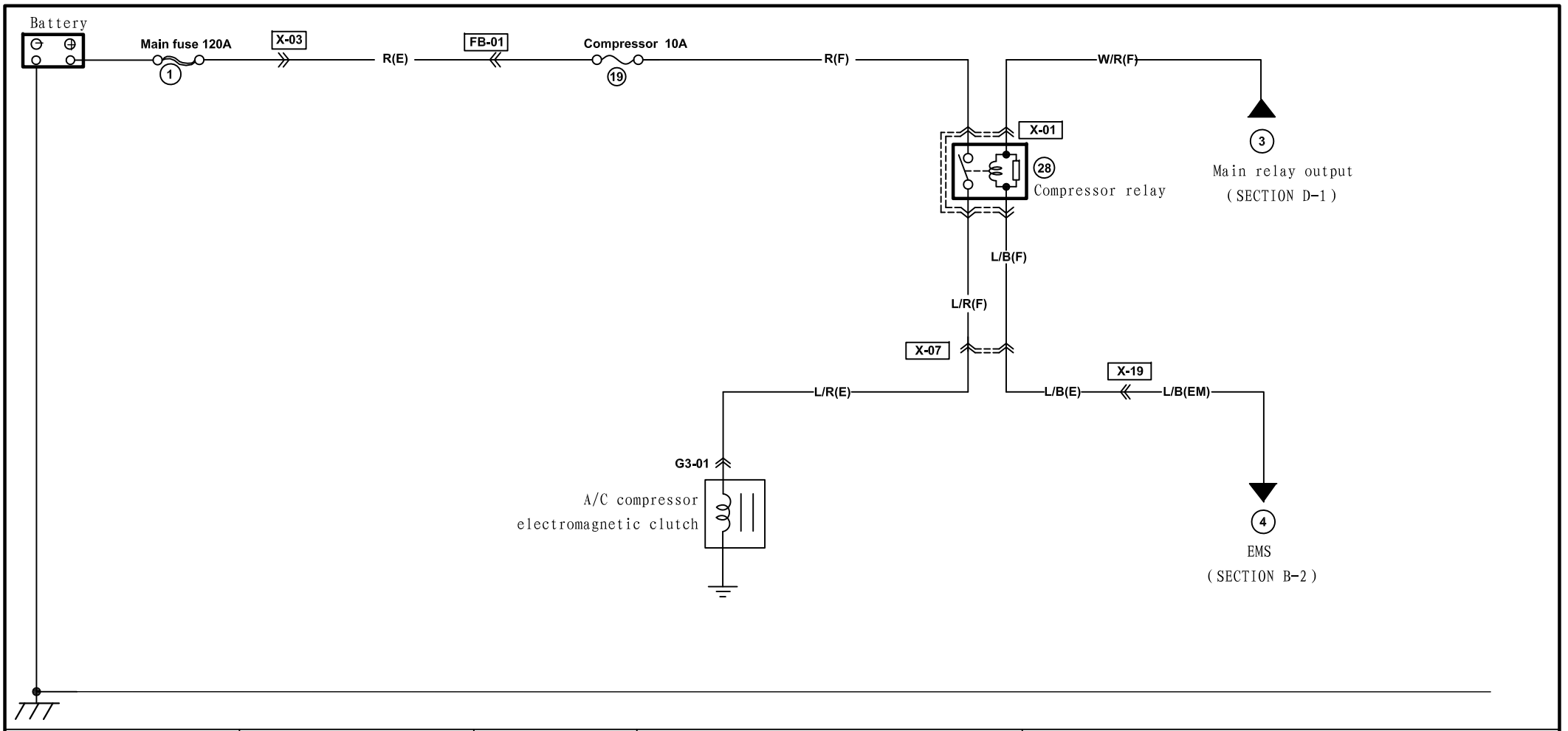

G3-01 Electromagnetic clutch (E) 				

www.cargeek.ir

Harness mark : F I E

www.cargeek.ir

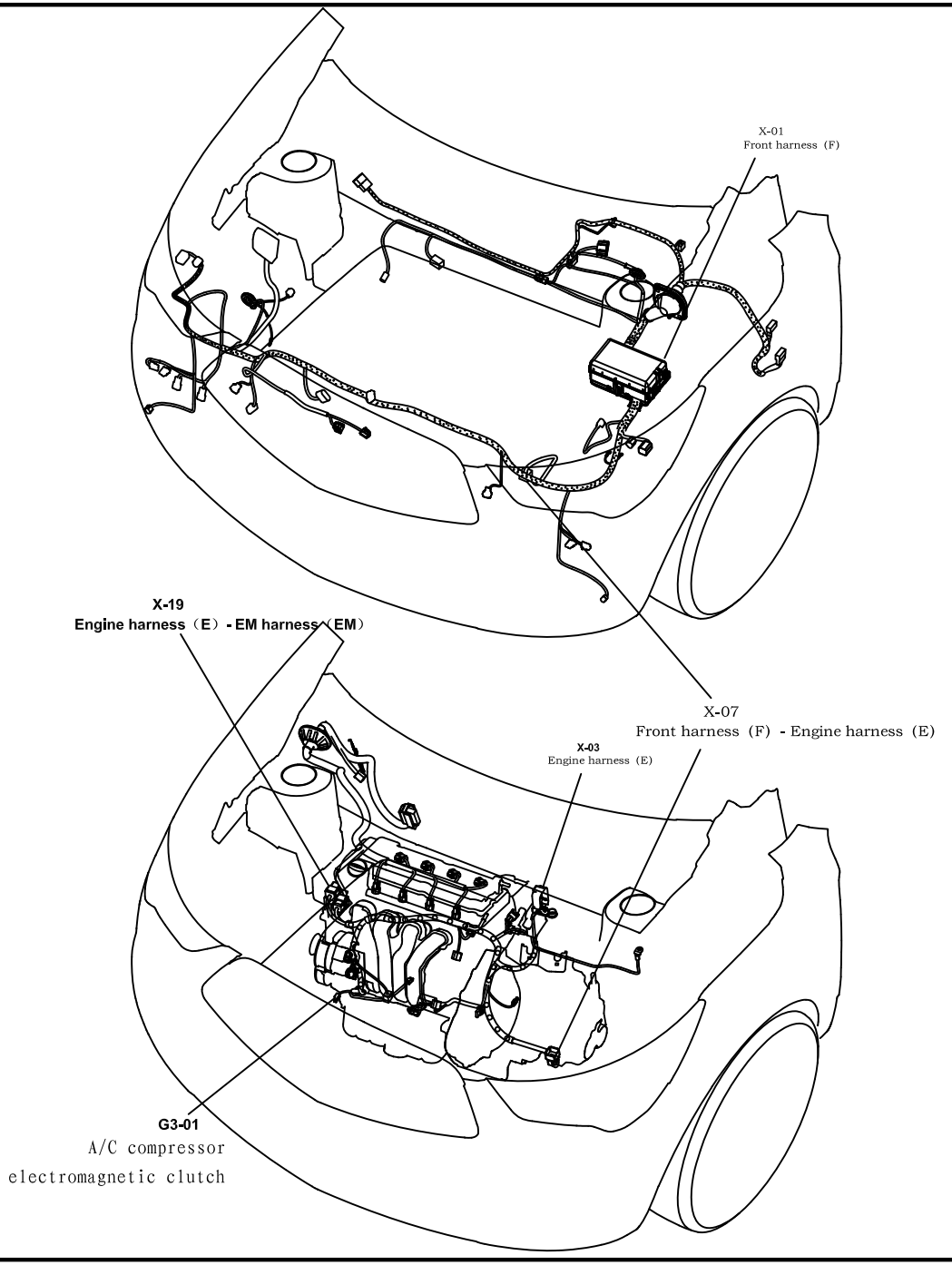

www.cargeek.ir

www.cargeek.ir

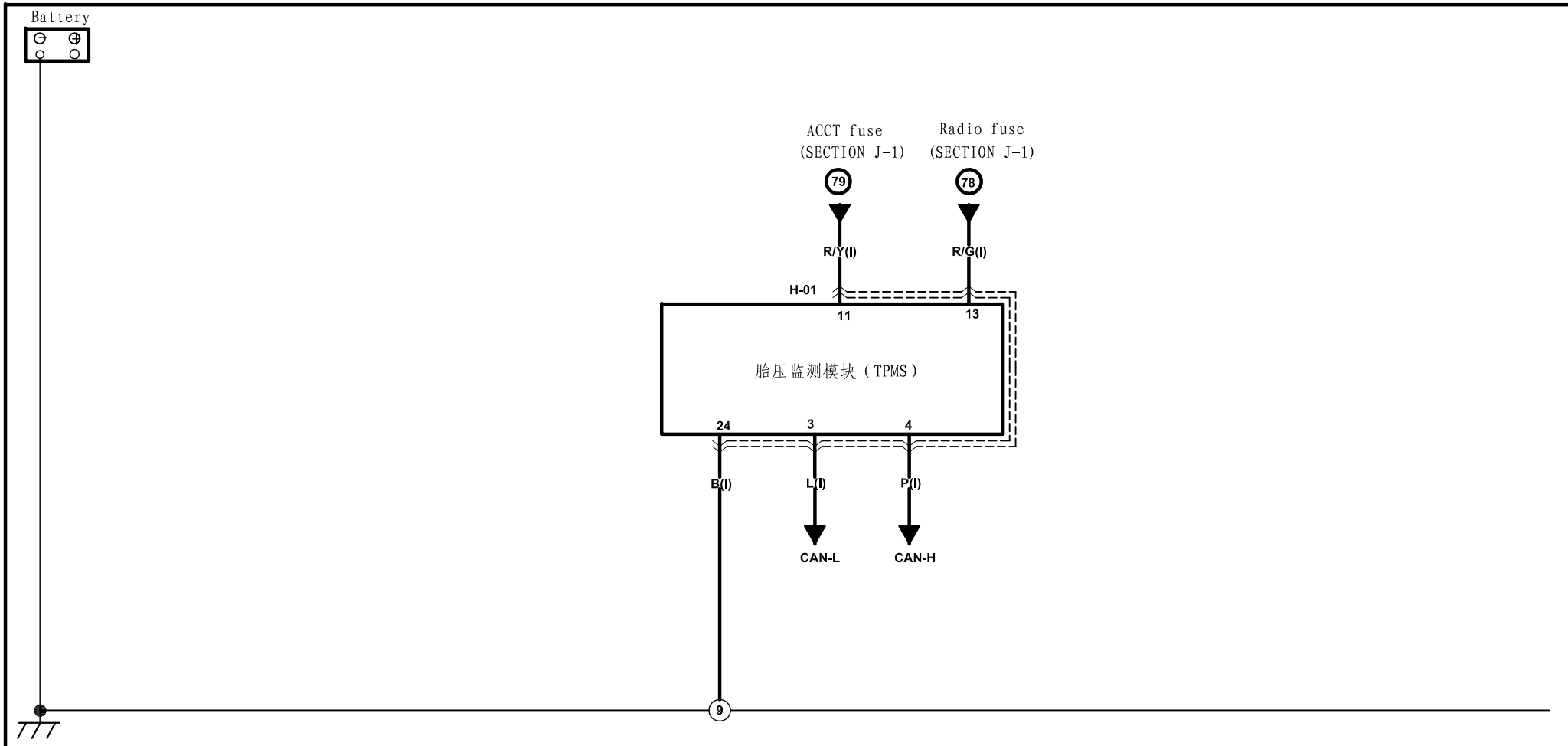

H-01 Tire pressure monitoring module (I)

1	2	3 L	4 P	5	6	7	8	9	10	11 R/Y	12
13 R/G	14	15	16	17	18	19	20	21	22	23	24 B

www.cargeek.ir

www.cargeek.ir

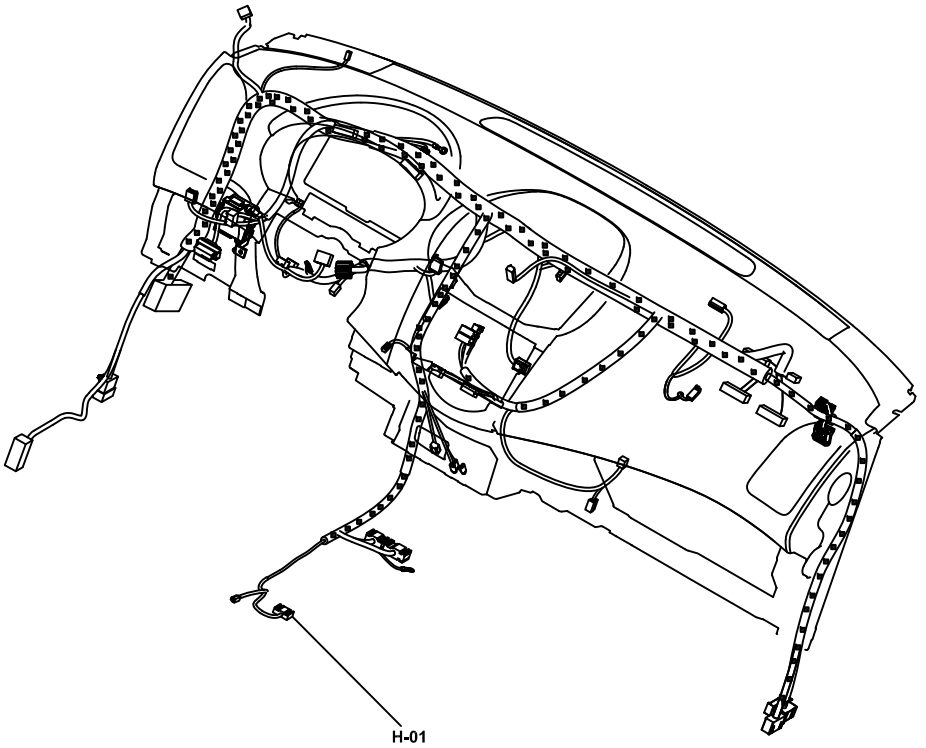

Tire pressure monitoring module (TPMS)

www.cargeek.ir

www.cargeek.ir

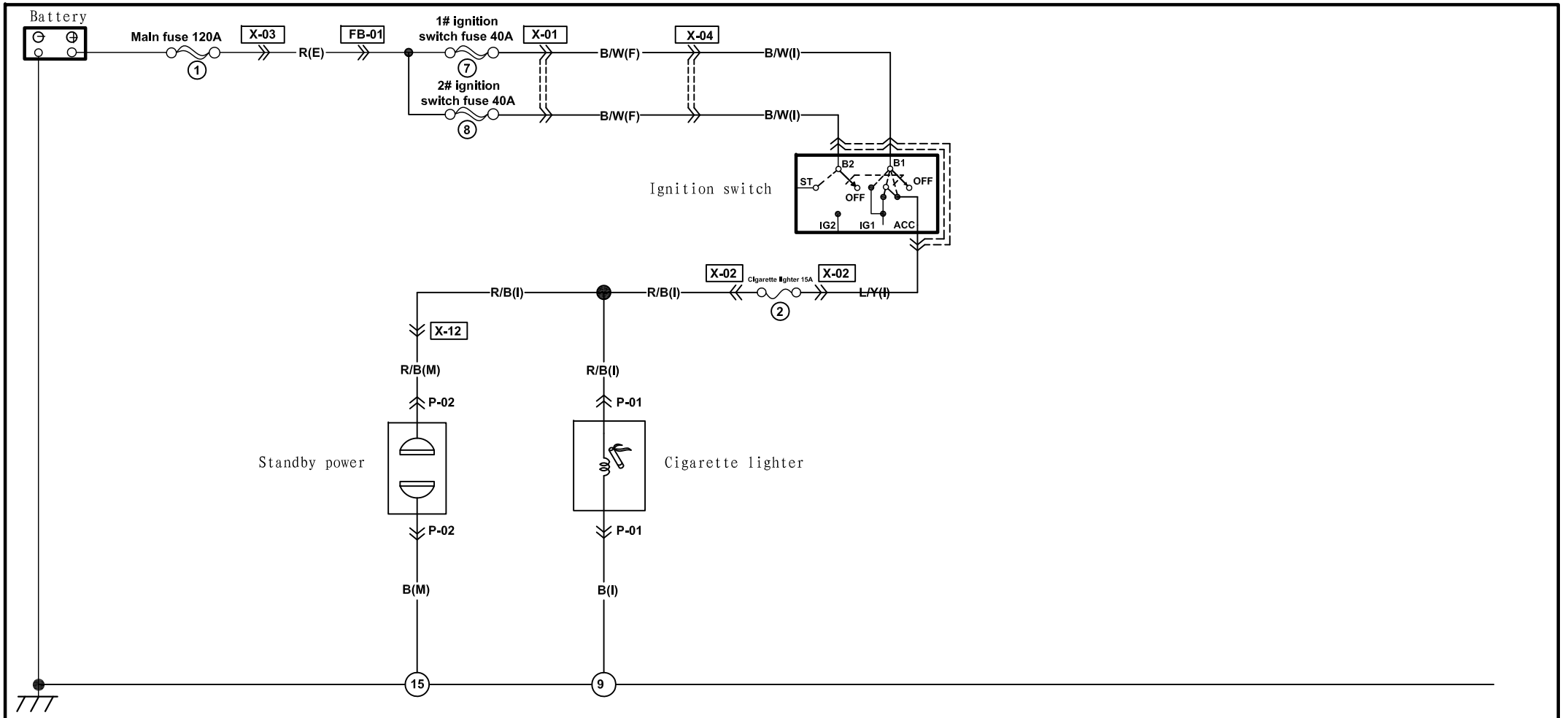

P-01 Cigarette lighter (I) 2 R/B 1 B	**P-02** Standby power (I) 2 R/B 1 B				

www.cargeek.ir

www.cargeek.ir

Harness mark: F I E

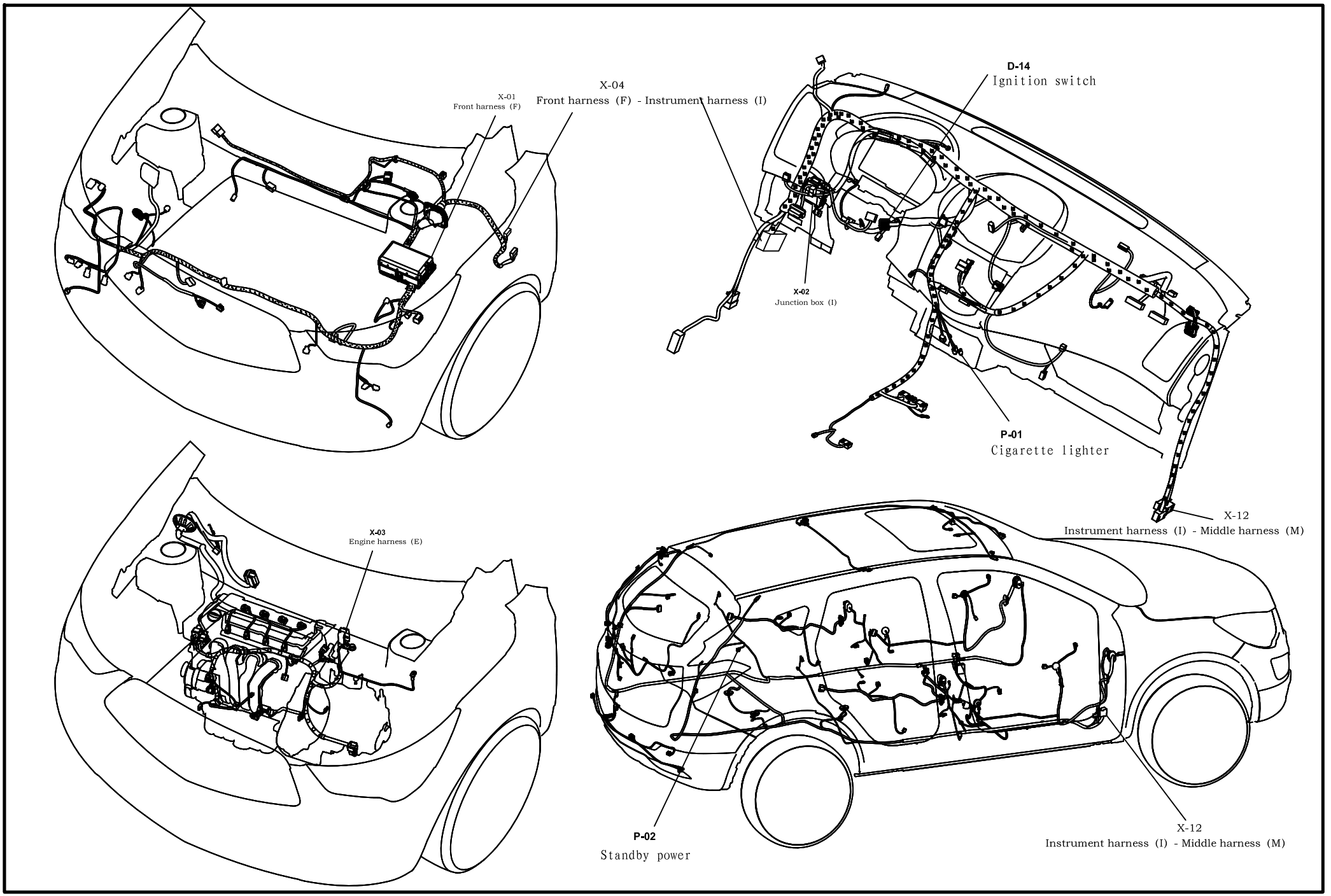

www.cargeek.ir

www.cargeek.ir

Sound System (CD /DVD rear vision system)

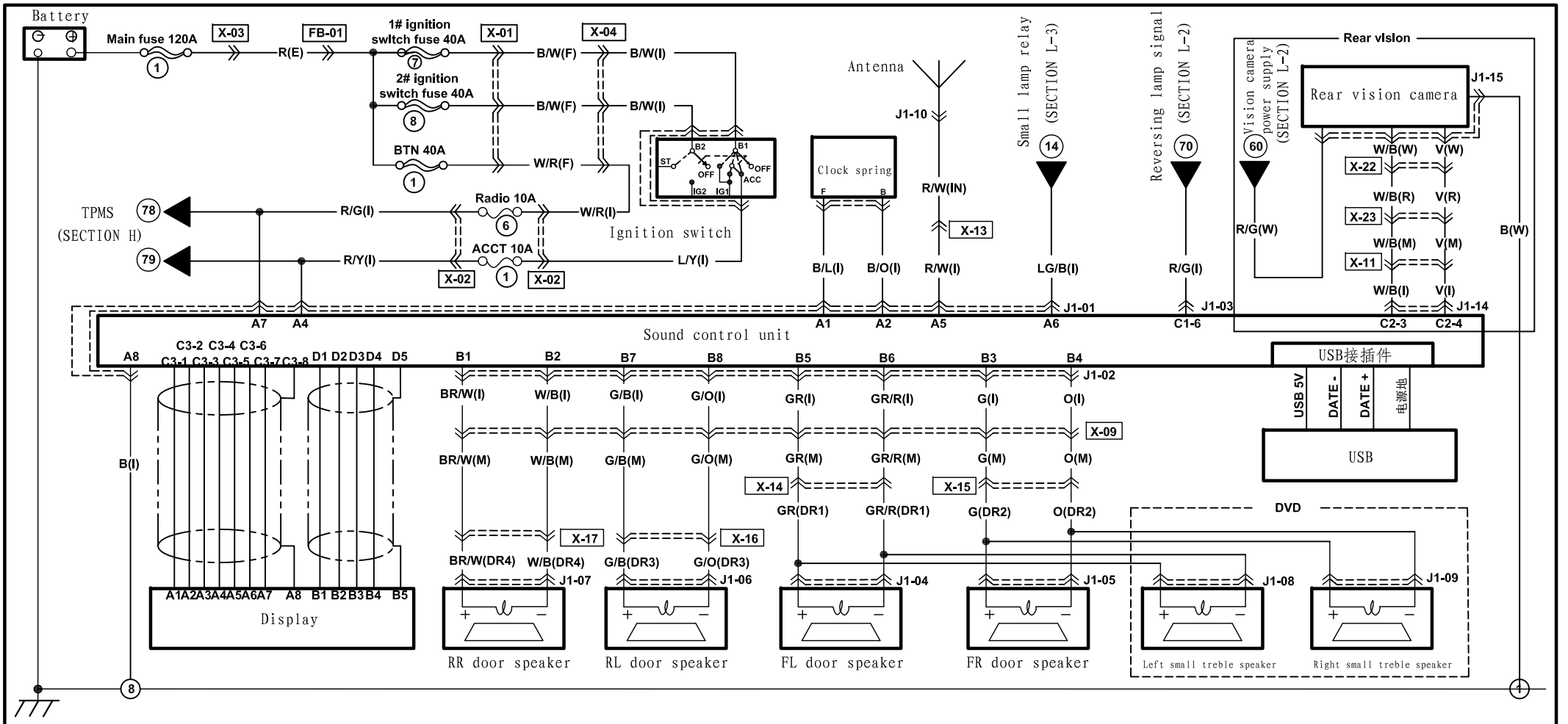

J1-01 Sound unit A Black (I)

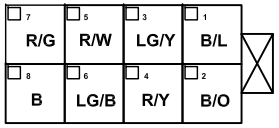

J1-02 Sound unit B Brown (I)

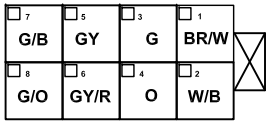

J1-03 Sound unit C1 Yellow(I)

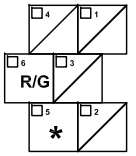

J1-14 Sound unit C2 Green(I)

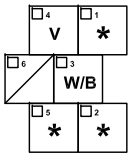

J2-12 Clock spring (I)

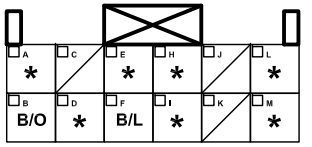

J1-06 RL door speaker(DR3)

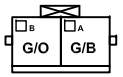

J1-07 RR door speaker(DR4)

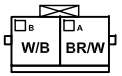

J1-08 Left small treble speaker(I)

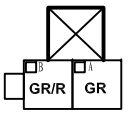

J1-09 Right small treble speaker(I)

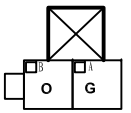

J1-10 Antenna (IN)

J1-04 FL door speaker(DR1)

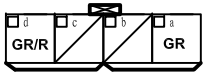

J1-05 FR door speaker(DR2)

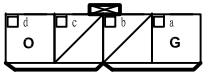

J1-15 Rear vision camera(W)

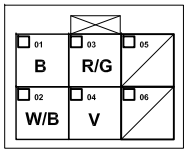

www.cargeek.ir

Harness mark : F I E

www.cargeek.ir

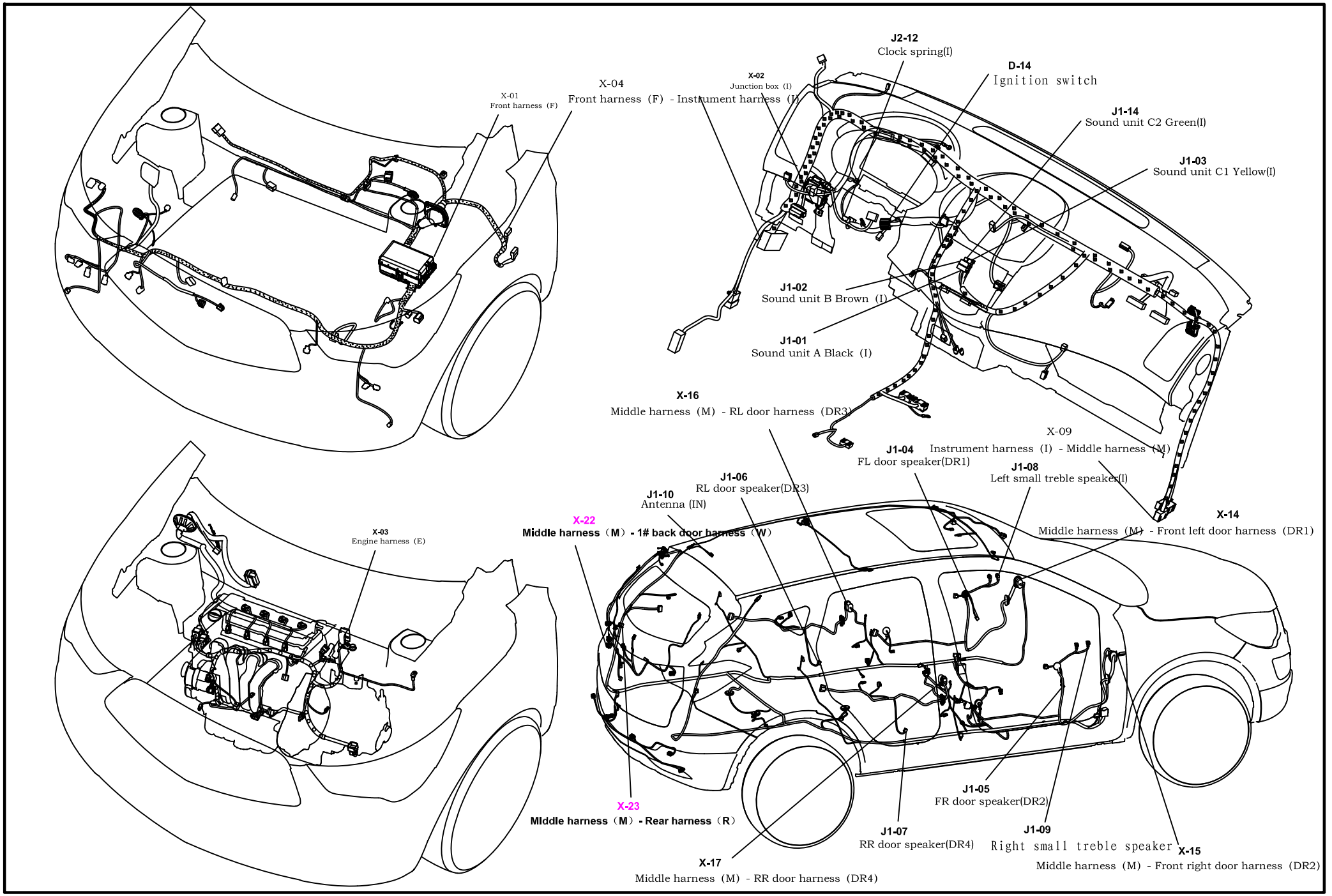

www.cargeek.ir

www.cargeek.ir

Sound System (DVD 360 panoramic view)

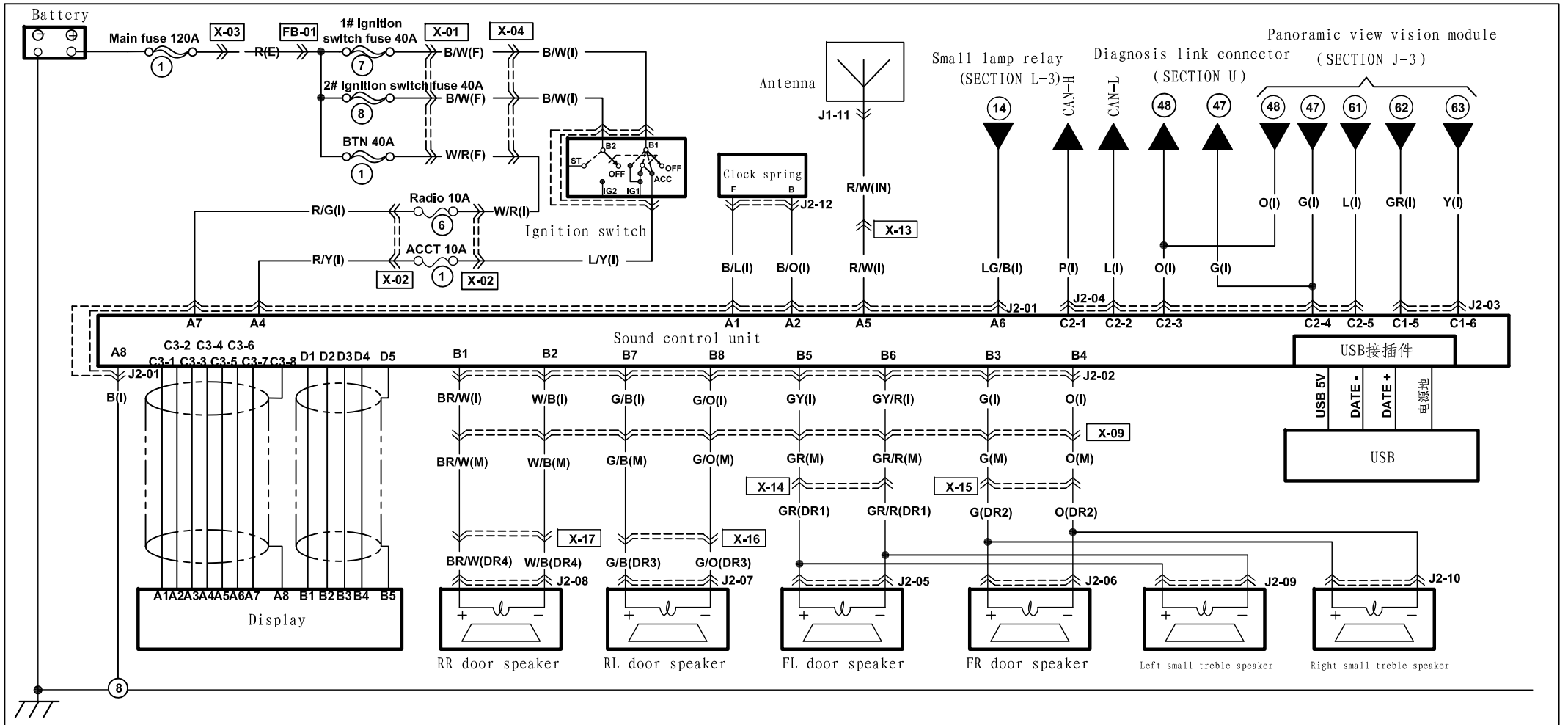

J2-01 Sound unit A Black (I)

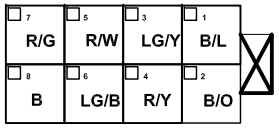

J2-02 Sound unit B Brown (I)

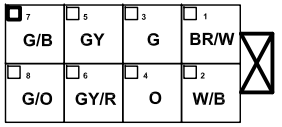

J2-03 Sound unit C1 Yellow(I)

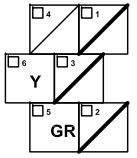

J2-04 Sound unit C2 Green(I)

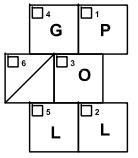

J2-12 Clock spring (I)

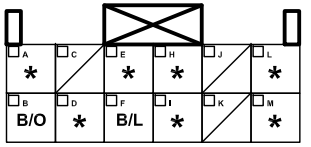

J1a-05 FL door speaker(DR1)

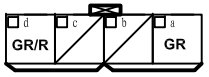

J2-06 FR door speaker(DR2)

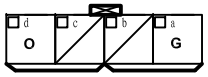

J2-07 RL door speaker (DR3)

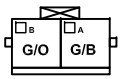

J2-08 RR door speaker (DR4)

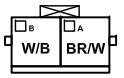

J2-09 Left small treble speaker(DR1)

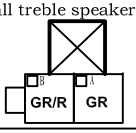

J2-10 Right small treble speaker(DR2)

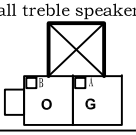

J2-11 Antenna (IN)

www.cargeek.ir

Harness mark : F I E

www.cargeek.ir

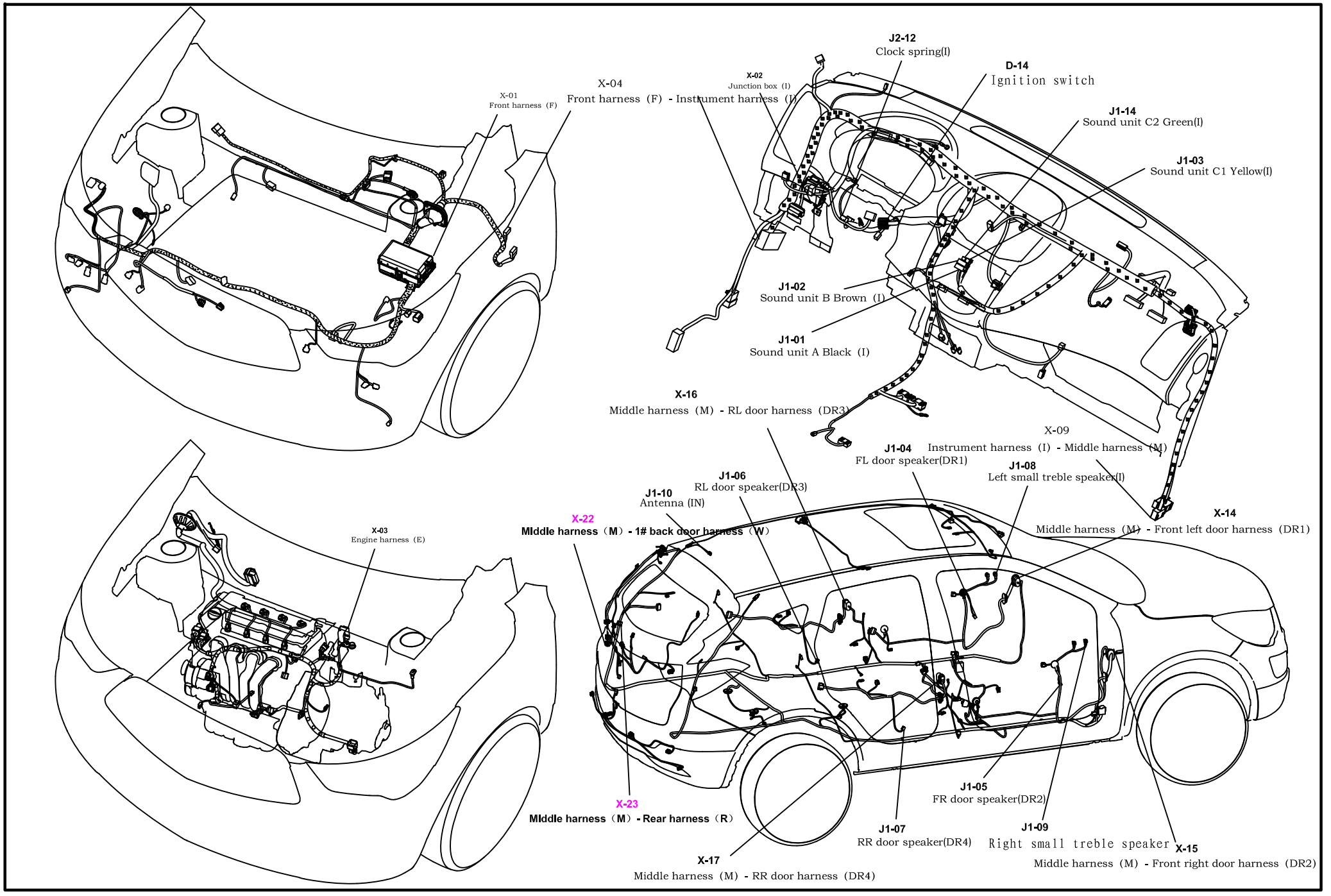

www.cargeek.ir

www.cargeek.ir

Sound System (DVD 360 panoramic view)

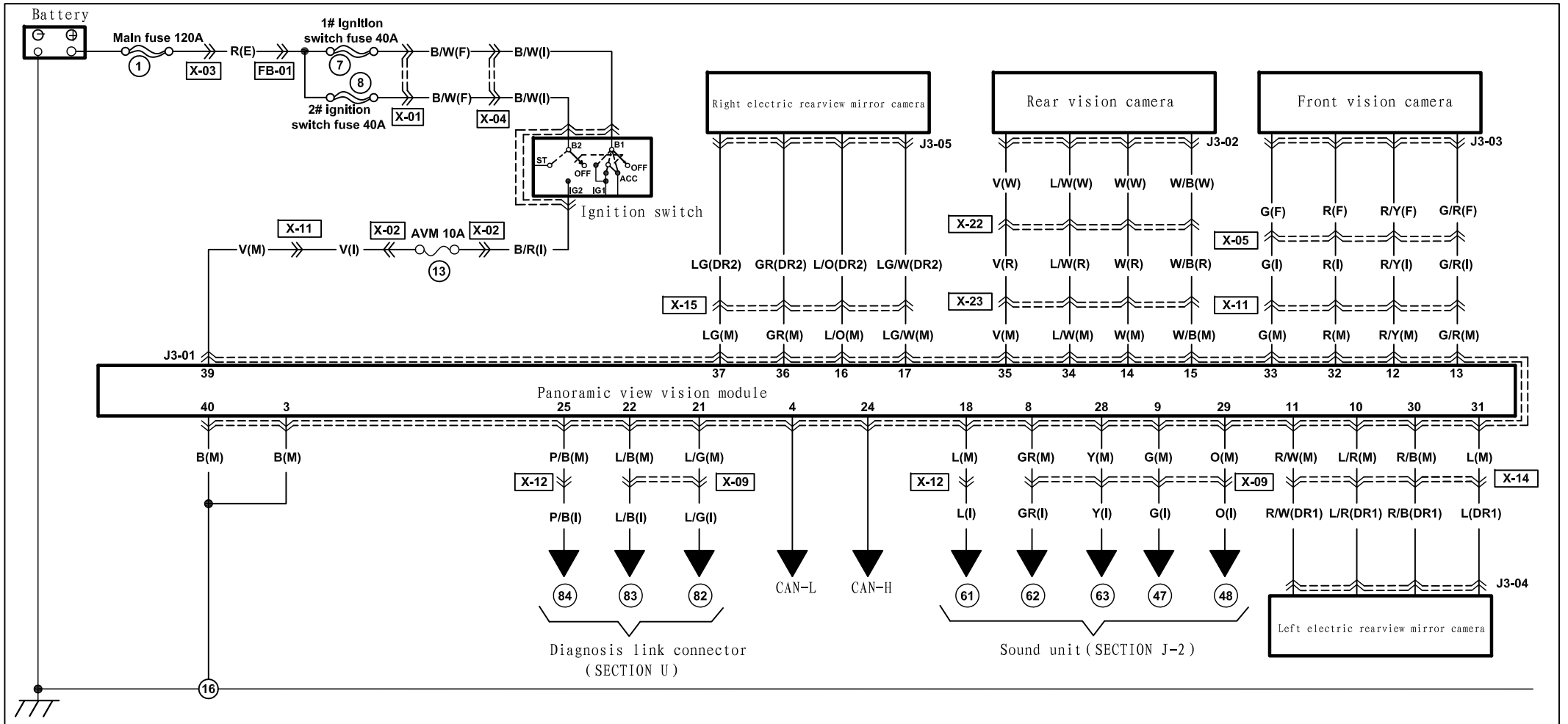

J3-01 Panoramic view vision module(M)

1	2	3	4	5	6	7	8	9	10	11	12	13	14	15	16	17	18	19	20
		B	L				GR	G	L/R	R/W	R/Y	G/R	W	W/B	L/O	LG/W	L		
21	22	23	24	25	26	27	28	29	30	31	32	33	34	35	36	37	38	39	40
L/G	L/B		P	P/B			Y	O	R/B	L	R	G	L/W	V	GR	LG		V	B

J3-02 Rear vision camera(W)

01	02	03	04
W/B	V	W	L/W

J3-03 Front vision camera(F)

01	02	03	04
R	R/Y	G	G/R

J3-04 Left electric rearview mirror(DR1)

a	b	c			d	e
*	R/B	L/R			L	R/W
f	g	h	i	j	k	l
*	*	*	*	*	*	*

J3-05 Right electric rearview mirror (DR2)

a	b	c			d	e
*	LG/W	LG			L/O	GR
f	g	h	i	j	k	l
*	*	*	*	*	*	*

www.cargeek.ir

Harness mark : F I E www.cargeek.ir

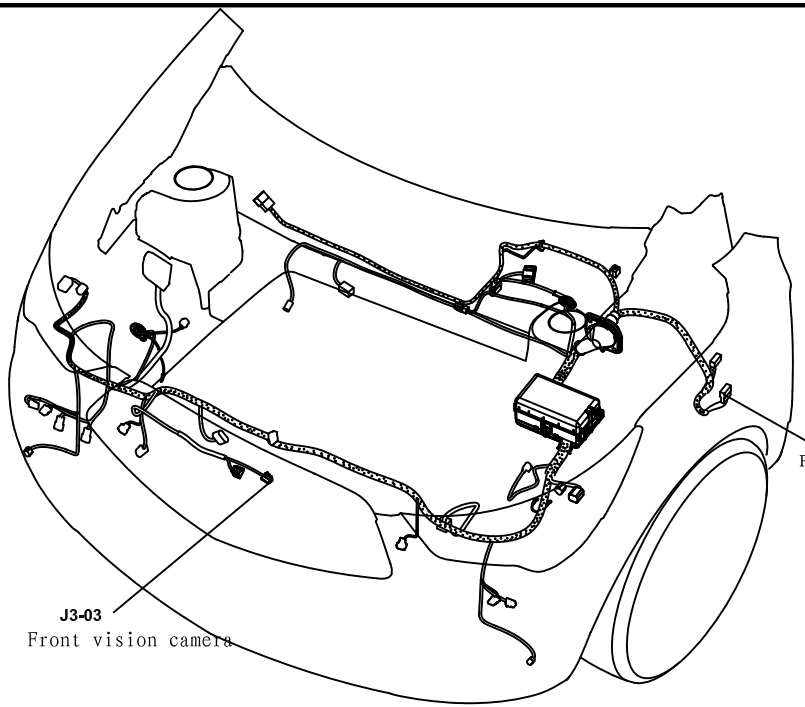

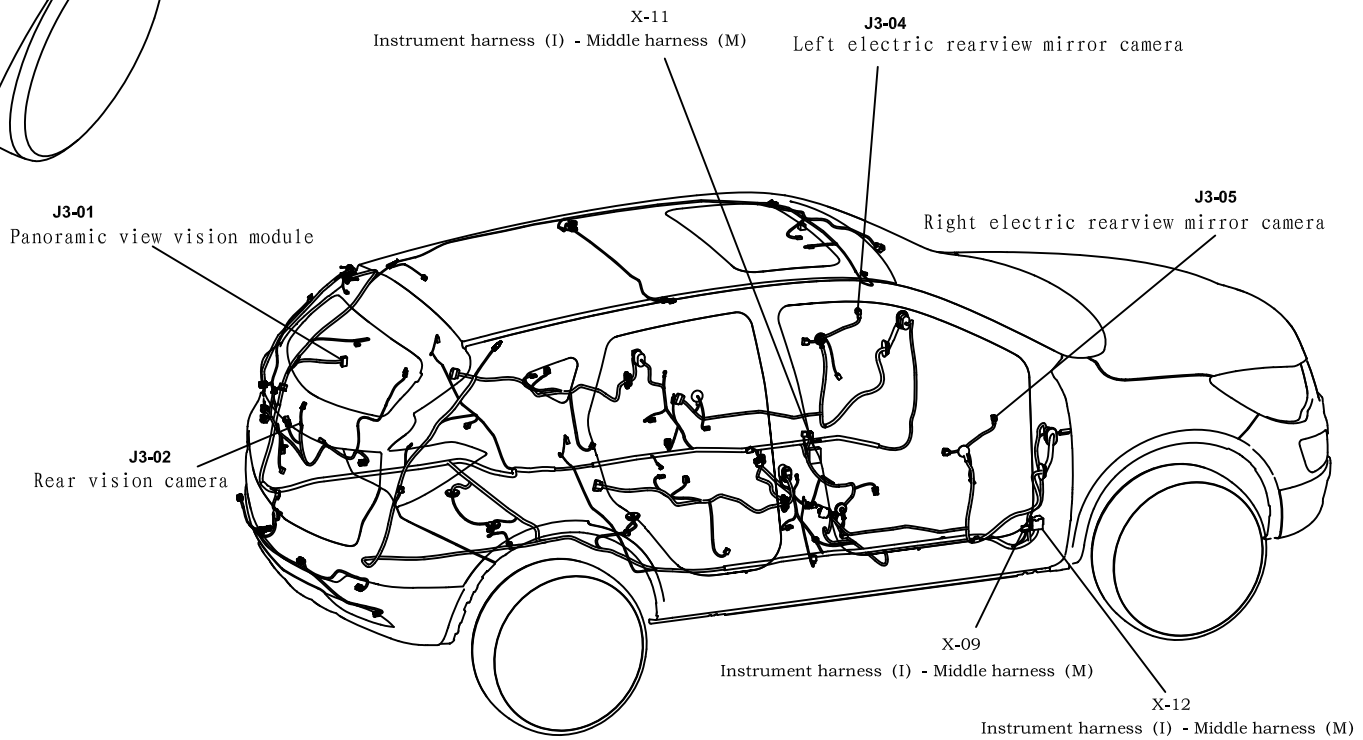

www.cargeek.ir

www.cargeek.ir

Power window system

Battery

Main fuse 120A (1) — X-03 — R(E) — FB-01

B/W(F) — X-04 — X-01 — 40A (7)

B/W(I) — D-14 — Ignition lock (ST, B2, B1, OFF, ACC, IG2, IG1)

L(I) — X-02 — Power window 30A (22) — X-02

R/W(I) — (23) electric side mirror (to K-3 section)

X-11 — R/W(M) — (24) to rear power window (to K-2 section)

Main switch of power window — K1-01

FL window switch (DOWN, UP)
FR window switch (DOWN, UP)
Lock window switch
indictor of lock window switch
Back light of lock window switch
Back light of lock window switch

UP, DOWN, UP, DOWN

K1-01 — R/G(M), Y/R(M), L/W(M), G/R(M), R/B(M) — X-24 — R/G(M), Y/R(M) — (25), (26), (27), (28), (29)

(To rear window lifter switch K-2 section)

K1-01 — R(M), G(M), R/B(M), Y/G(M) — X-15 — R(DR2), G(DR2), R/B(DR1), Y/G(DR1)

K1-04 — M — FR window motor

K1-03 — b, a, f, e, d, c — M — FL window motor

K1-01 — LG/B(M), B(M) — X-14 — (14) Position light (to K-2 section)

(13)

K1-01 Power window switch (M)

10	11			12	13	14
R	G			R/W	R	G
02		04	05	06	07	08
G	R	B	B	R/L	Y/G	R/B

Power window switch (M)

01	02	03	04	05	06	07	08
		94	97	54 0.5AVSS R/G		655 0.5AVSS L/W	654 0.5AVSS G/R
09	10	11	12	13	14	15	16
91	651 0.5AVSS R/B	656 0.5AVSS Y/R	650 0.5AVSS R/G			501S 0.5AVSS LG/B	

K1-03 FL window motor (DR1)

R/B — Y/G

K1-04 FR window motor (DR2)

R
G

www.cargeek.ir

Harness mark : F I E

www.cargeek.ir

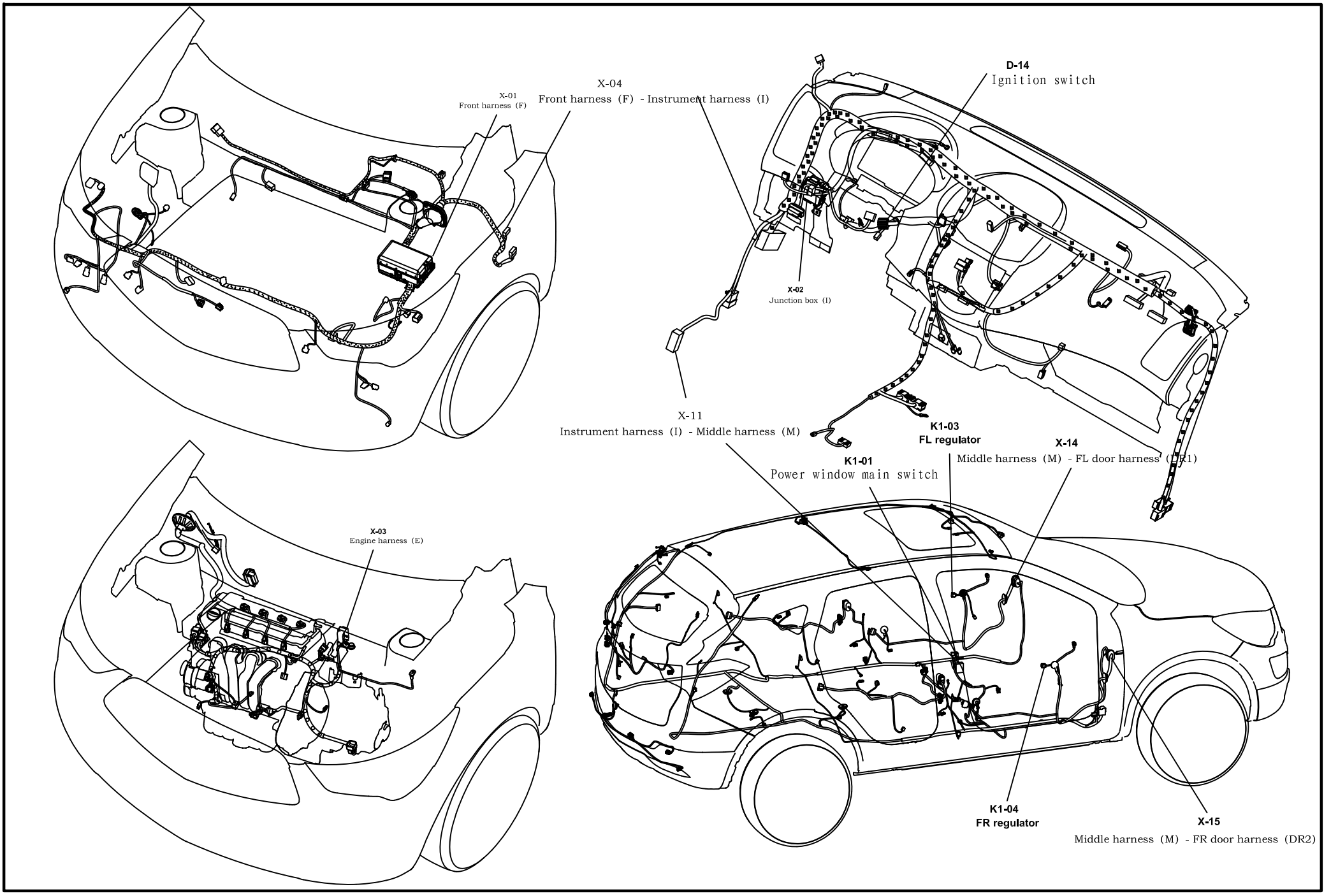

www.cargeek.ir

www.cargeek.ir

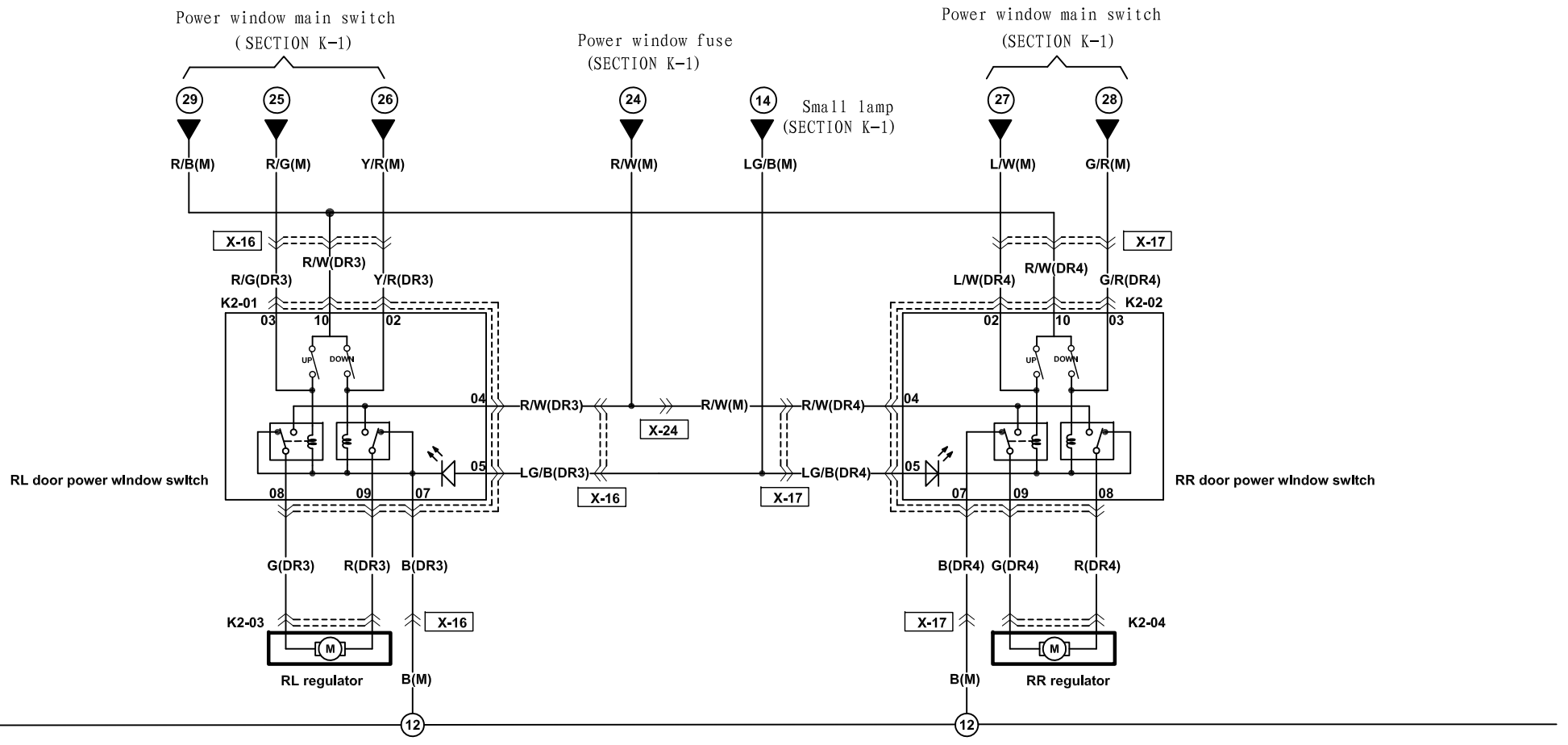

K2-01 RL door power window switch (DR3)

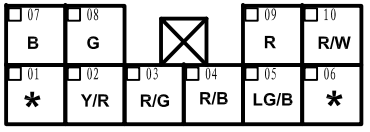

K2-03 RL regulator (DR2)

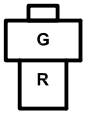

K2-02 RR door power window switch (DR4)

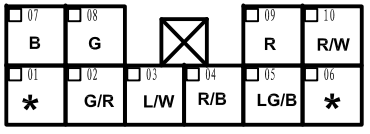

K2-04 RR regulator (DR4)

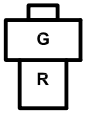

www.cargeek.ir

www.cargeek.ir

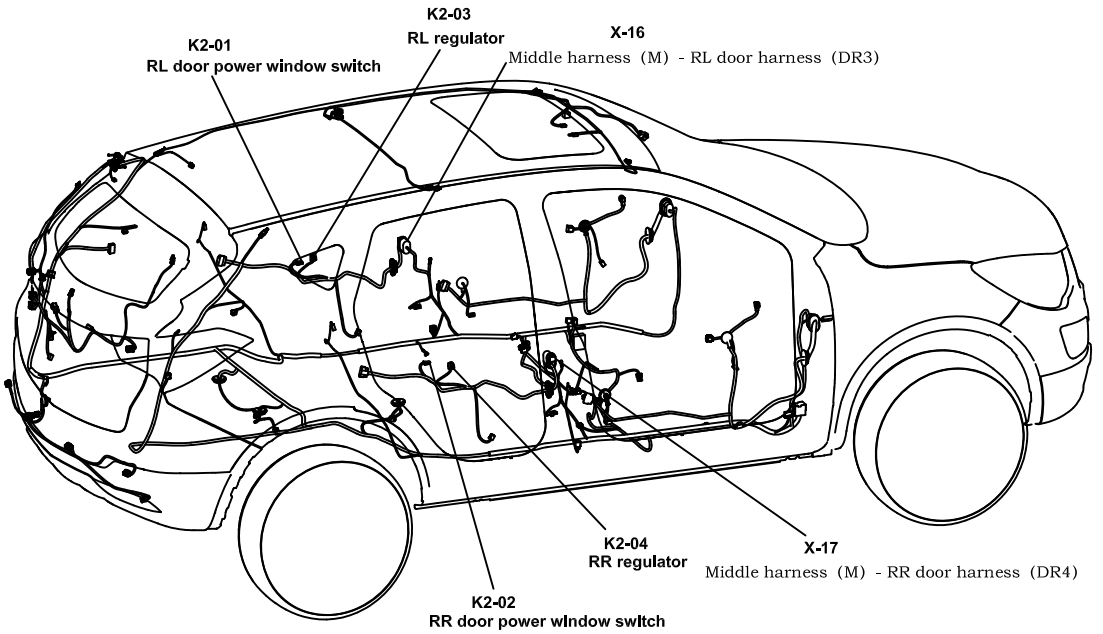

www.cargeek.ir

www.cargeek.ir

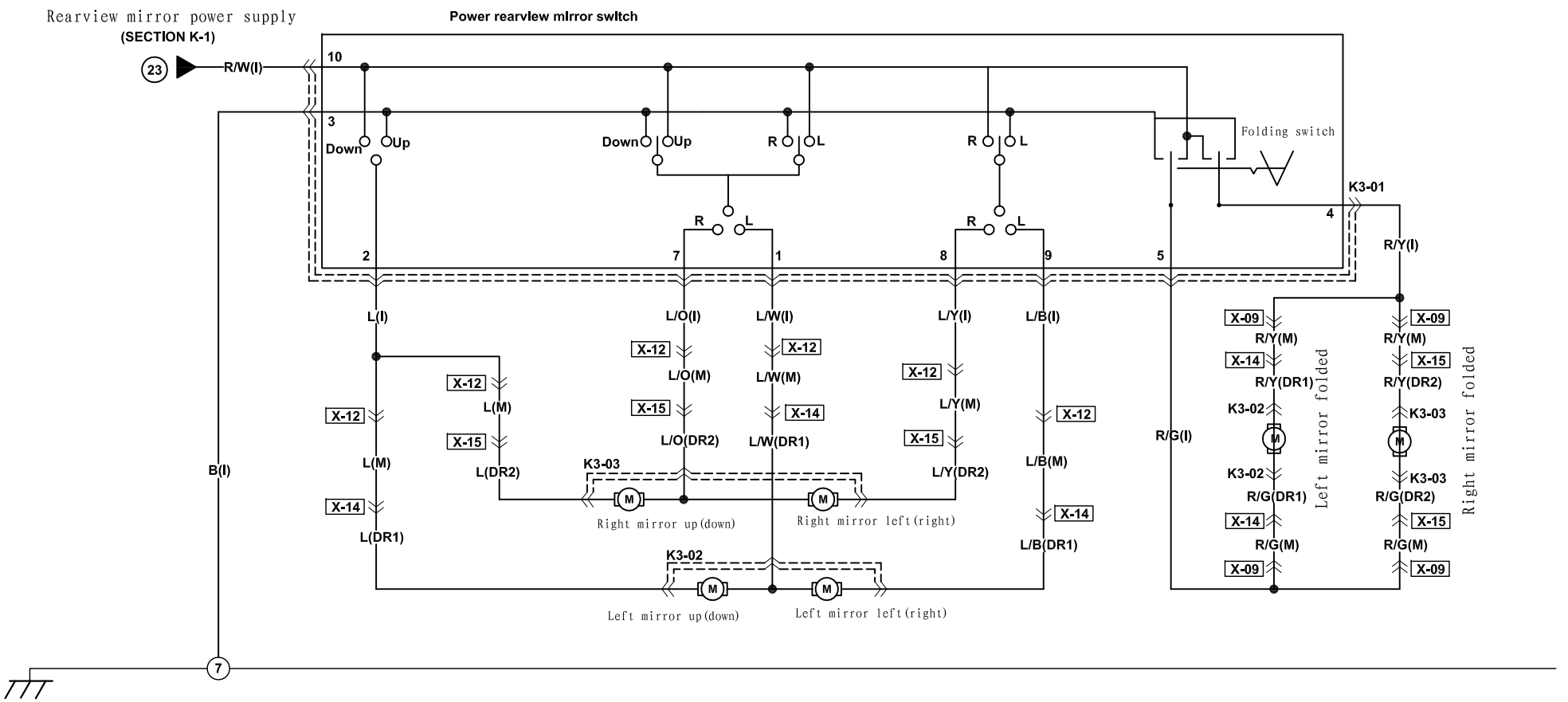

K3-01 Power rearview mirror switch (I)

5	4	3	2	1
R/Y	R/G	B	L	L/W
10	9	8	7	6
R/W	L/B	L/Y	L/O	

K3-02 Left power rearview mirror (DR1)

a	b	c	d	e
*	*	*	*	*
f	g	h	i	j	k	l
*	*	R/G	R/Y	L	L/B	L/W

K3-03 Right power rearview mirror (DR2)

a	b	c	d	e
*	*	*	*	*
f	g	h	i	j	k	l
*	*	R/G	R/Y	L	L/Y	L/O

www.cargeek.ir

Harness mark : F I E www.cargeek.ir

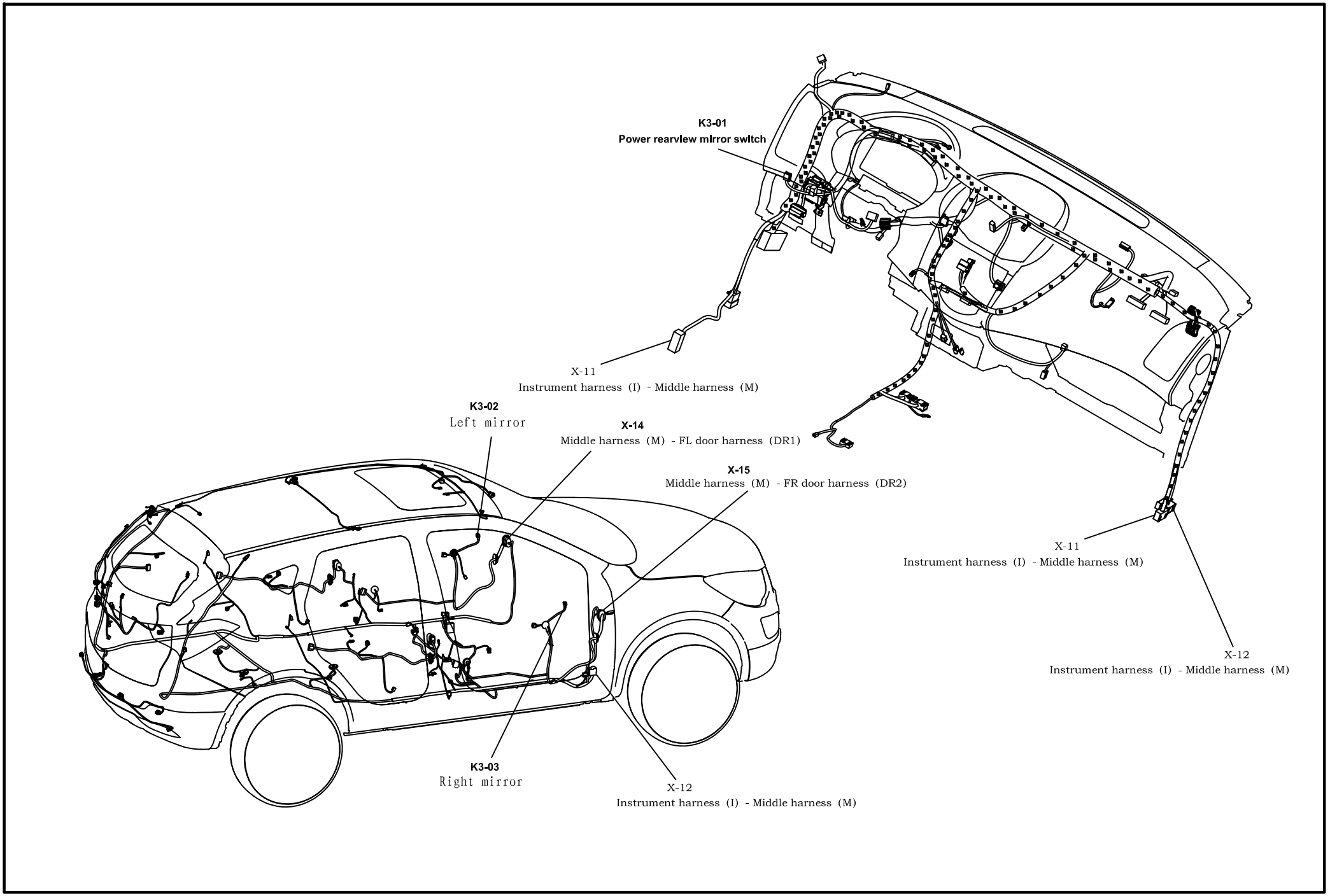

www.cargeek.ir

www.cargeek.ir

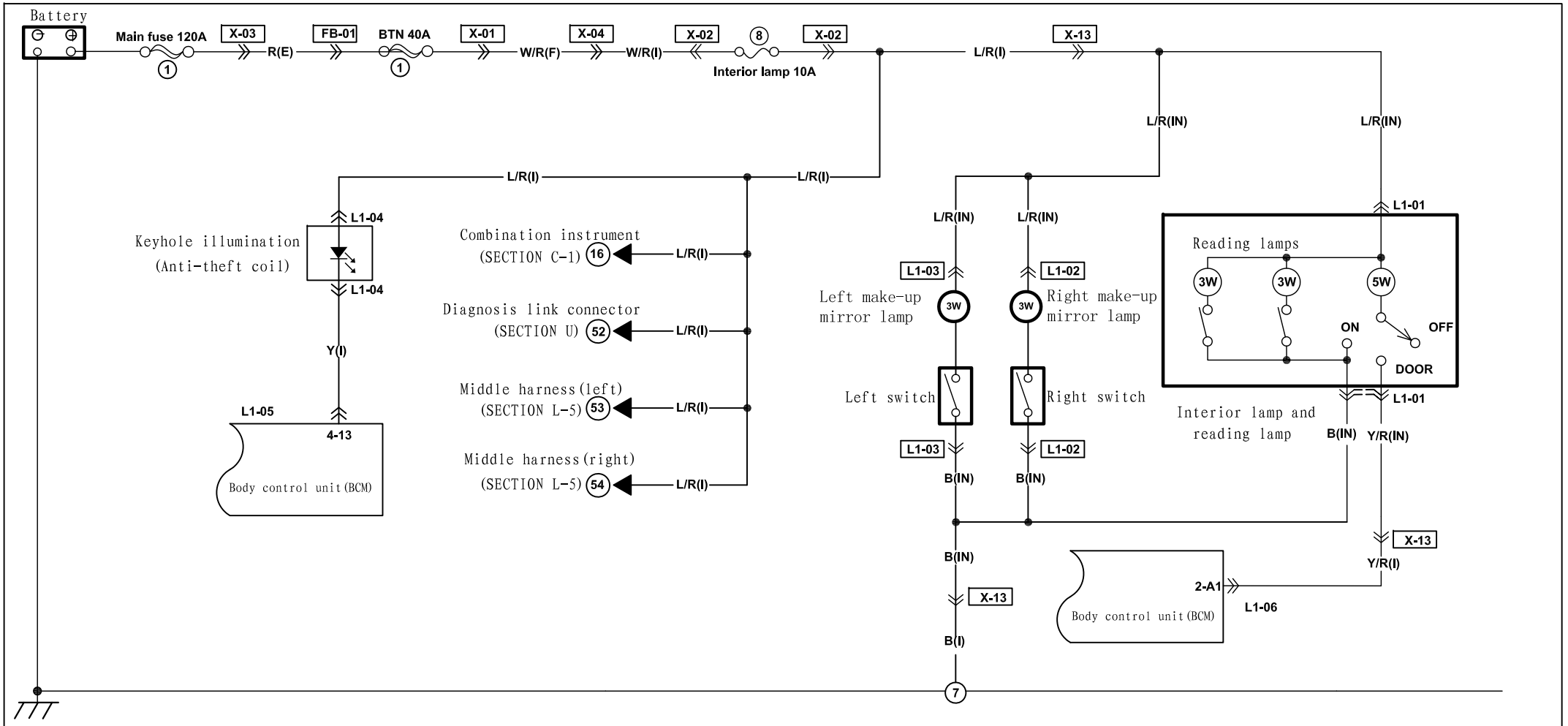

L1-01
Interior lamp and reading lamp (IN)

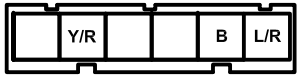

L1-02
Left make-up mirror lamp (IN)

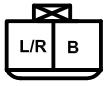

L1-03
Right make-up mirror lamp (IN)

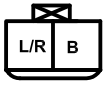

L1-04
Anti-theft coil (I)

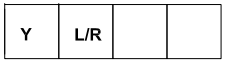

L1-05 BCM 4 (I)

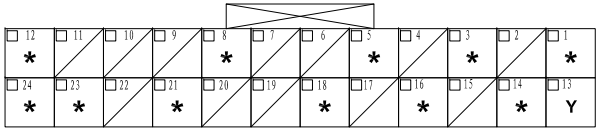

L1-06 BCM 2 (I)

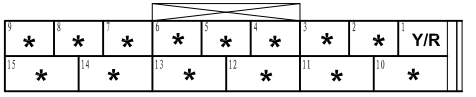

www.cargeek.ir

Harness mark : F I E

www.cargeek.ir

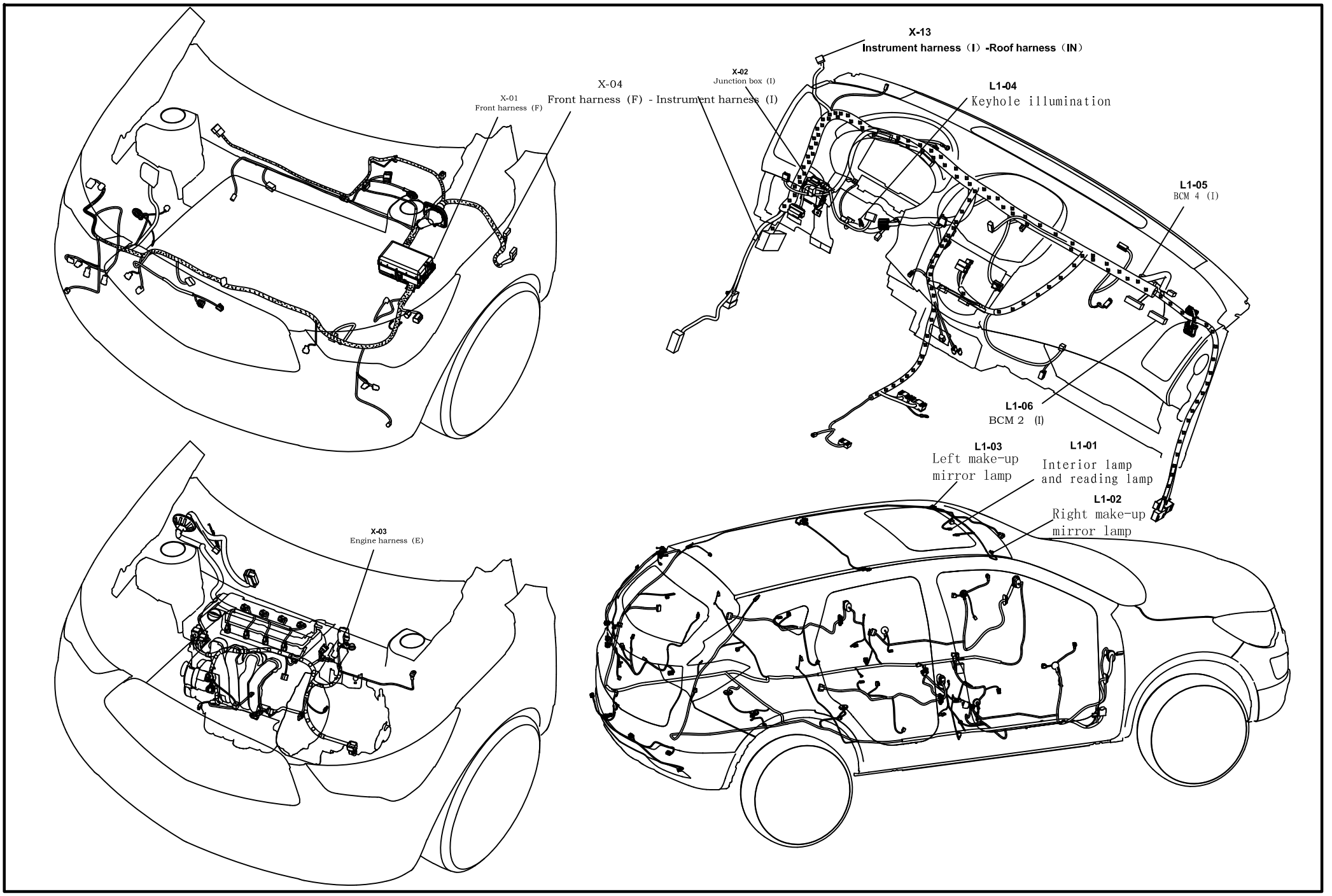

www.cargeek.ir

www.cargeek.ir

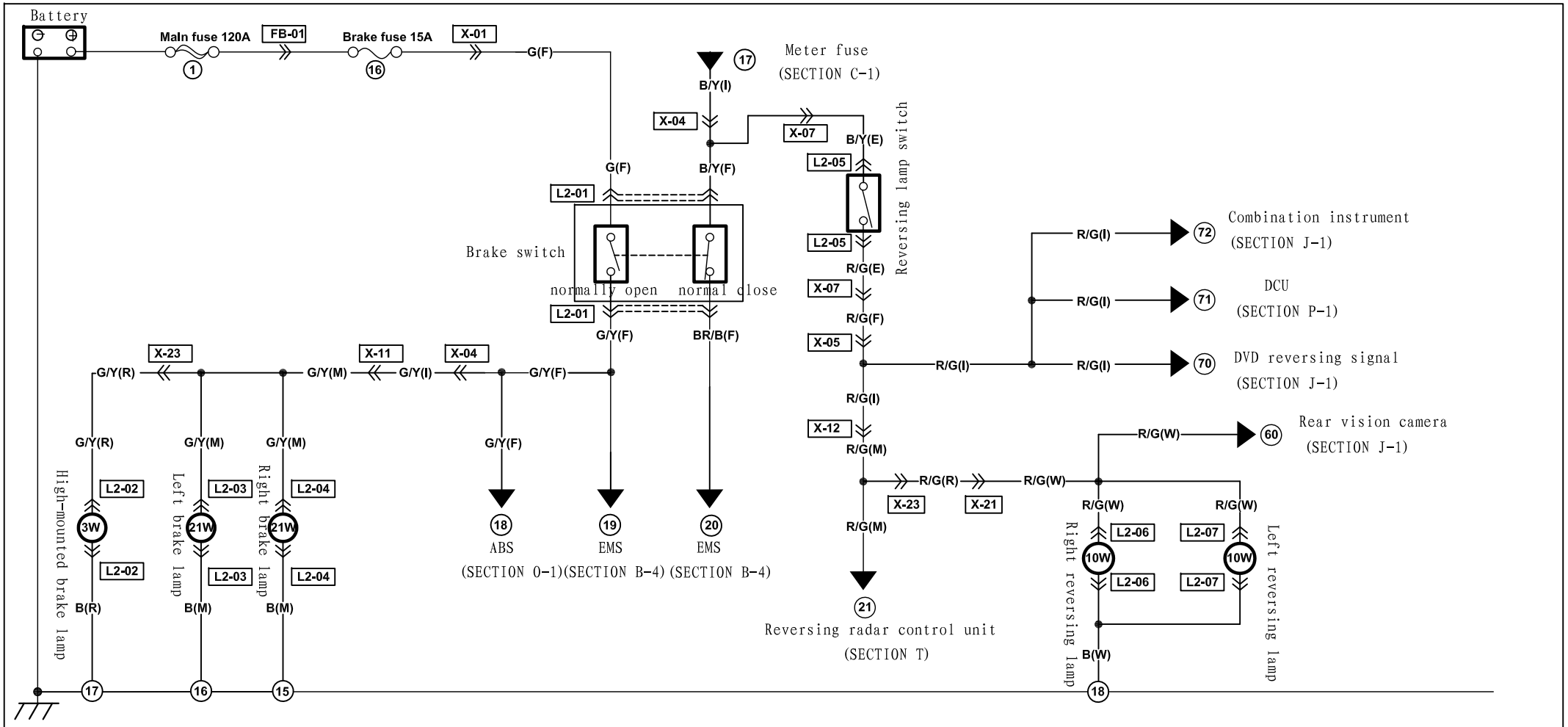

L2-01 Brake switch (F)

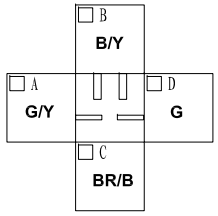

L2-02 High-mounted brake lamp (M)

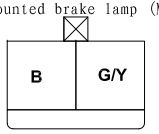

L2-04 Right brake lamp (M)

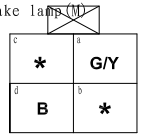

L2-06 Right brake lamp (W)

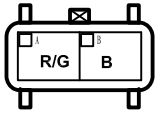

L2-03 Left brake lamp (M)

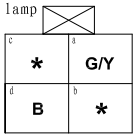

L2-05 Reversing lamp switch (E)

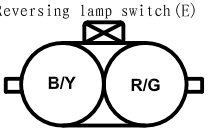

L2-07 Left brake lamp (W)

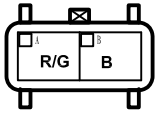

www.cargeek.ir

Harness mark : F I E www.cargeek.ir

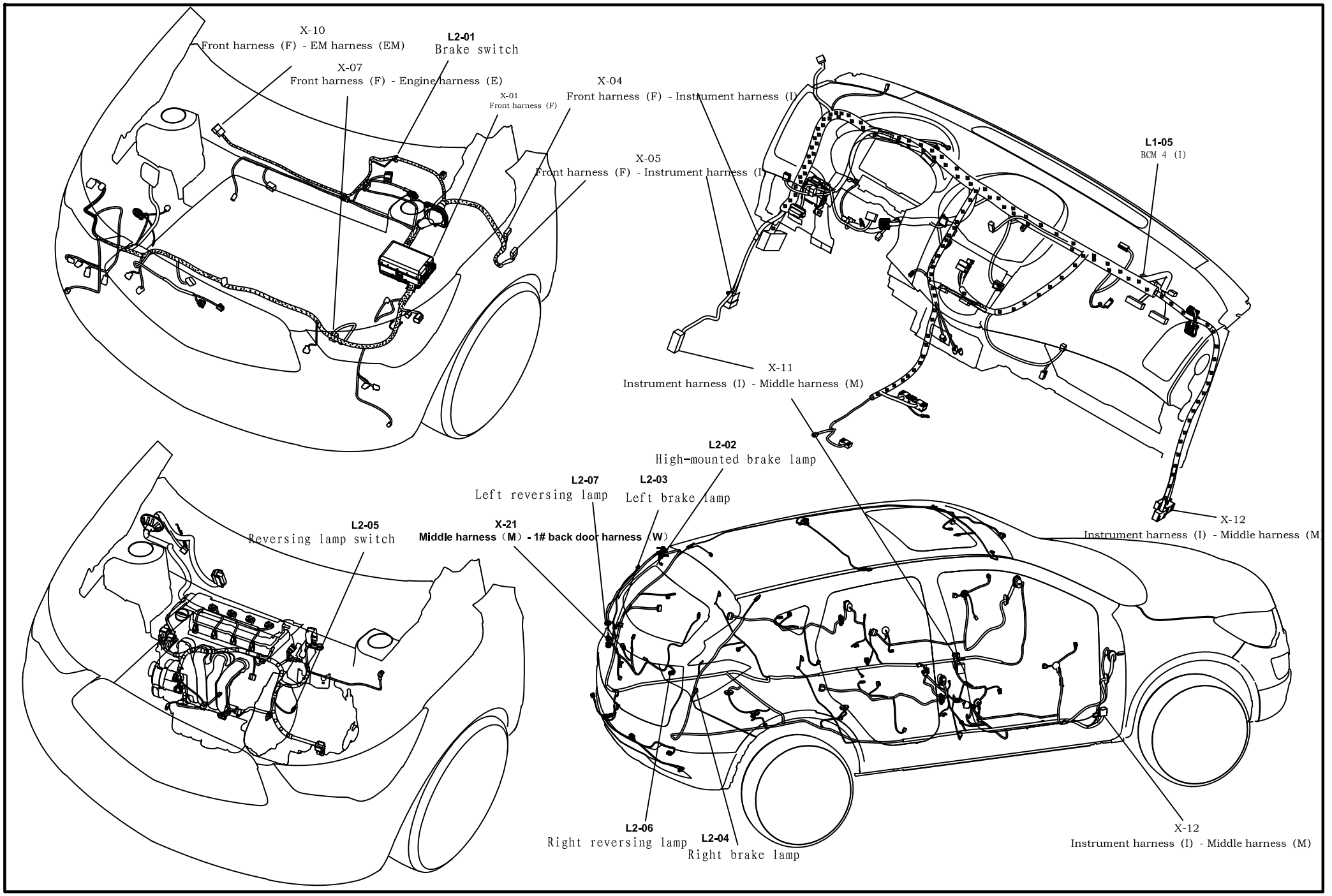

www.cargeek.ir

www.cargeek.ir

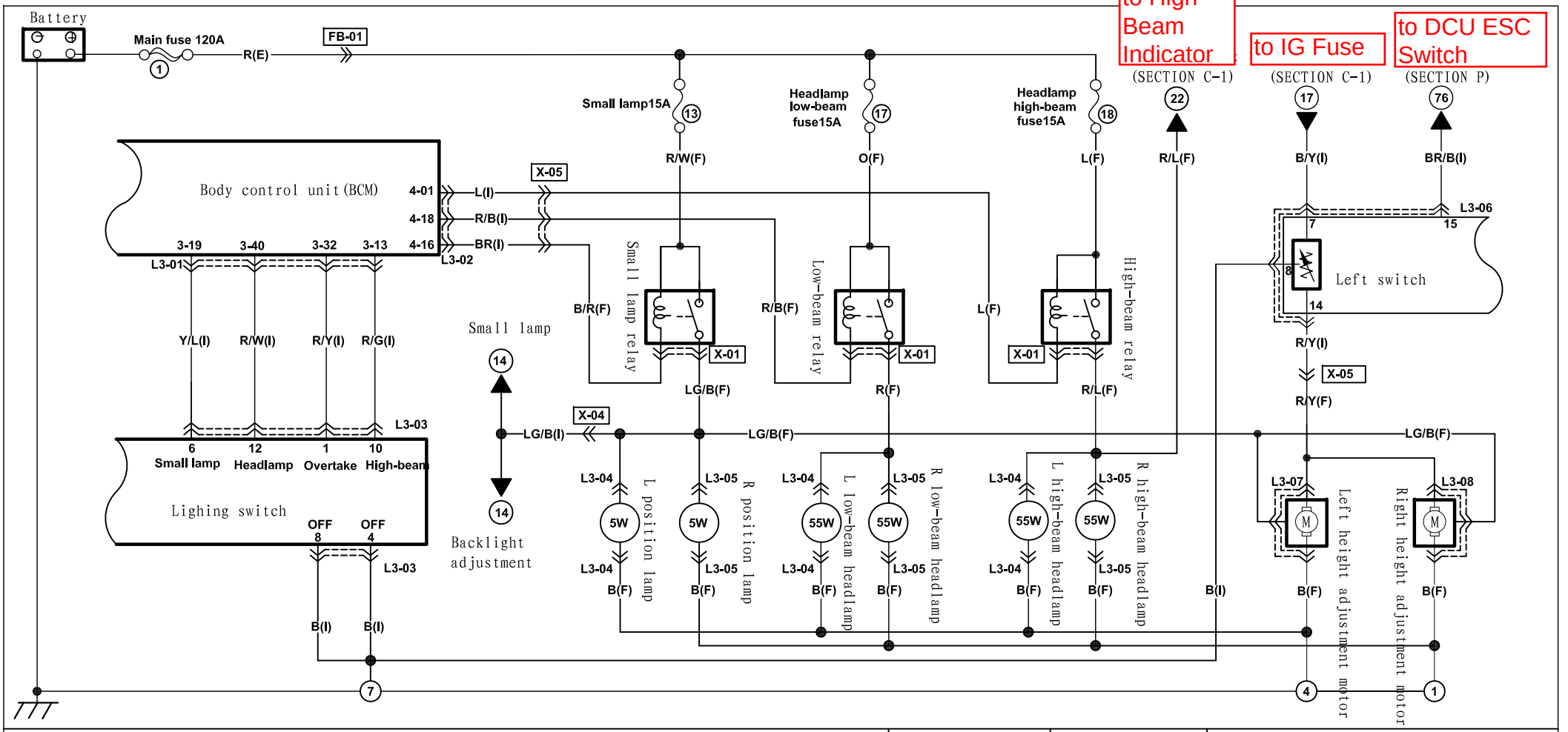

L3-01 BCM 3 (I)

20	19	18	17	16	15	14	13	12	11	10	9	8	7	6	5	4	3	2	1
*	Y/L	P	L/Y	*	*		R/G	*	*		*	*	*	*	*		*	*	*
40	39	38	37	36	35	34	33	32	31	30	29	28	27	26	25	24	23	22	21
R/W	*		*		*	*	*	R/Y	*	*	*	*		*	*	*		*	*

L3-04 Left headlamp(F)

R/L	R	LG/B
B	B	B

L3-05 Right headlamp(F)

R/L	R	LG/B
B	B	B

L3-06 Left switch(I)

8	7	6	5	4	3	2	1
B	B/Y	*					
16	15	14	13	12	11	10	9
*	BR/B	R/Y	*	*	*		

L3-02 BCM 4 (I)

12	11	10	9	8	7	6	5	4	3	2	1
*				*			*		W/B		L
24	23	22	21	20	19	18	17	16	15	14	13
*			G/Y			R/B		BR		*	*

L3-03 Lighting switch(I)

6	5	4	3	2	1
Y/L	P/L	B	W/R	P	R/Y
12	11	10	9	8	7
R/W		R/G	L/Y	B	W/B

L3-07 Left height adjustment motor (F)

B	R/Y
LG/B	

L3-08 Right height adjustment motor (F)

B	R/Y
LG/B	

www.cargeek.ir

Harness mark : F I E

www.cargeek.ir

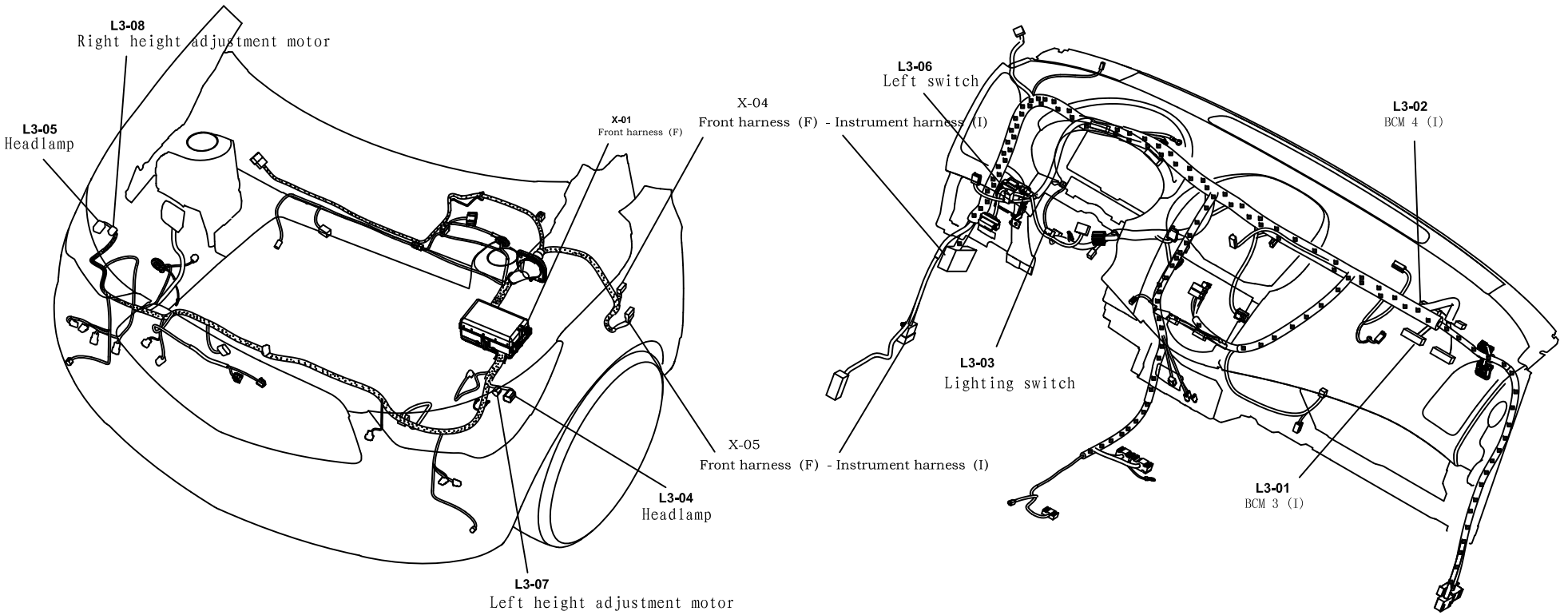

www.cargeek.ir

www.cargeek.ir

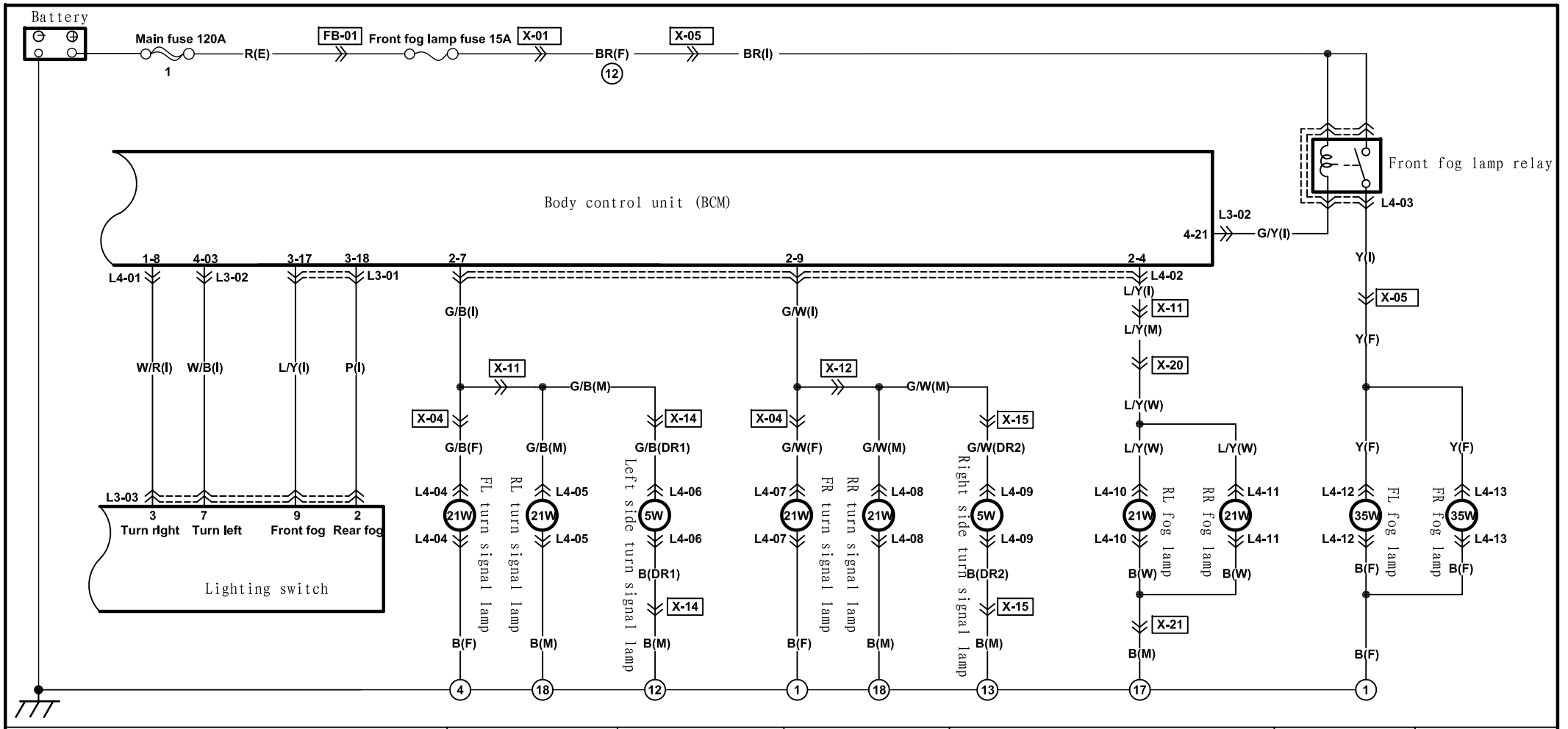

L4-01 BCM 1 White (I)

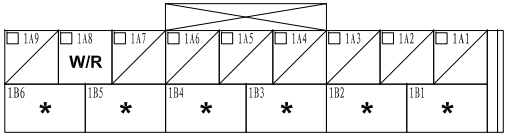

L4-02 BCM 2 Black (I)

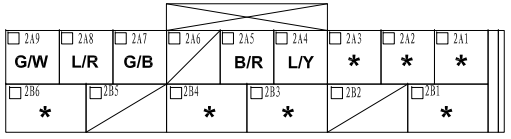

L4-03 Front fog lamp relay (I)

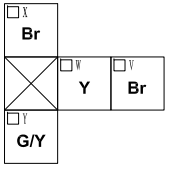

L4-04 FL turn signal lamp(F)

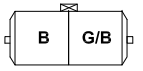

L4-07 FR turn signal lamp(F)

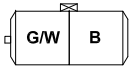

L4-05 RL turn signal lamp(M)

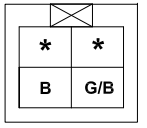

L4-08 RR turn signal lamp(M)

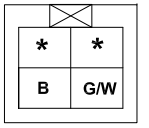

L4-06 Left side turn signal lamp(DR1)

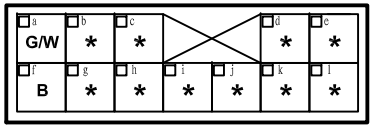

L4-09 Right side turn signal lamp(DR2)

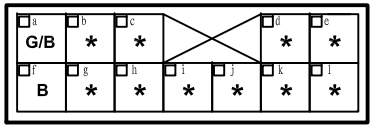

L4-10 RL fog lamp(W)

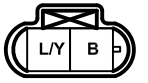

L4-11 RR fog lamp(W)

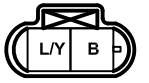

L4-12 FL fog lamp(F)

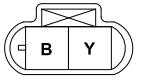

L4-13 FR fog lamp(F)

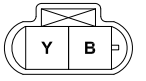

www.cargeek.ir

Harness mark : F I E www.cargeek.ir

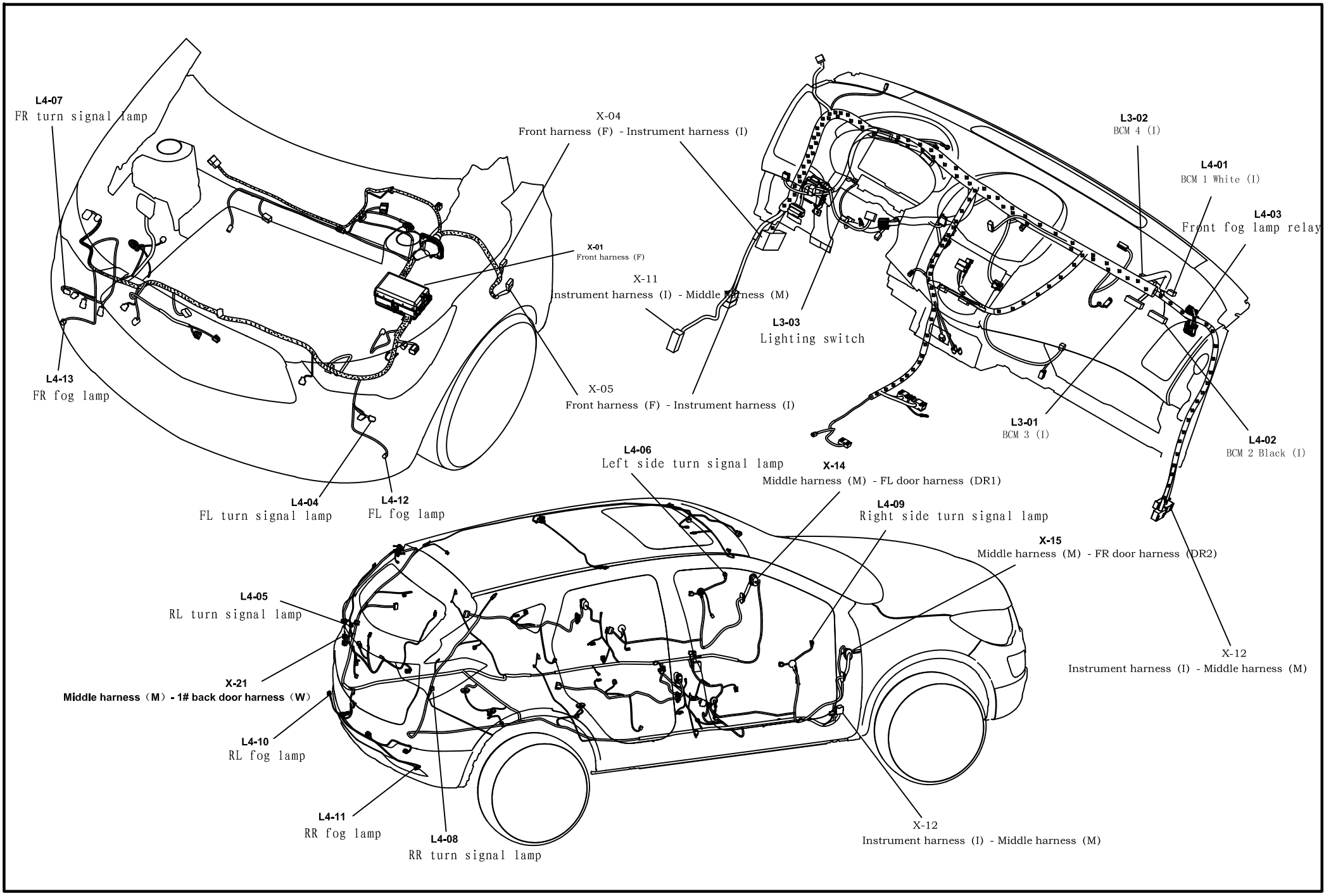

www.cargeek.ir

www.cargeek.ir

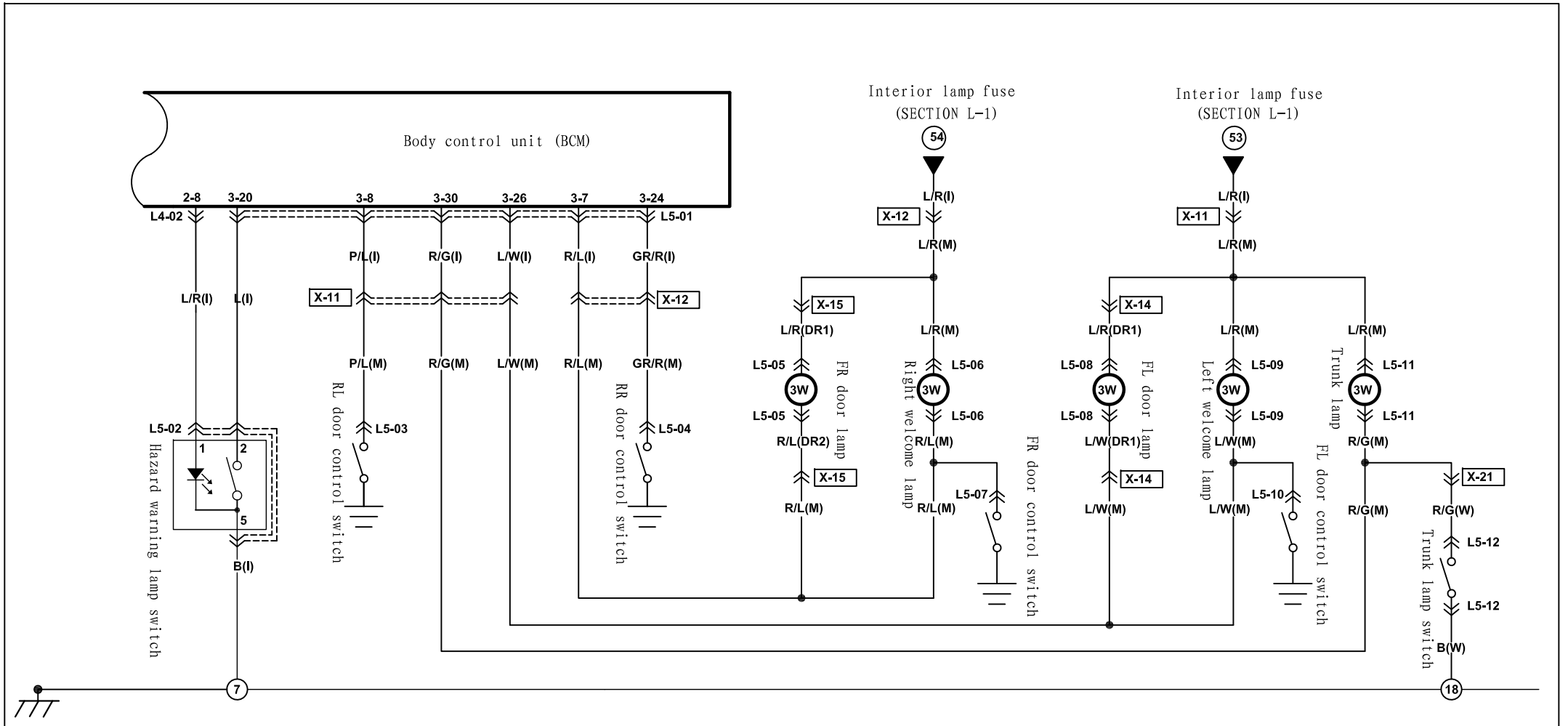

L5-01 BCM 3 (I)

20	19	18	17	16	15	14	13	12	11	10	9	8	7	6	5	4	3	2	1
L	*	*	*	*	*		*	*	*		*	P/L	R/L	*	*		*	*	*
40	39	38	37	36	35	34	33	32	31	30	29	28	27	26	25	24	23	22	21
*	*		*		GR	B/W	L/R	*	*	R/G	P/L	*		L/W	*	GR/R		*	*

L5-01 Hazard warning lamp switch (I)

3 *	6
2 L	5 B
1 L/R	4 *

L5-03 RL door control switch(I)

P/L

L5-04 RR door control switch(I)

GR/R

L5-05 FR door lamp(DR2)

L/R | R/L

L5-06 Right welcome lamp(M)

c R/L | b L/R | a

L5-11 Trunk lamp(M)

L/R | R/G

L5-07 FR door control switch(I)

R/L

L5-10 FL door control switch(I)

L/W

L5-08 FL door lamp(DR1)

L/R | L/W

L5-09 Left welcome lamp(M)

c L/W | b L/R | a

L5-12 Trunk lamp switch(W)

R/G | B

www.cargeek.ir

Harness mark : F I E

www.cargeek.ir

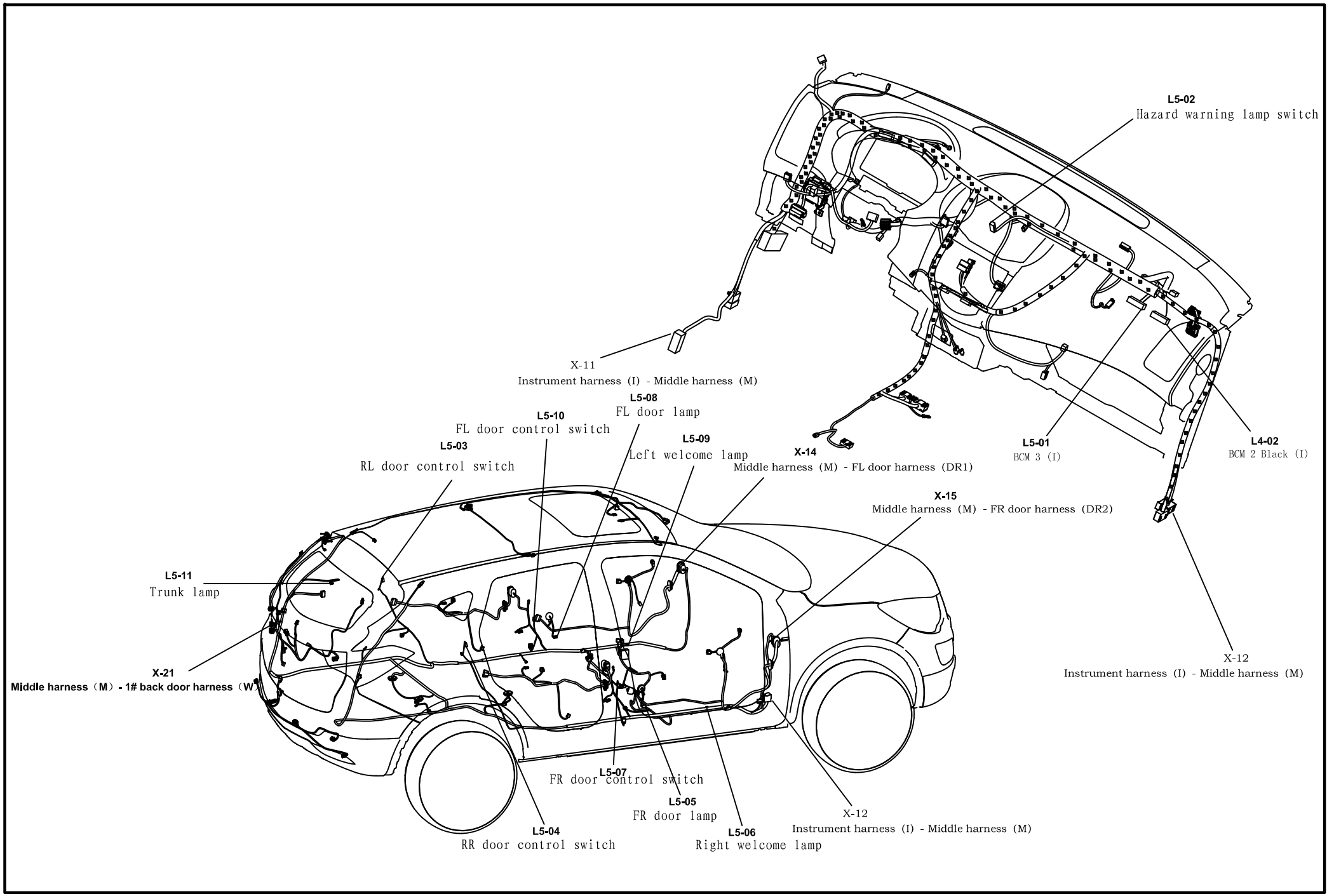

www.cargeek.ir

www.cargeek.ir

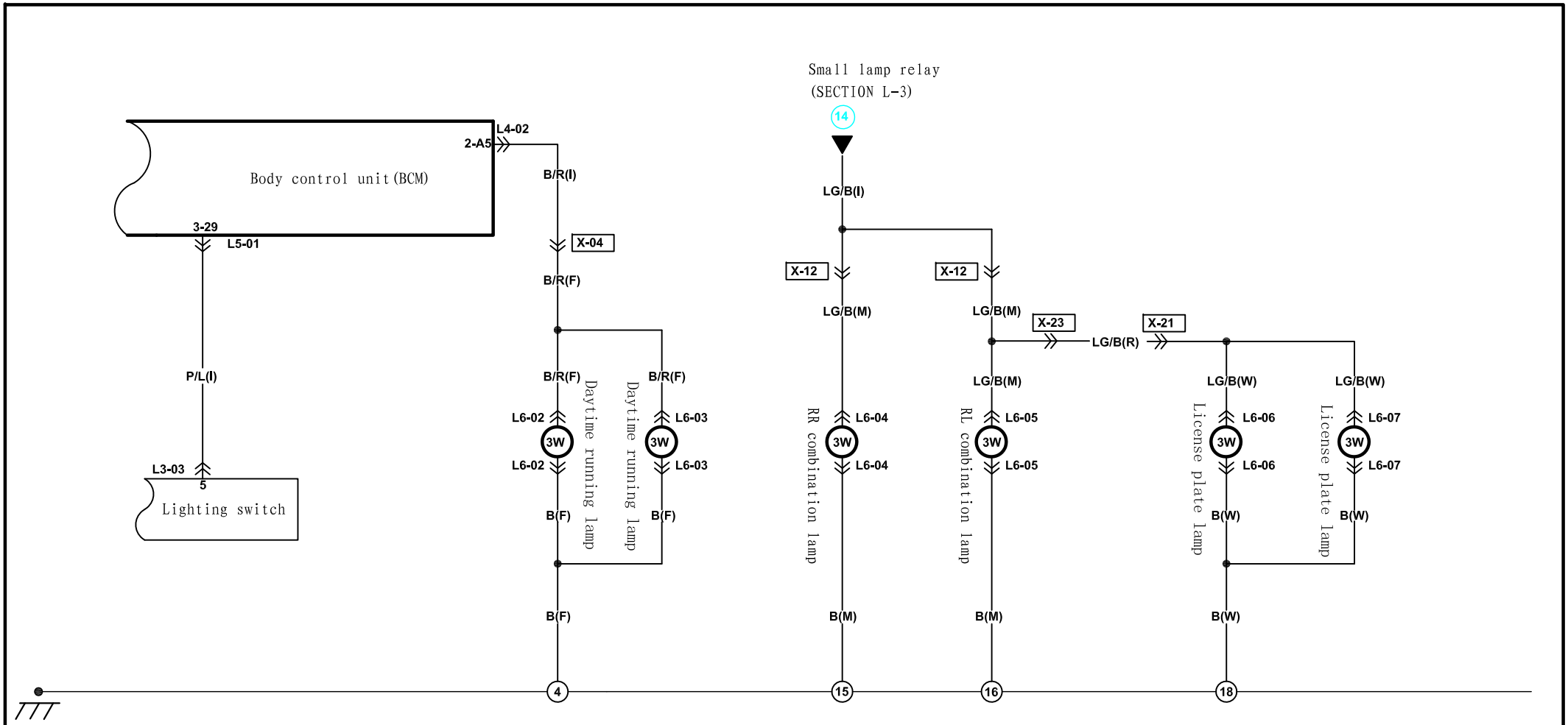

	L6-02 Daytime running lamp(F) B / B/R	L6-03 Daytime running lamp(F) B / B/R				
	L6-04 RR combination lamp(M) LG/B / B	L6-05 RL combination lamp(M) LG/B / B				
	L6-06 License plate lamp(W) LG/B / B	L6-07 License plate lamp(W) LG/B / B				

www.cargeek.ir

Harness mark : F I E

www.cargeek.ir

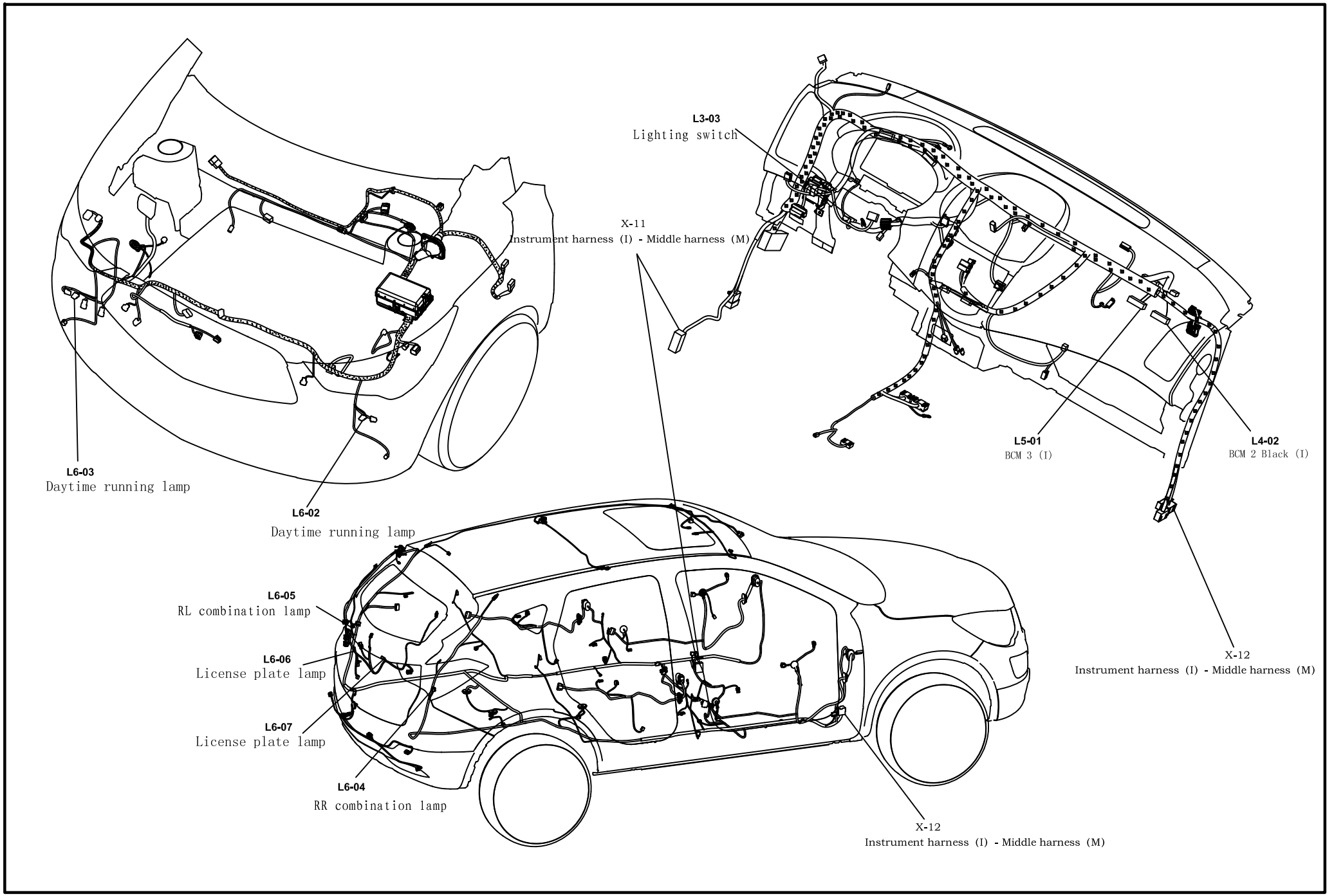

www.cargeek.ir

www.cargeek.ir

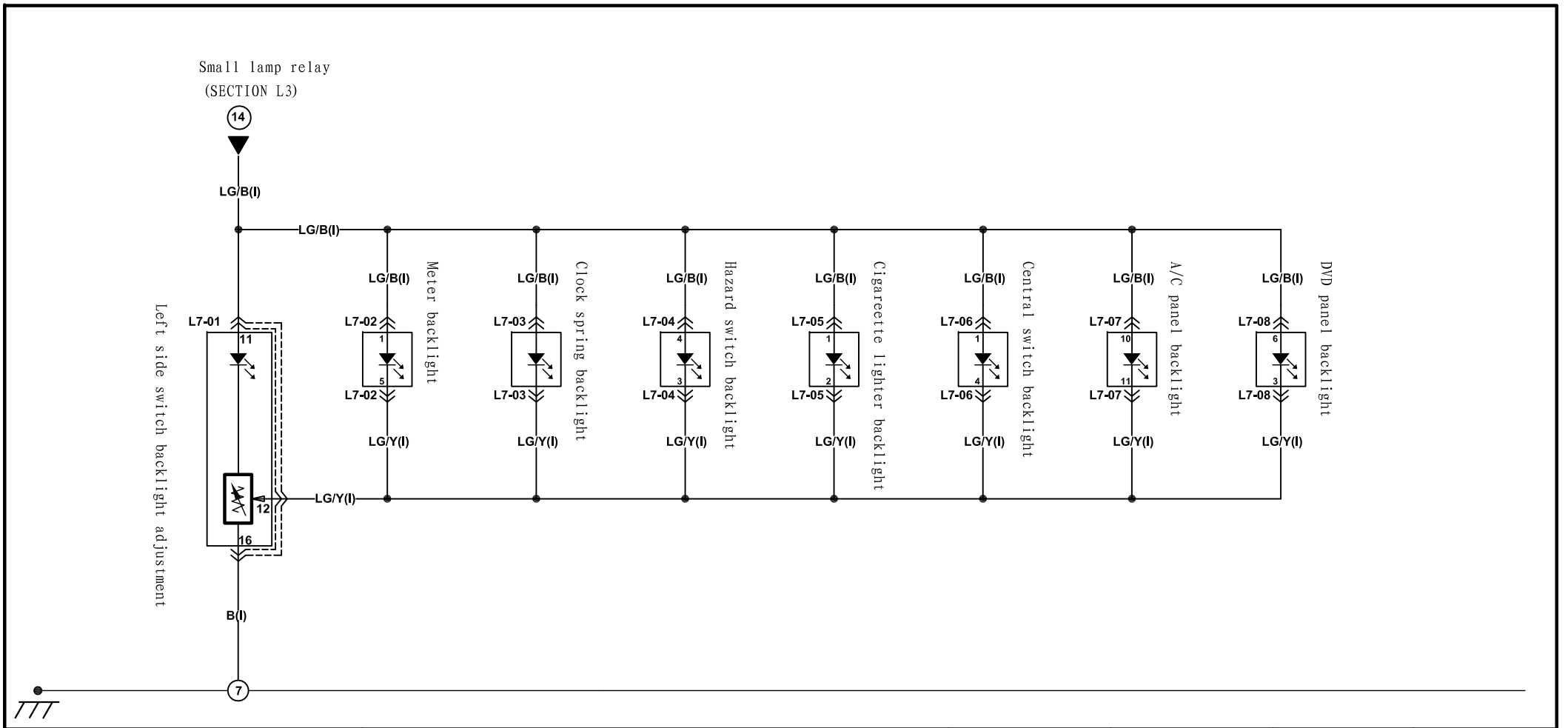

L7-01 Left switch(I)

8 *	7 *	6 *	5	4	3	2	1
16 B	15 *	14 *	13 *	12 LG/Y	11 LG/B	10	9

L7-02 Combination instrument1(yellow) (I)

LG/B	*	*		LG/Y		*	*	*		*		*
	*					*		*				

L7-04 Hazard switch backlight(I)

3 LG/Y	6
2 *	5 *
1 *	4 LG/B

L7-06 Central switch backlight(I)

3 *	6 *
2 *	5 *
1 LG/B	4 LG/Y

L7-05 Cigarette ligjter backlight(I)

LG/B	LG/Y

L7-07 A/C panel C(I)

8 *	7 *	6 *	5 *	4 *	3 *	2 *	1 *
16 *	15 *	14	13	12	11 LG/Y	10 LG/B	9 *

L7-03 Clock spring backlight (I)

*		*	*		*
*	*	*	LG/B		LG/Y

L7-08 DVD panel backlight A (I)

7 *	5 *	3 LG/Y	1 *
8 *	6 LG/B	4 *	2 *

www.cargeek.ir

Harness mark : F I E www.cargeek.ir

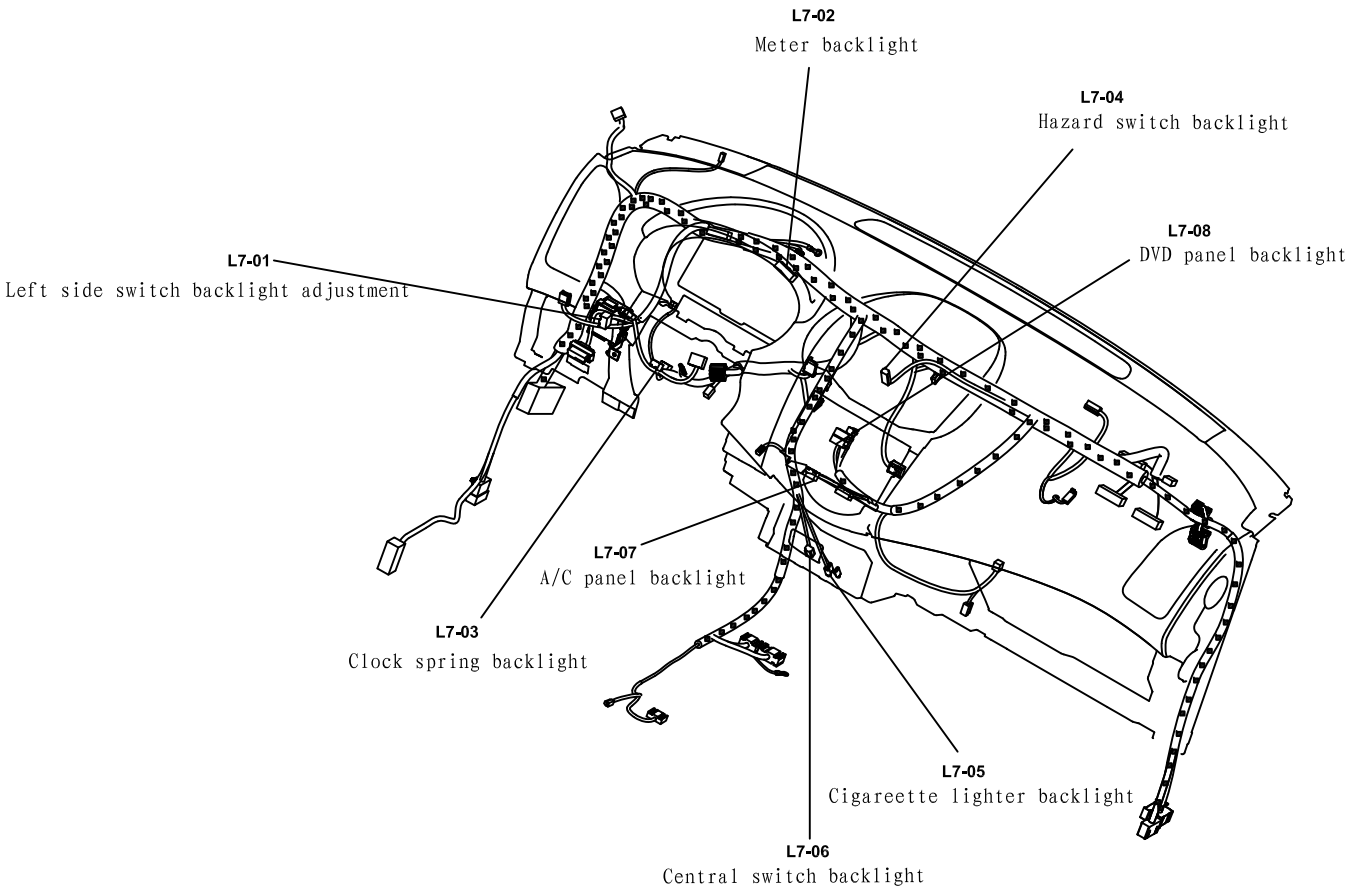

www.cargeek.ir

www.cargeek.ir

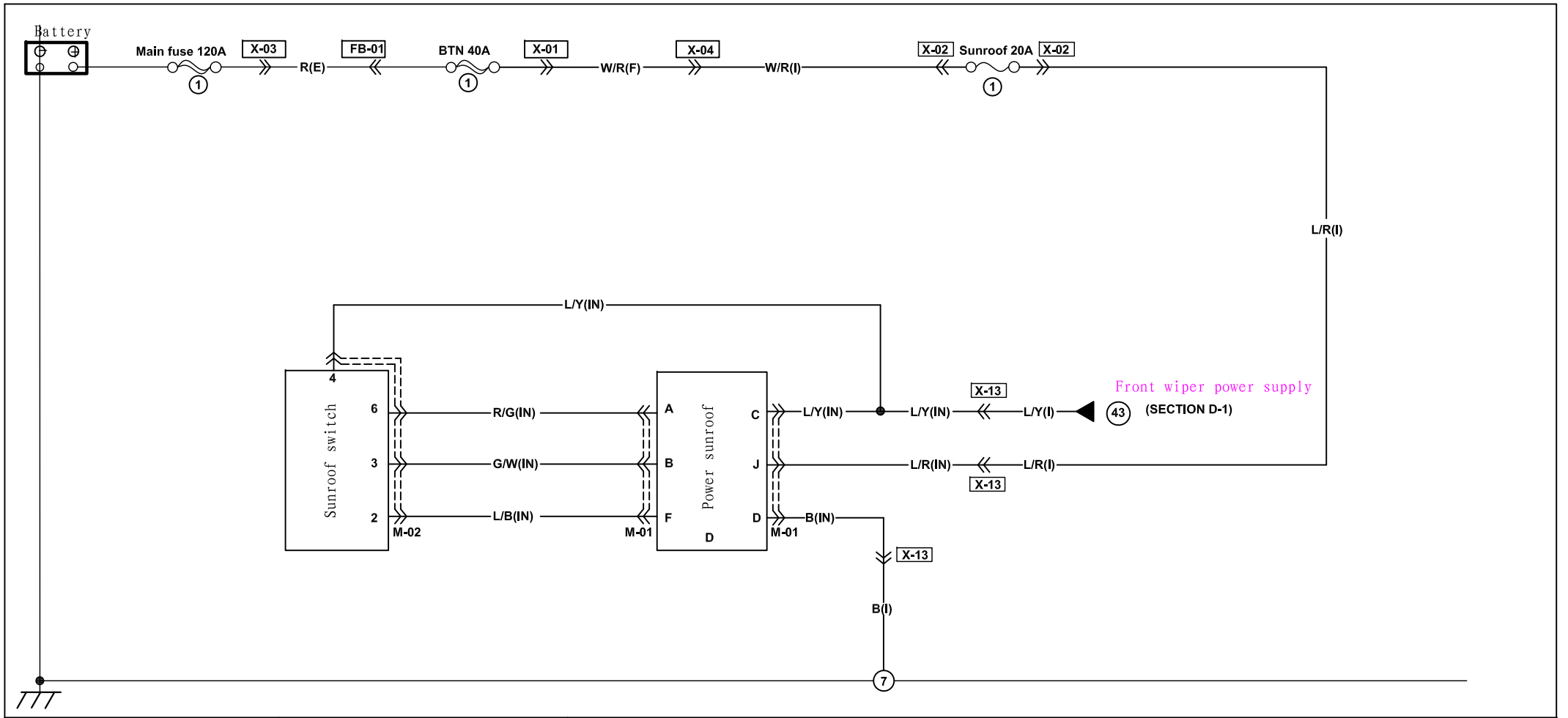

M-01 Power sunroof (IN)

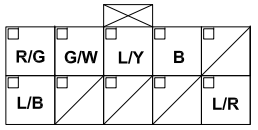

M-02 Power sunroof (IN)

www.cargeek.ir

Harness mark : F I E

www.cargeek.ir

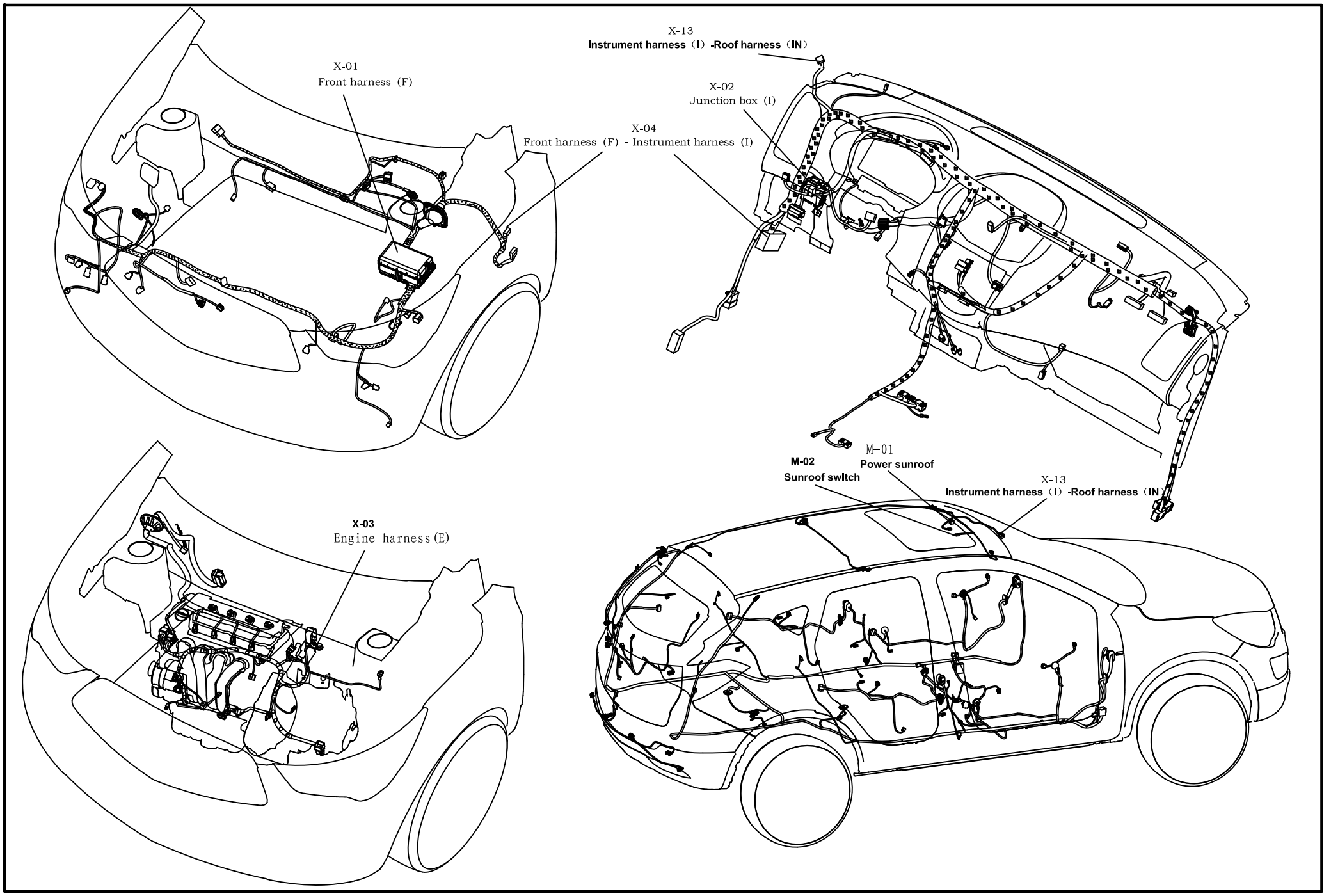

M

www.cargeek.ir

www.cargeek.ir

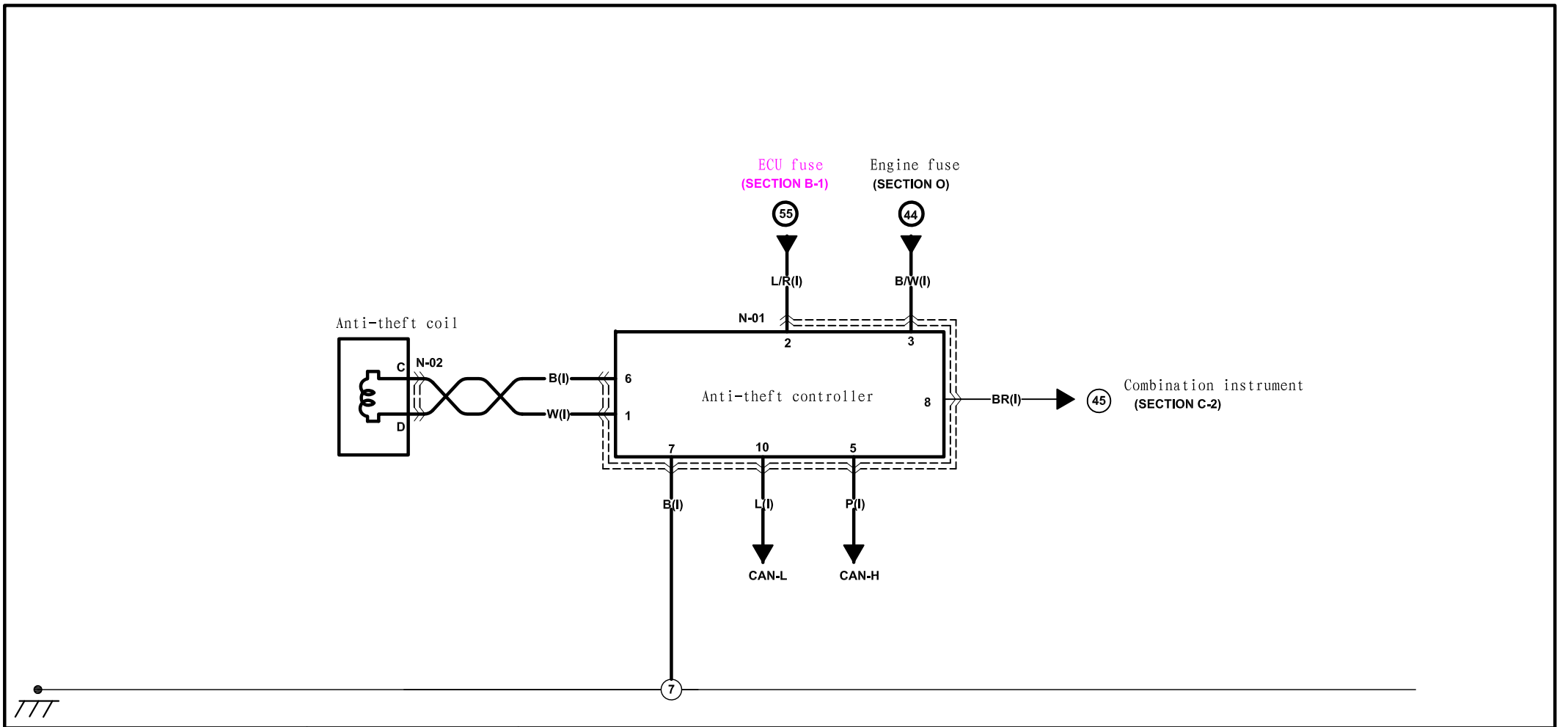

N-01 Anti-theft controller (I)

6 B	7 B	8 BR	9	10 L
1 W	2 L/R	3 B/W	4	5 P

N-02 Anti-theft coil (I)

A *	B *	C B	D W

www.cargeek.ir

Harness mark : F I E www.cargeek.ir

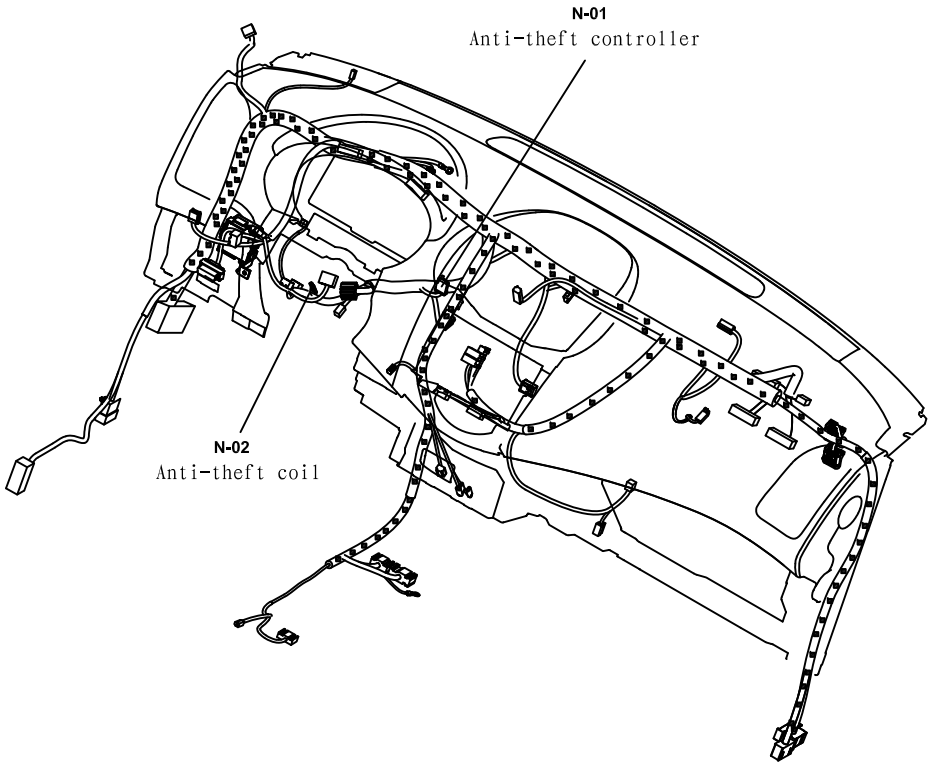

www.cargeek.ir

www.cargeek.ir

ESP

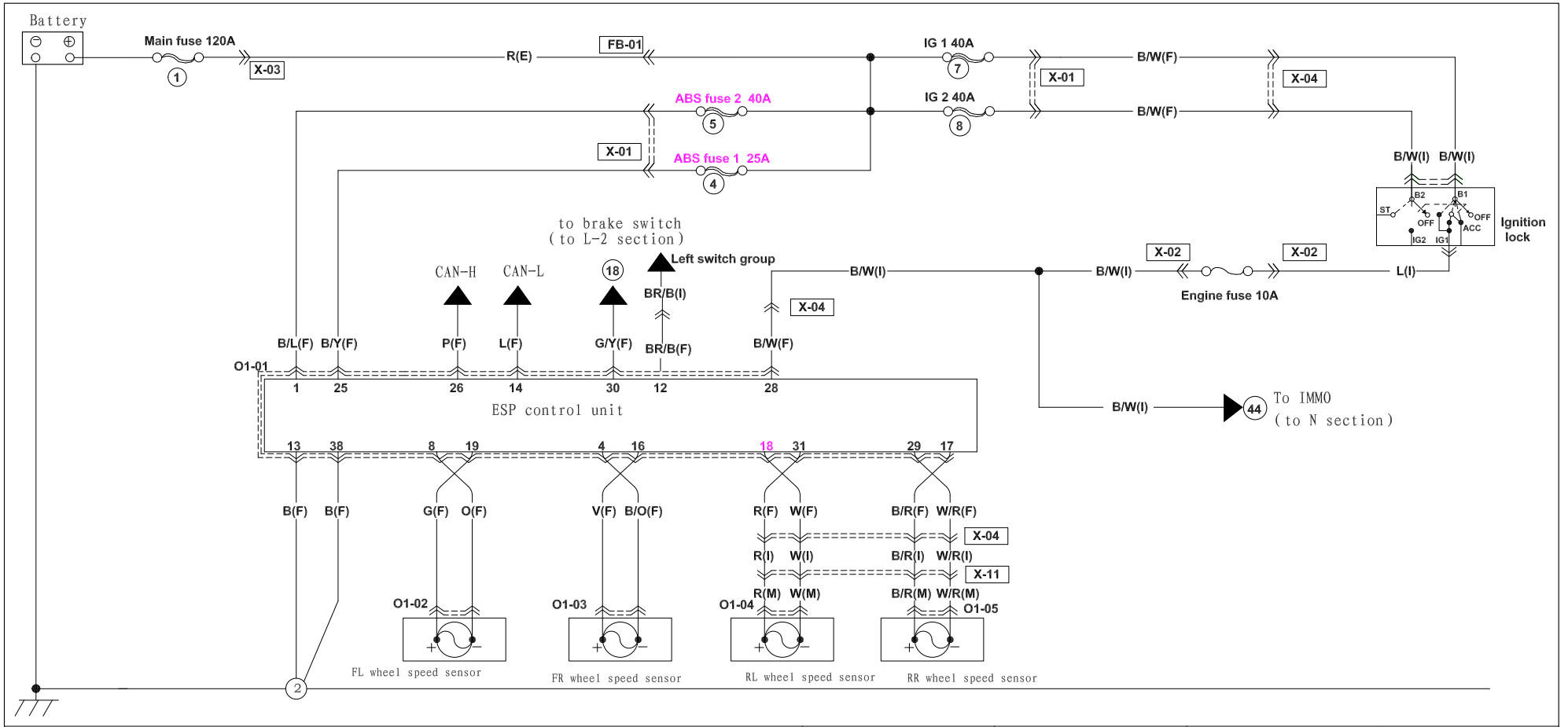

O1-01 ESP control unit

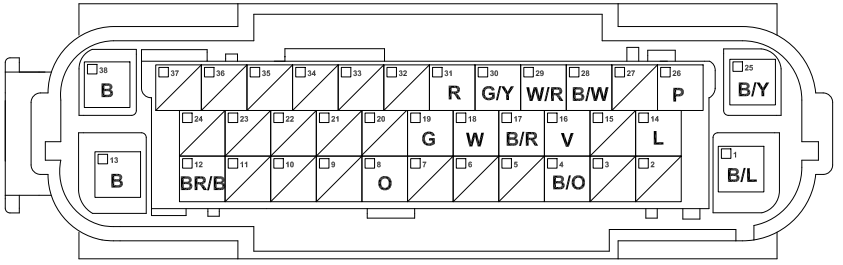

O1-02 FL wheel speed sensor

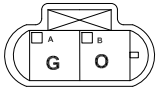

O1-03 FR wheel speed sensor

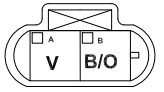

O1-04 RL wheel speed sensor

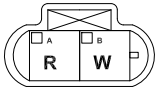

O1-05 RR wheel speed sensor

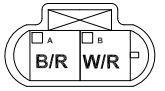

www.cargeek.ir

Harness mark : F I E www.cargeek.ir

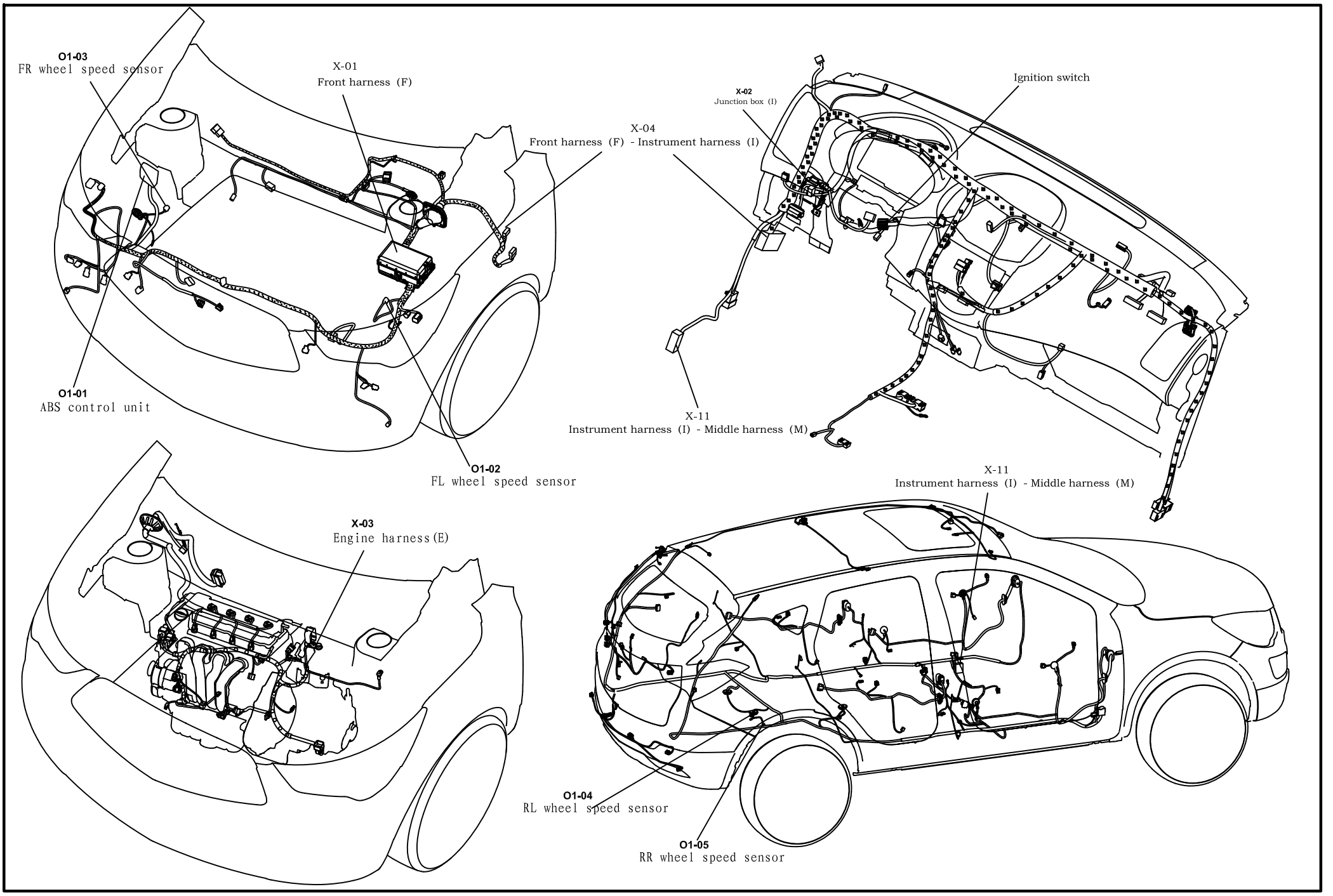

www.cargeek.ir

www.cargeek.ir

SRS

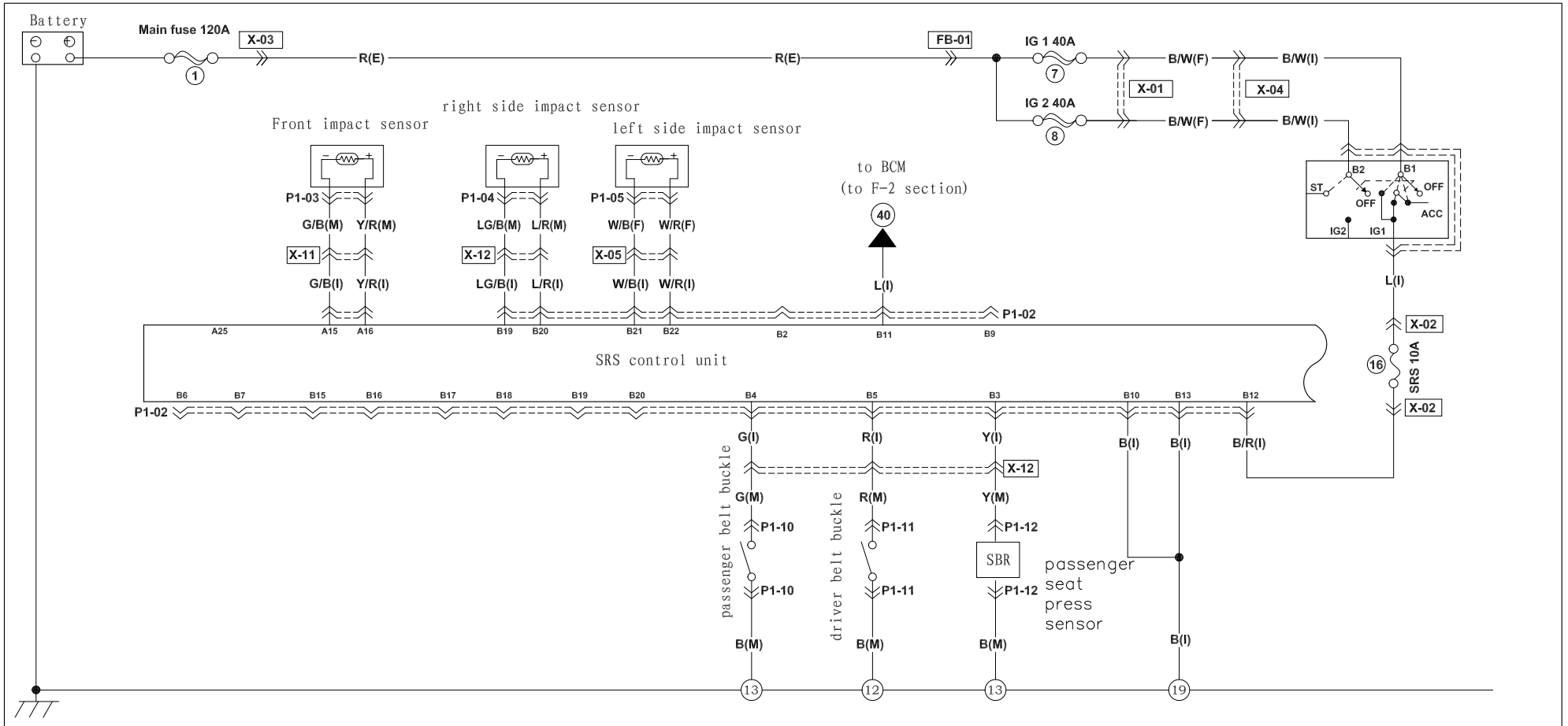

P1-01 SRS control unit A (I)

1 *	2 *	3 *	4 *	5 *	6 *	7 *	8 *	9 *	10 *	11 *	12 *	13 *	14 *	15 G/B	16 Y/R
17	18	19 *	20 *	21	22	23	24	25	26	27	28	29 *	30 *	31 *	32 *

P1-02 SRS control unit B (I)

24	23	22 W/R	21 W/B	20 W/R	19 B/R	18	17	16	15	14	13 B
12 B/R	11 L	10 B	9	8	7	6	5 R	4 G	3 Y	2	1

P1-03 FL side impact sensor (M)

A	B
Y/R	G/B

P1-04 FR side impact sensor (M)

A	B
Y/R	G/B

P1-05 Front side impact sensor (M)

A	B
Y/R	G/B

P1-12 SBR (M)

2	1
B	Y

P1-10 passenger belt buckle (M)

3	2	1
	B	G

P1-11 driver belt buckle(M)

3	2	1
	B	R

www.cargeek.ir

Harness mark : F I E www.cargeek.ir

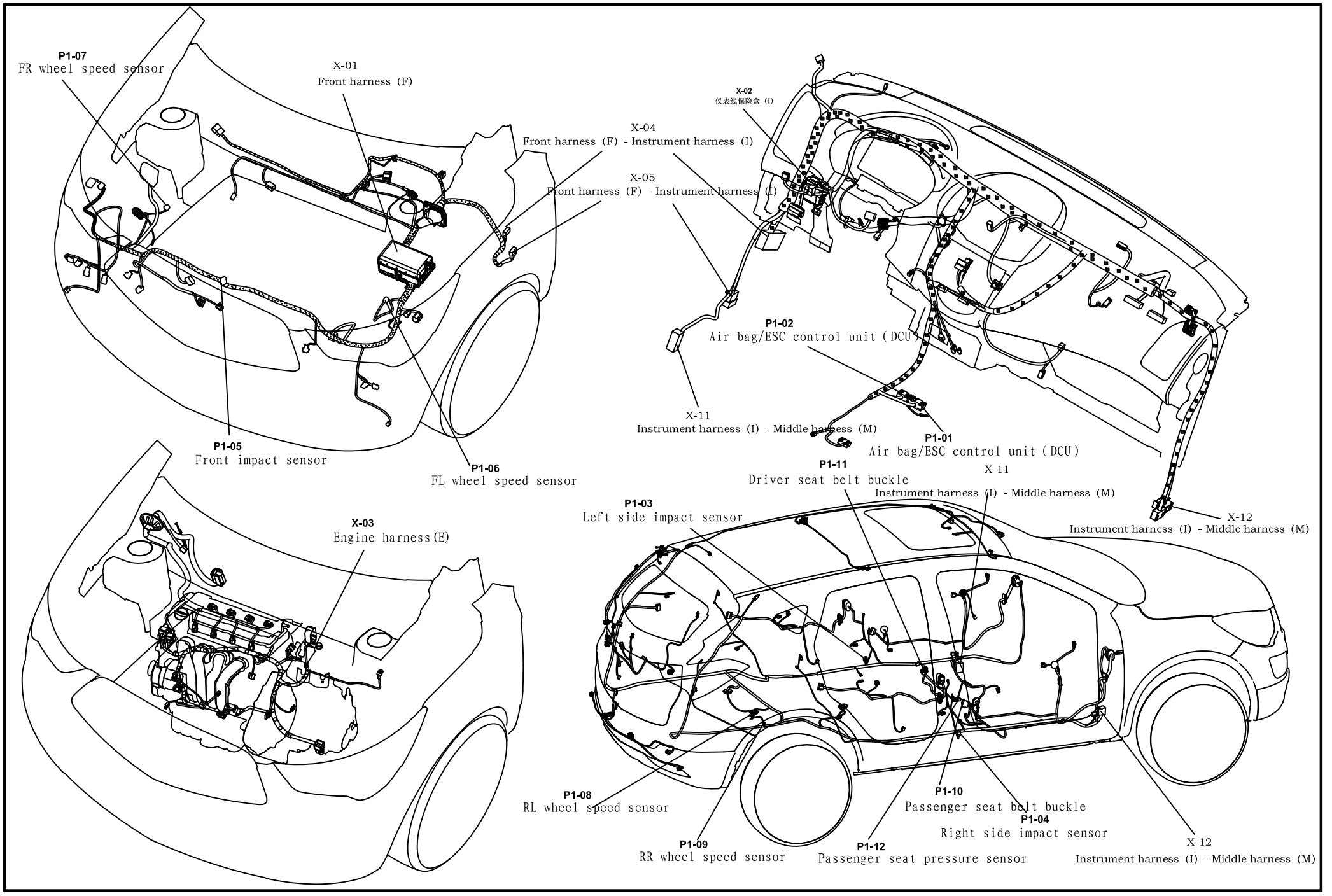

www.cargeek.ir

www.cargeek.ir

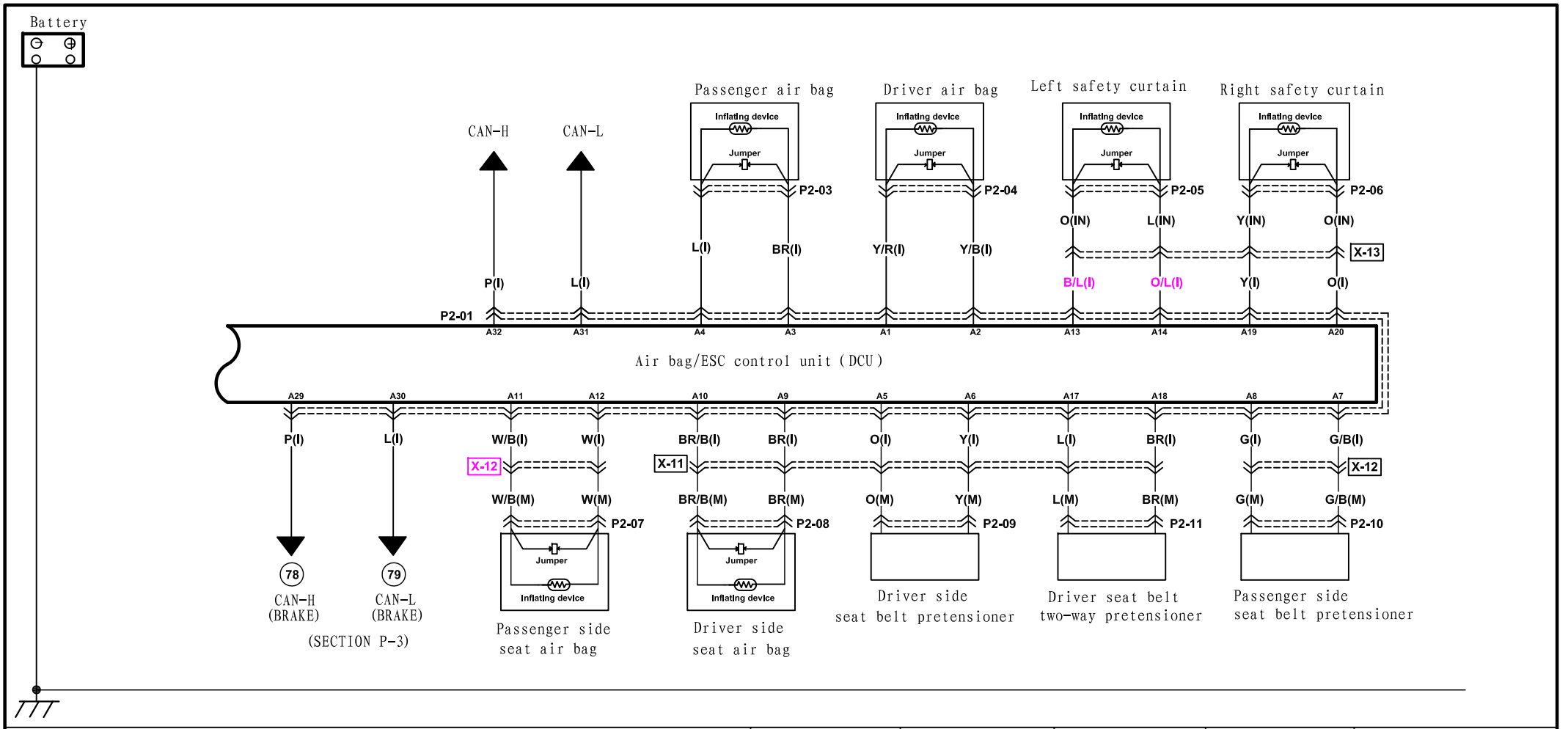

P2-01 Air bag/ESC control unit (DCU) A (I)

1	2	3	4	5	6	7	8	9	10	11	12	13	14	15	16
Y/R	Y/B	BR	L	O	Y	G/B	G	BR	BR/B	W/B	W	B/L	O/L	*	*
17	18	19	20	21	22	23	24	25	26	27	28	29	30	31	32
L	BR	Y	O					*				P	L	L	P

P2-03 Passenger air bag (M)

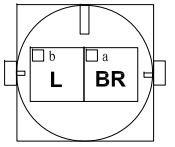

P2-04 Driver air bag (I)

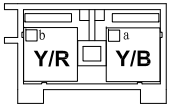

P2-09 Driver side seat belt pretensioner (M)

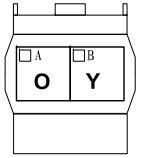

P2-10 Passenger side seat belt pretensioner(M)

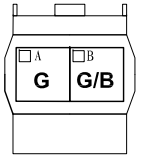

P2-11 Driver seat belt two-way pretensioner (M)

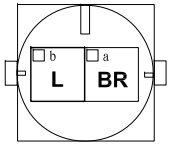

P2-05 Left safety curtain (IN)

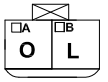

P2-06 Right safety curtain (IN)

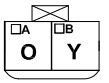

P2-07 Passenger side seat air bag (M)

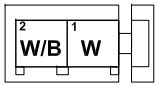

P2-08 Driver side seat air bag (M)

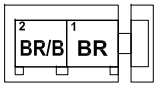

www.cargeek.ir

www.cargeek.ir

Harness mark : F I E

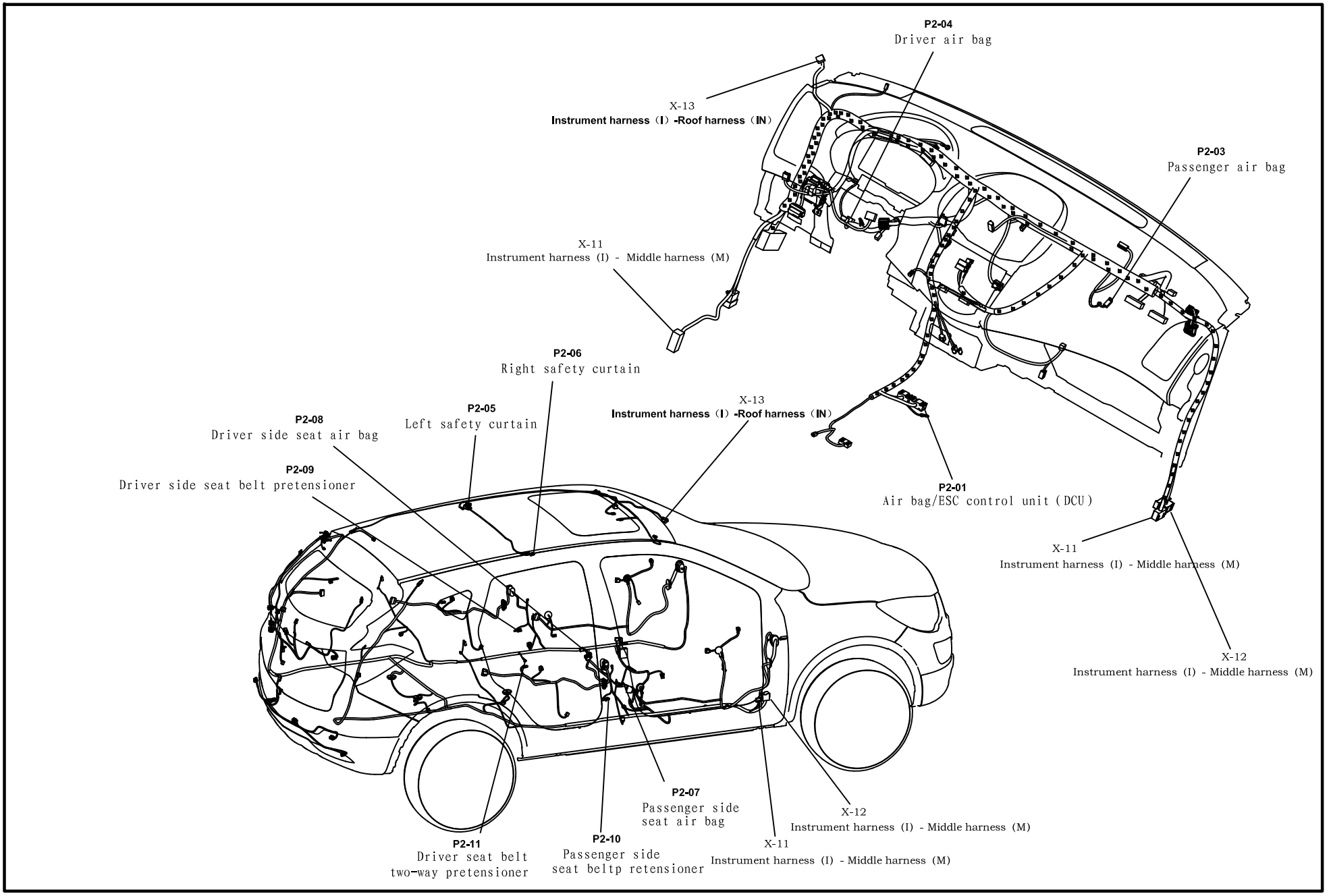

www.cargeek.ir

Harness mark : F I E

www.cargeek.ir

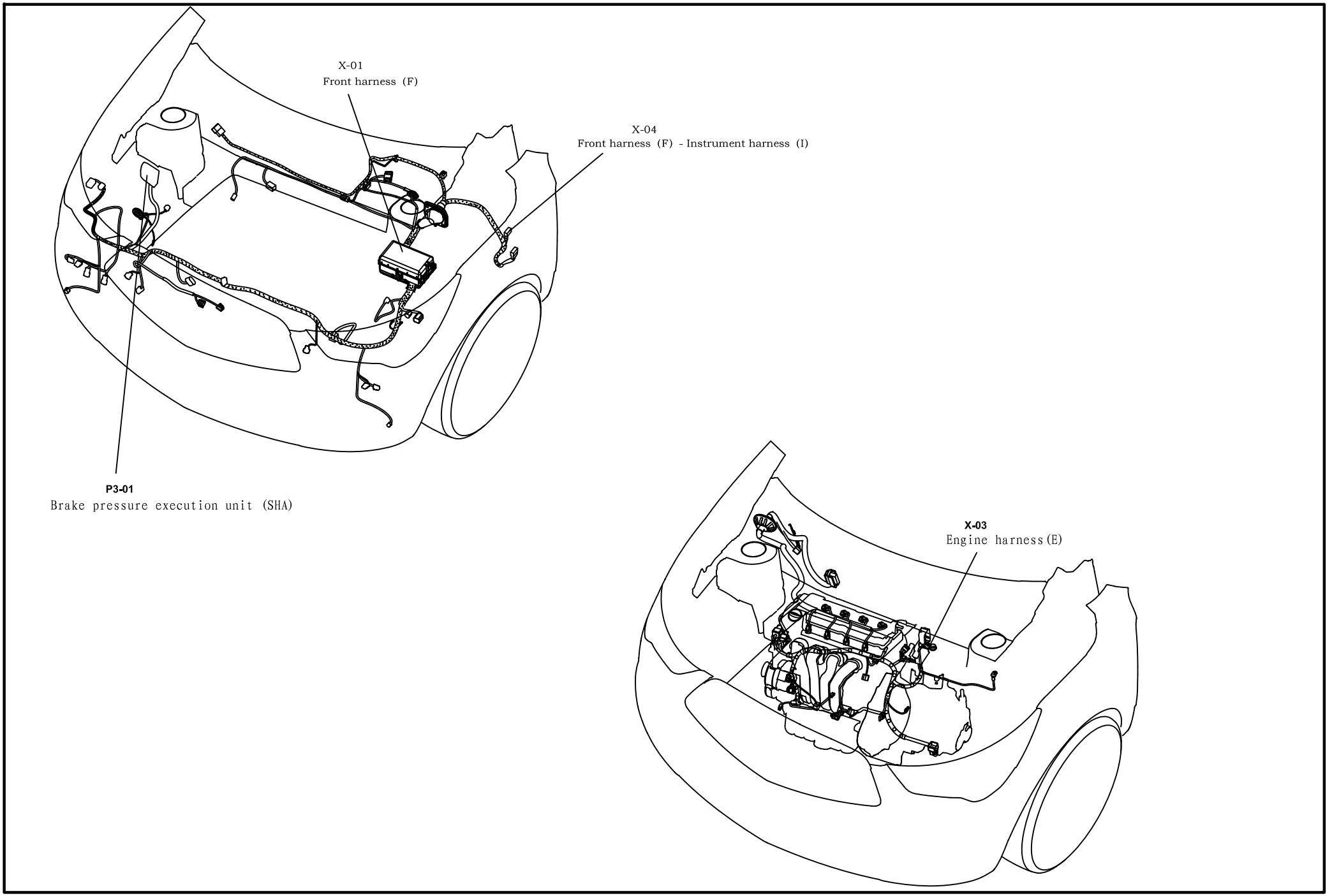

www.cargeek.ir

www.cargeek.ir

PEPS

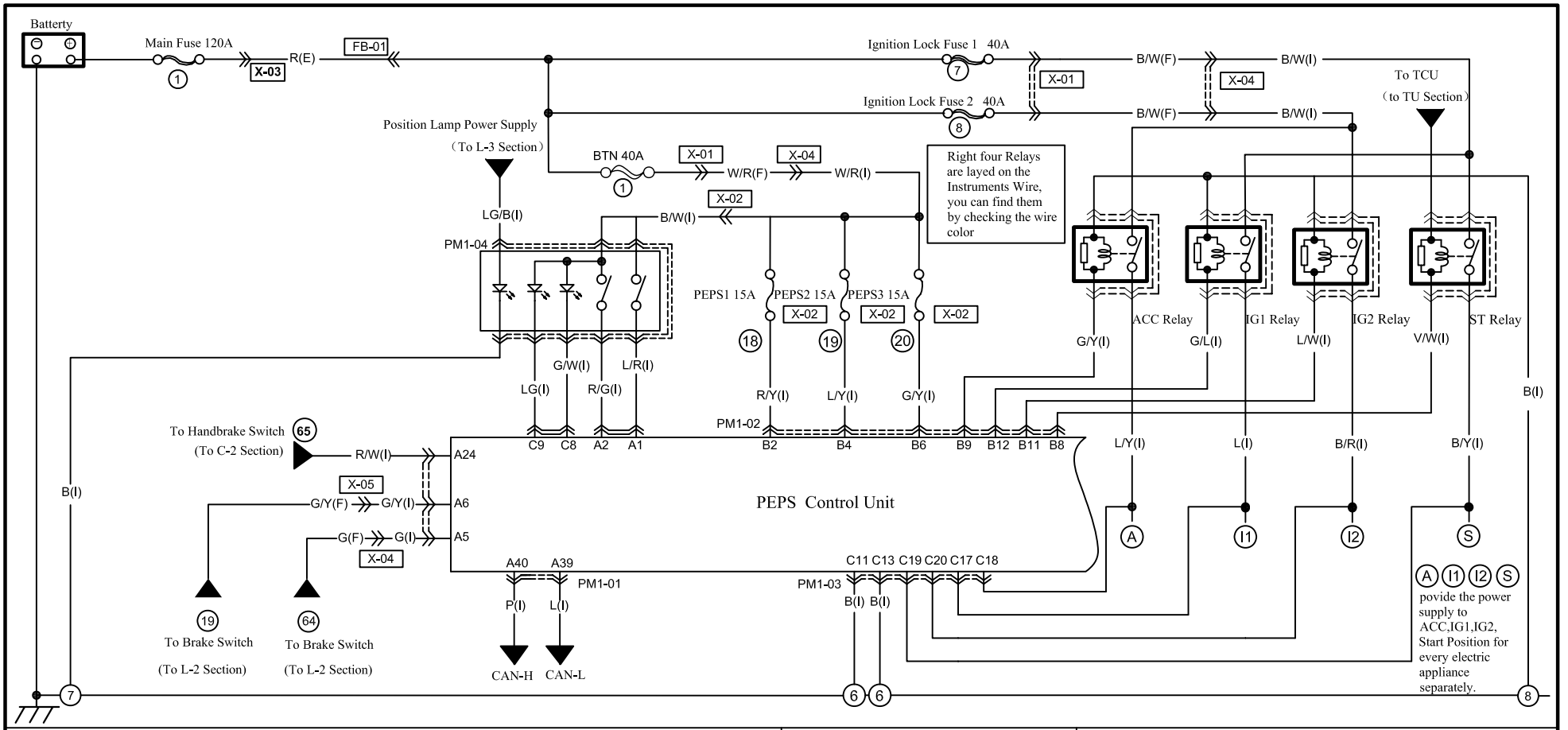

PM1-01 PEPS Control Unit

1	2	3	4	5	6	7	8	9	10	11	12	13	14	15	16	17	18	19	20
L/R	R/G	*	*	G	G/Y	*	*	*	*	*	*	*	*	*	*	*	*	*	*
21	22	23	24	25	26	27	28	29	30	31	32	33	34	35	36	37	38	39	40
*	*	*	R/W	*	*	*	*	*	*	*	*	*	*	*	*	*	*	L	P

PM1-02 PEPS Control Unit

1	2	3	4	5	6
*	R/Y	*	L/Y	*	G/Y
7	8	9	10	11	12
*	V/W	G/Y	*	L/W	G/L

PM1-03 PEPS Control Unit

1	2	3	4	5	6	7	8	9	10	11
*	*	*	*	*	*	*	G/W	LG	*	B
12	13	14	15	16	17	18	19	20	21	22
*	B	*	*	*	L	L/Y	B/Y	B/R	*	*

PM1-04 One key to Start Switch

6	7	8	9	10
LG/B	B	G/W	B/W	L/R
1	2	3	4	5
*	*	LG	R/G	B/W

www.cargeek.ir

www.cargeek.ir

Wire Mark: F I E

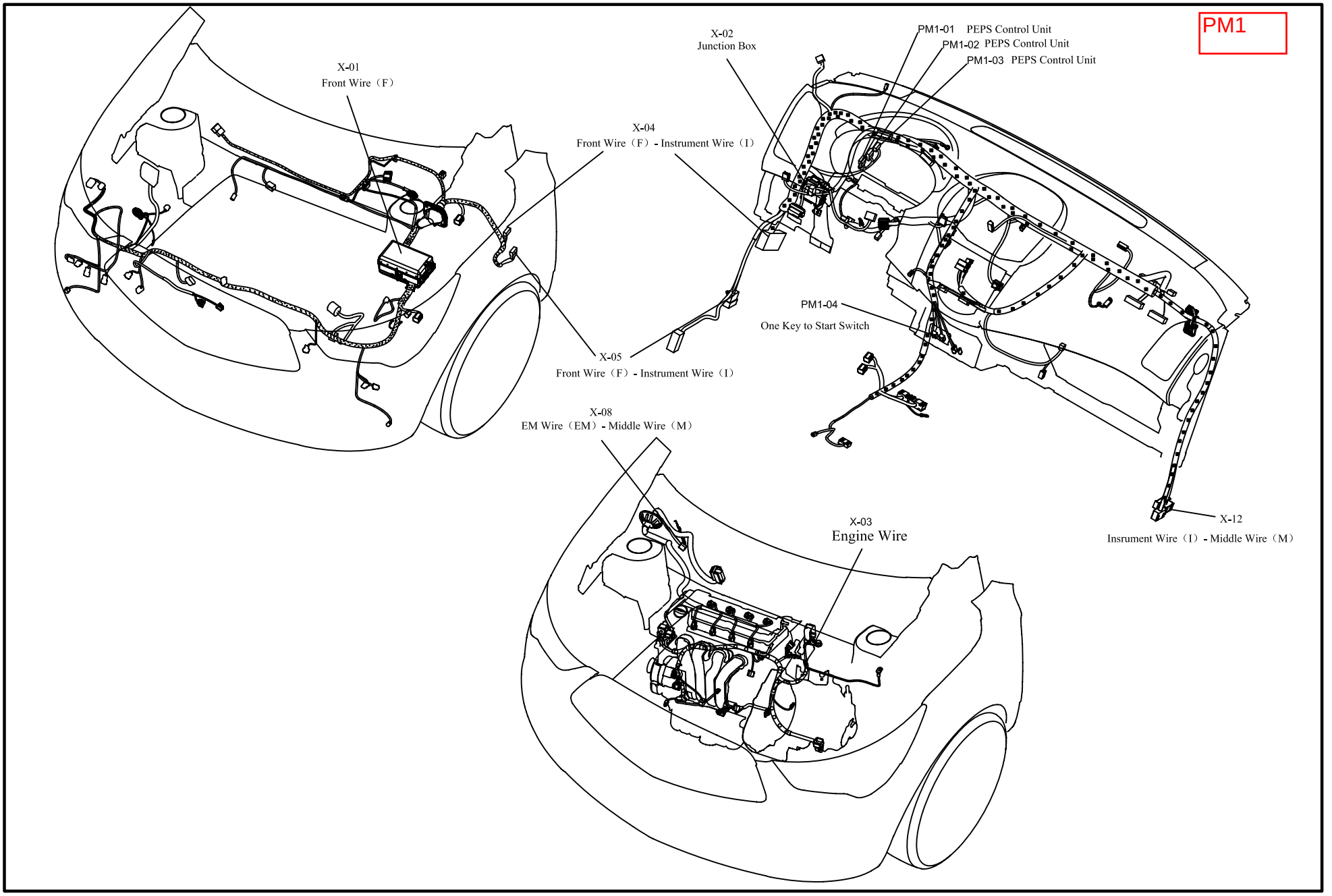

www.cargeek.ir

www.cargeek.ir

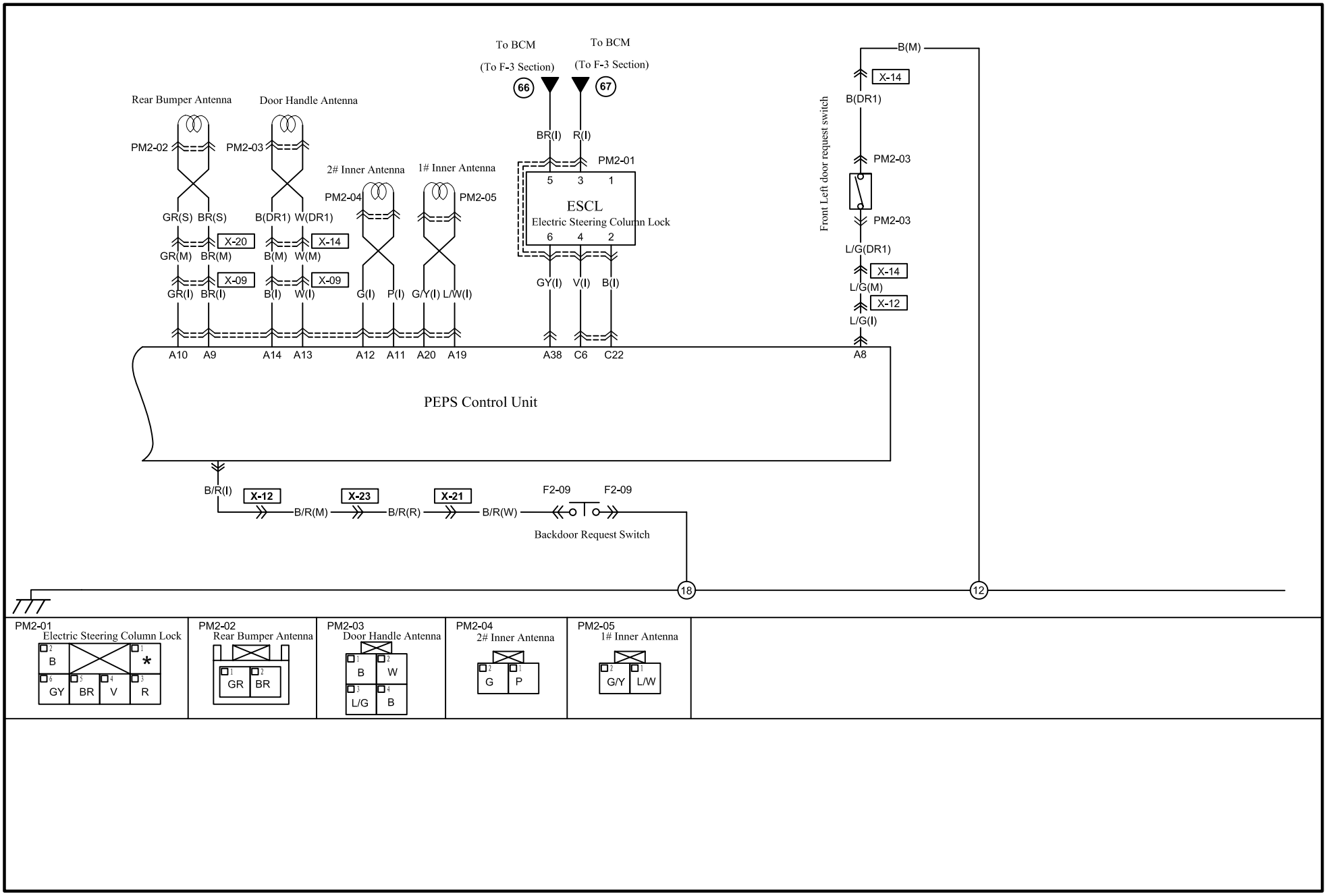

www.cargeek.ir

www.cargeek.ir

Wire Mark: F I E

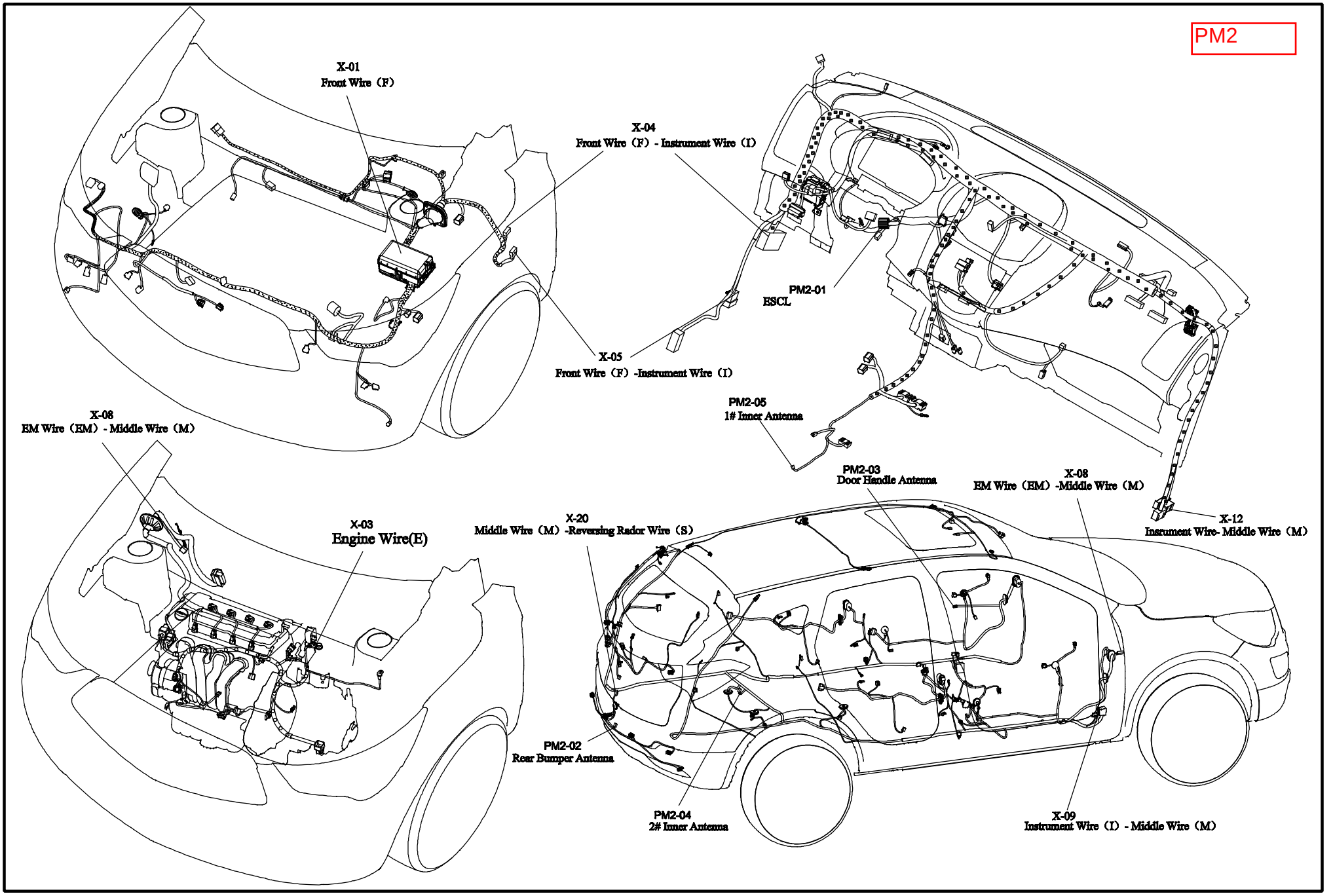

www.cargeek.ir

www.cargeek.ir

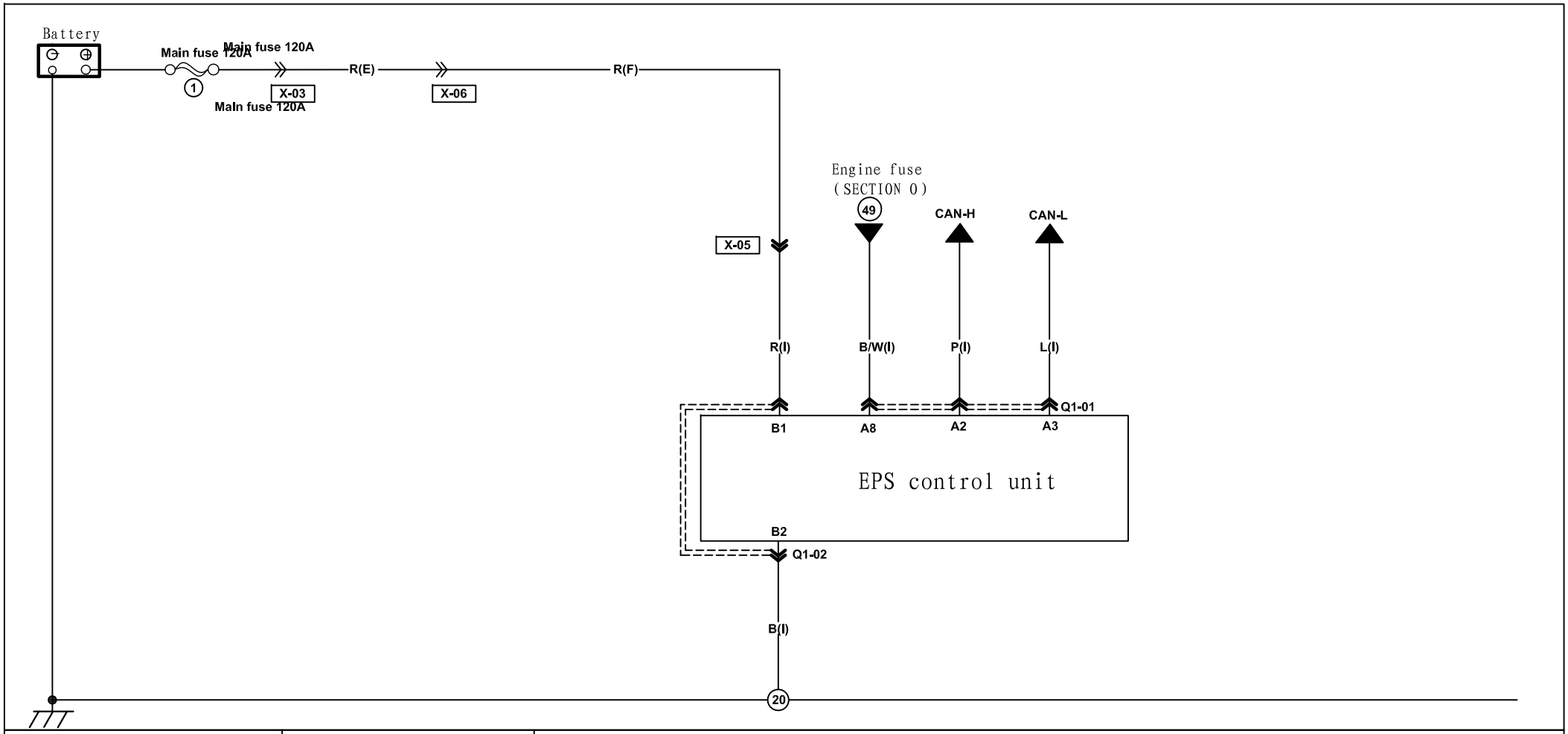

Q1-01 EPS control unit 1

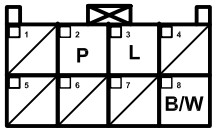

Q1-02 EPS control unit 2

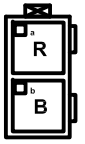

www.cargeek.ir

Harness mark : F I E

www.cargeek.ir

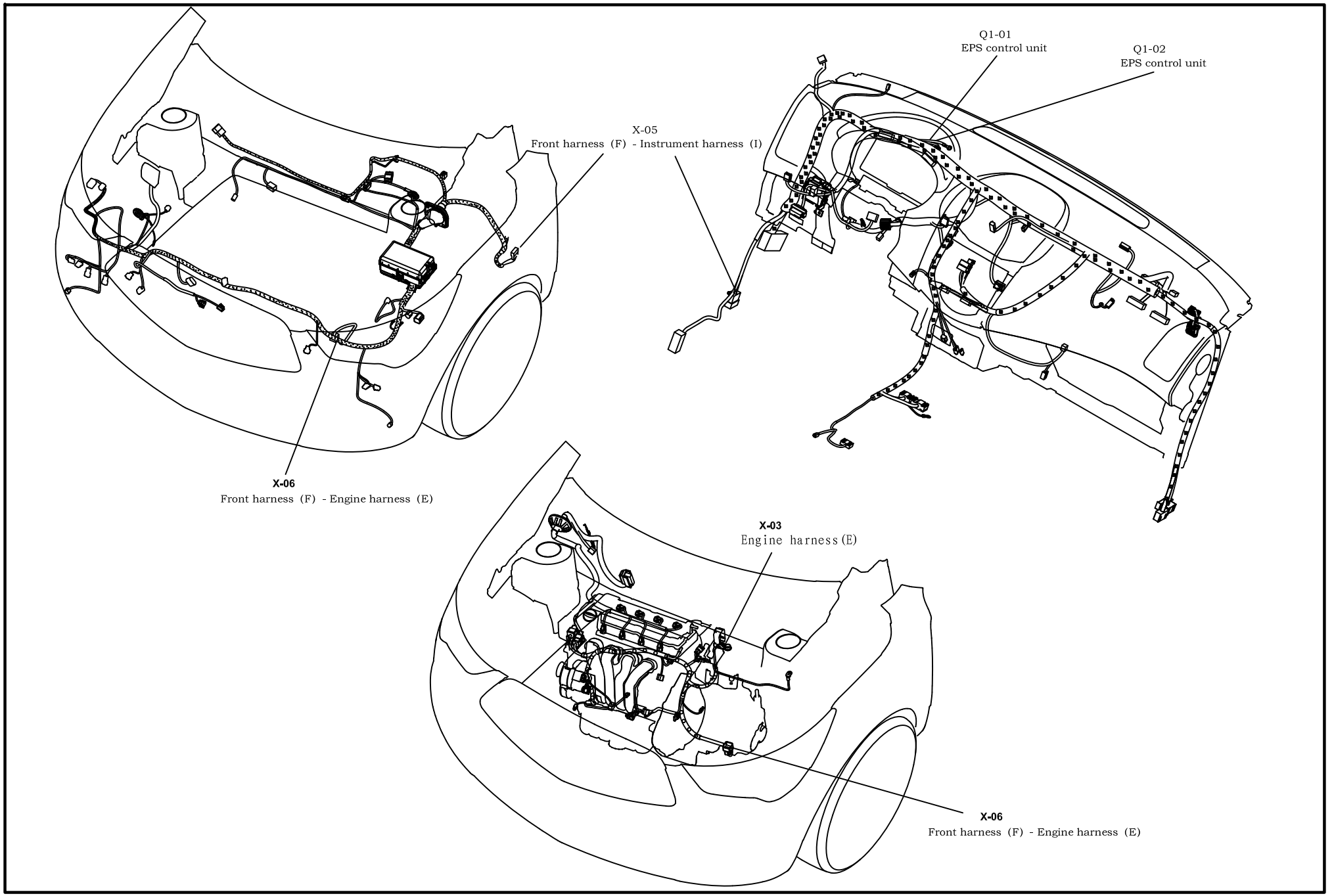

www.cargeek.ir

www.cargeek.ir

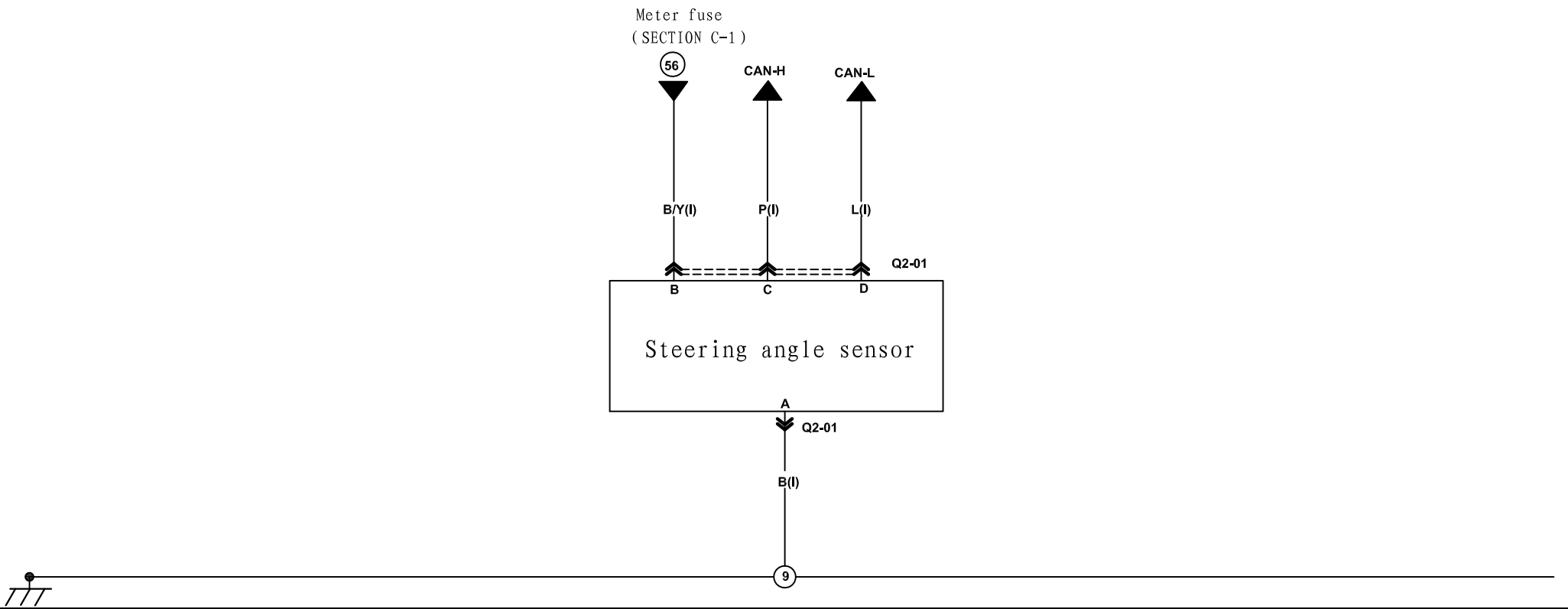

Q2-01 Steering angle sensor

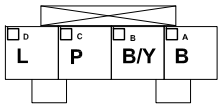

www.cargeek.ir

www.cargeek.ir

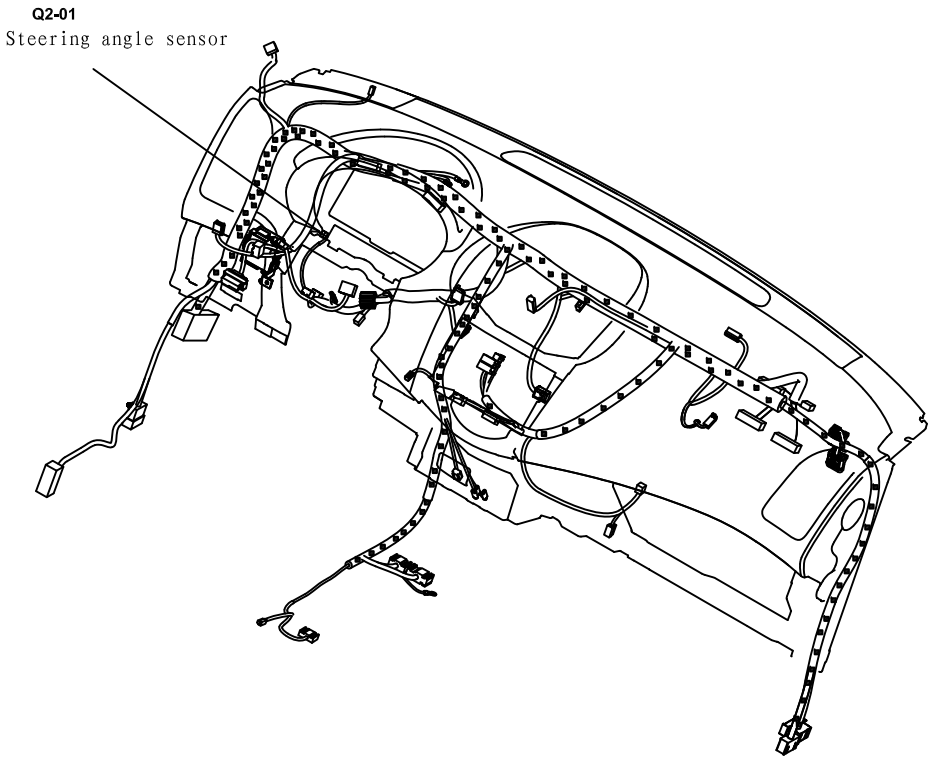

www.cargeek.ir

www.cargeek.ir

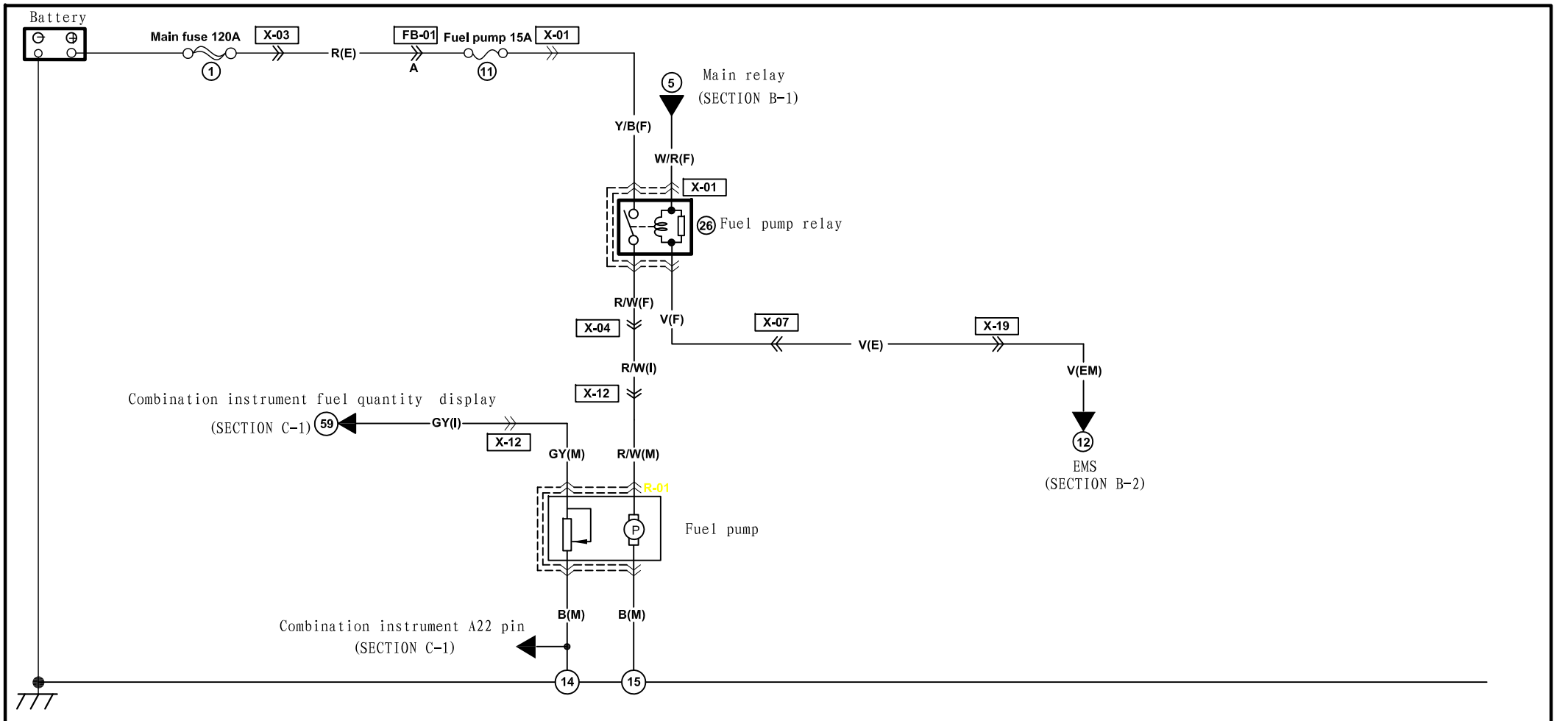

R-01 Fuel pump (R)

www.cargeek.ir

Harness mark : F I E www.cargeek.ir

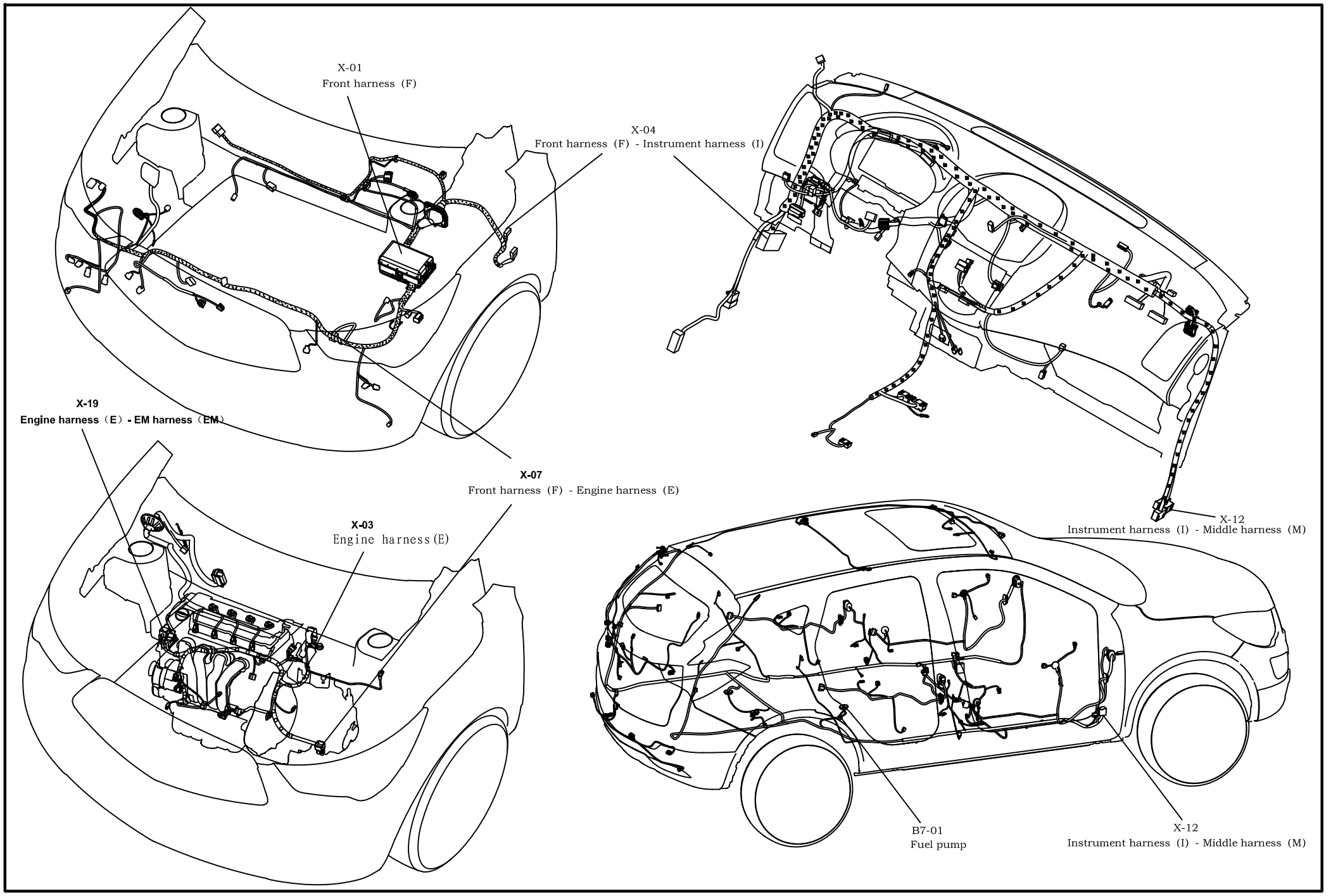

R

www.cargeek.ir

www.cargeek.ir

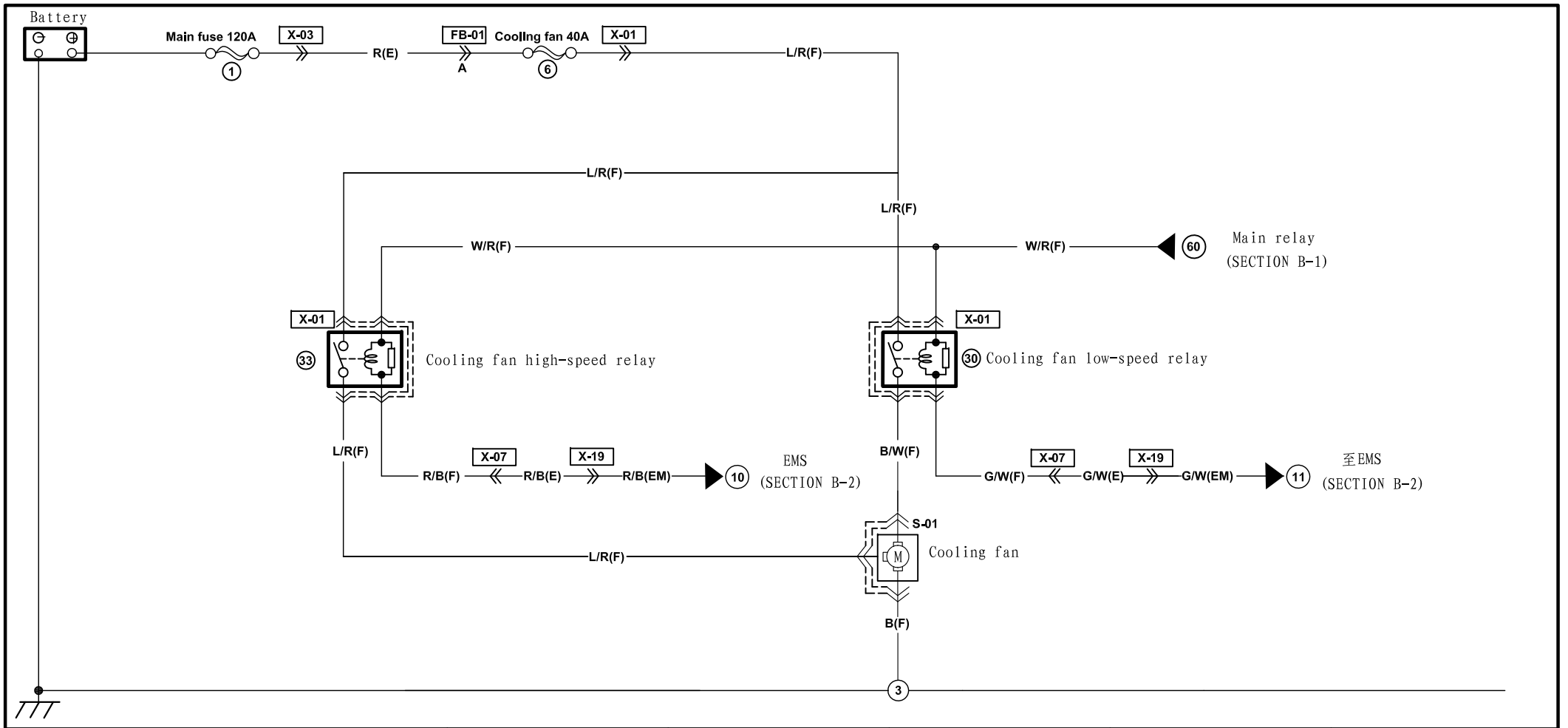

S-01 Cooling fan (F)

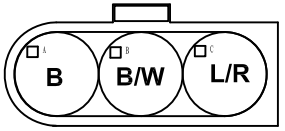

www.cargeek.ir

Harness mark: F I E

www.cargeek.ir

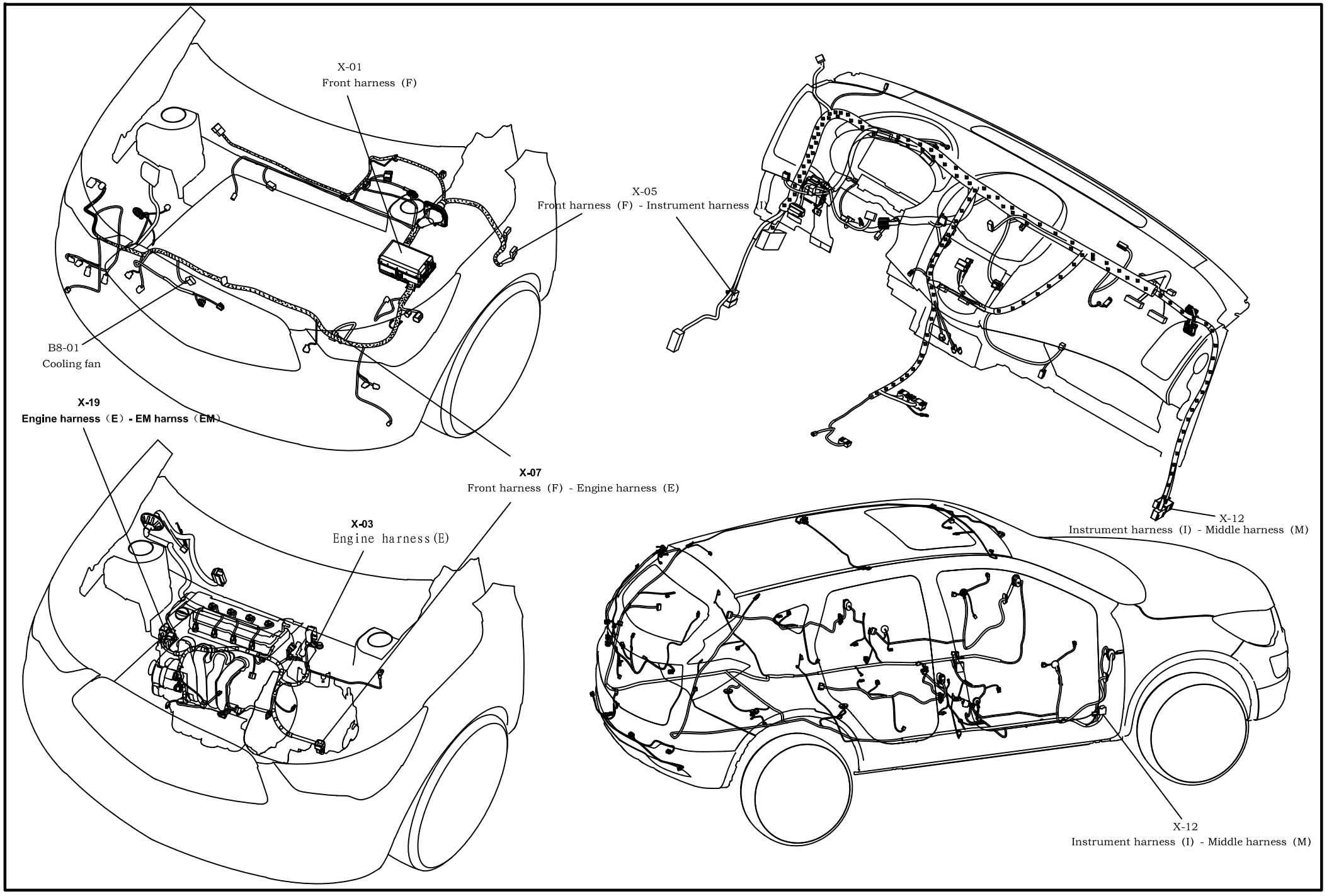

S

www.cargeek.ir

www.cargeek.ir

Reversing Radar System

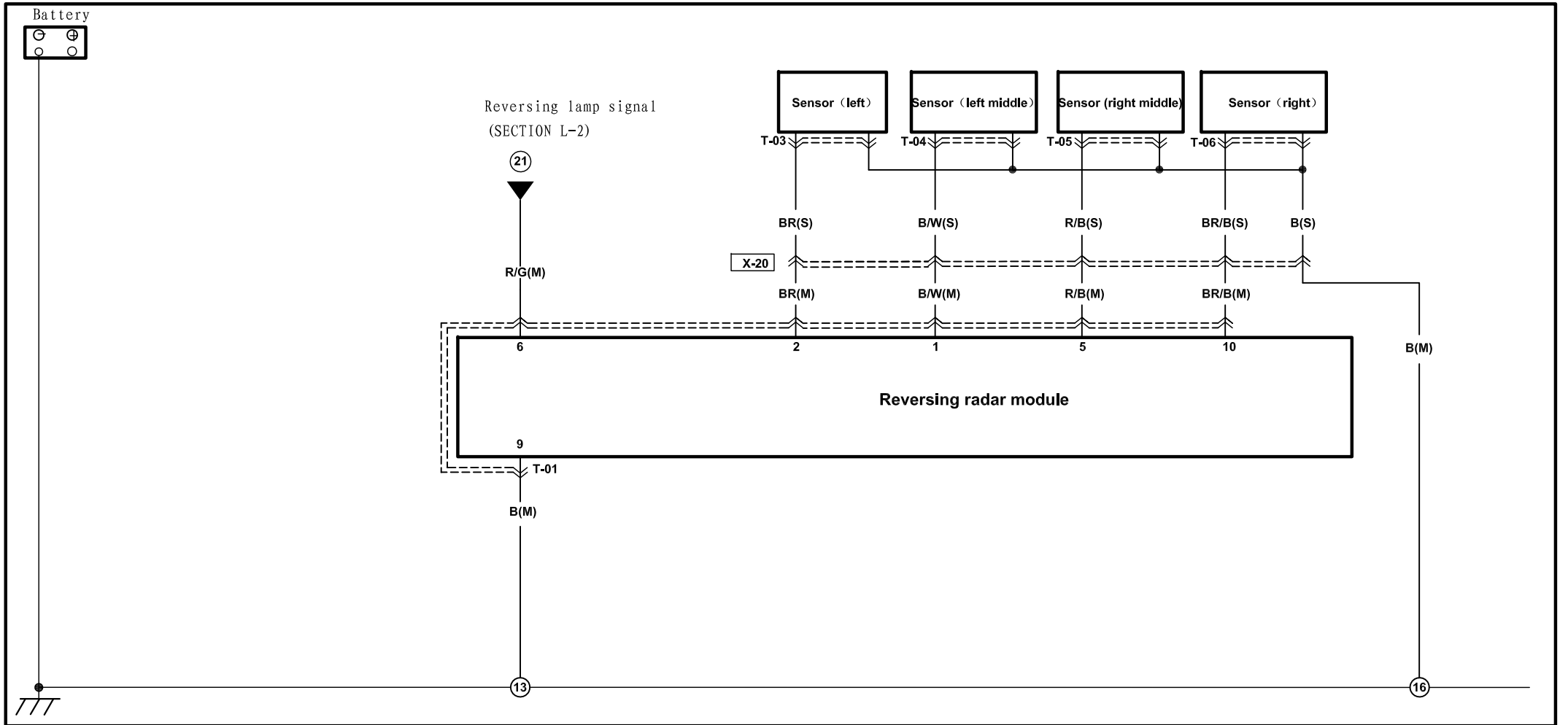

T-01 Reversing radar module (M)

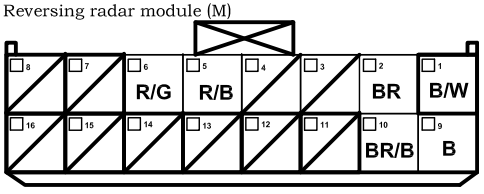

T-03 Sensor (left) (S)

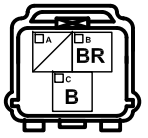

T-04 Sensor (left middle) (S)

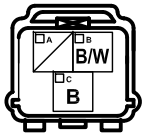

T-05 Sensor (right middle) (S)

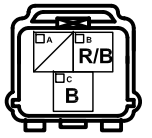

T-06 Sensor (right) (S)

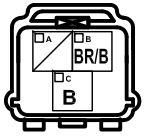

www.cargeek.ir

Harness mark : F I E www.cargeek.ir

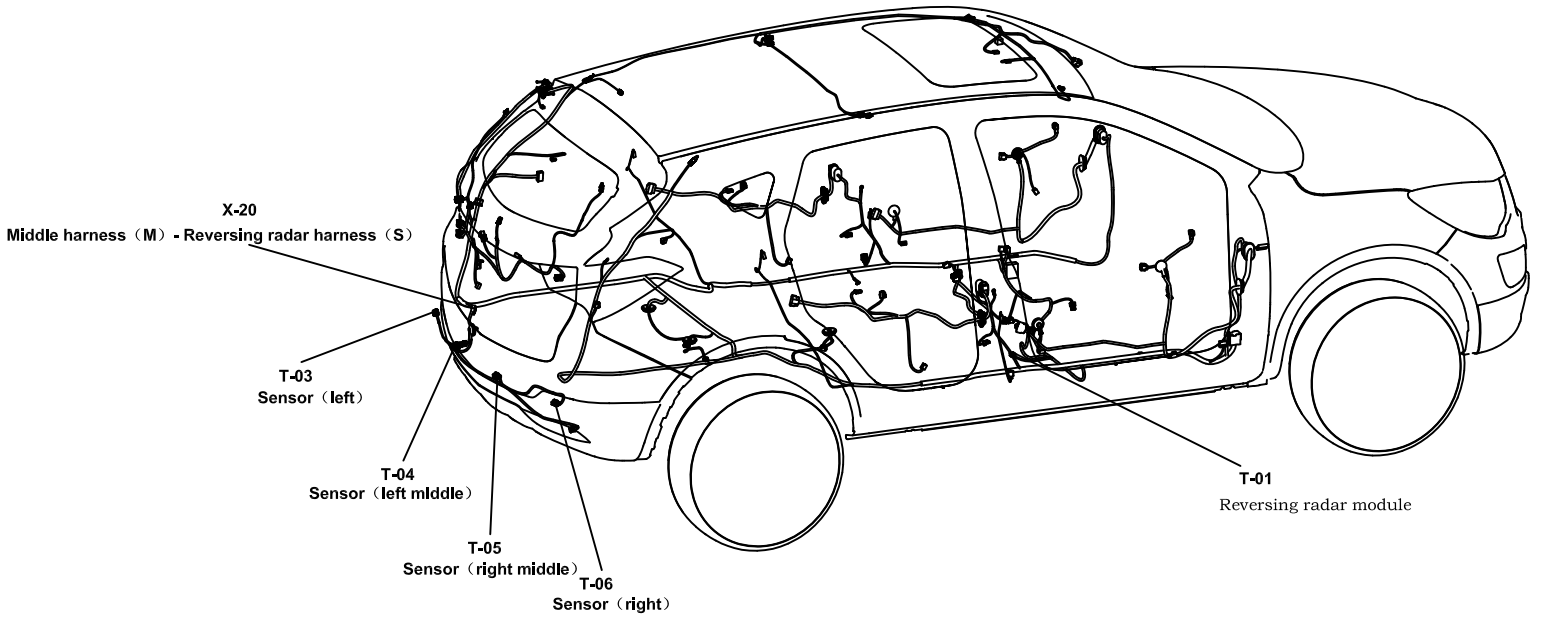

T

www.cargeek.ir

www.cargeek.ir

TCU

TU-1

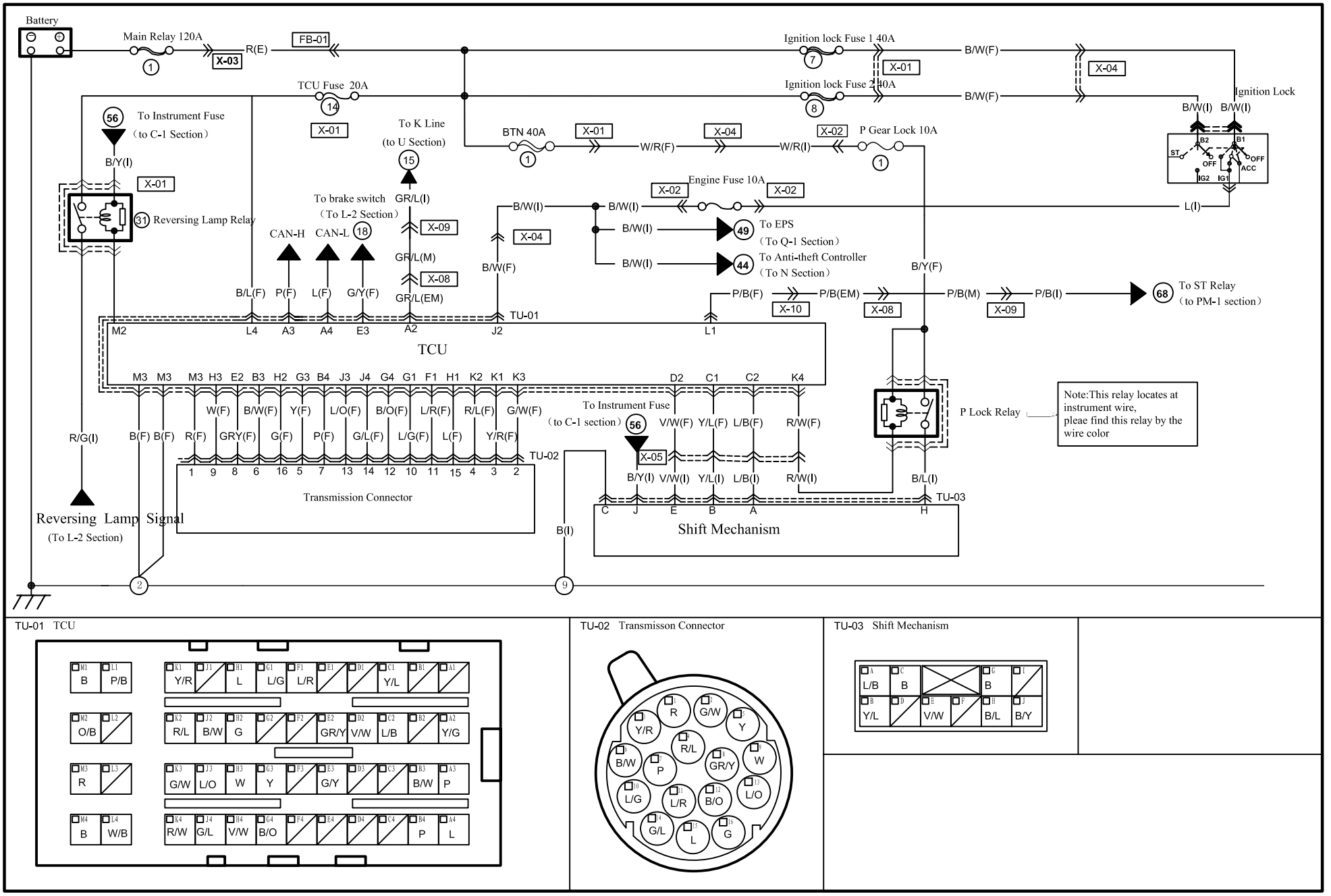

TU-01 TCU

TU-02 Transmisson Connector

TU-03 Shift Mechanism

1.5TCVT

www.cargeek.ir

www.cargeek.ir

Wire Mark: F I E

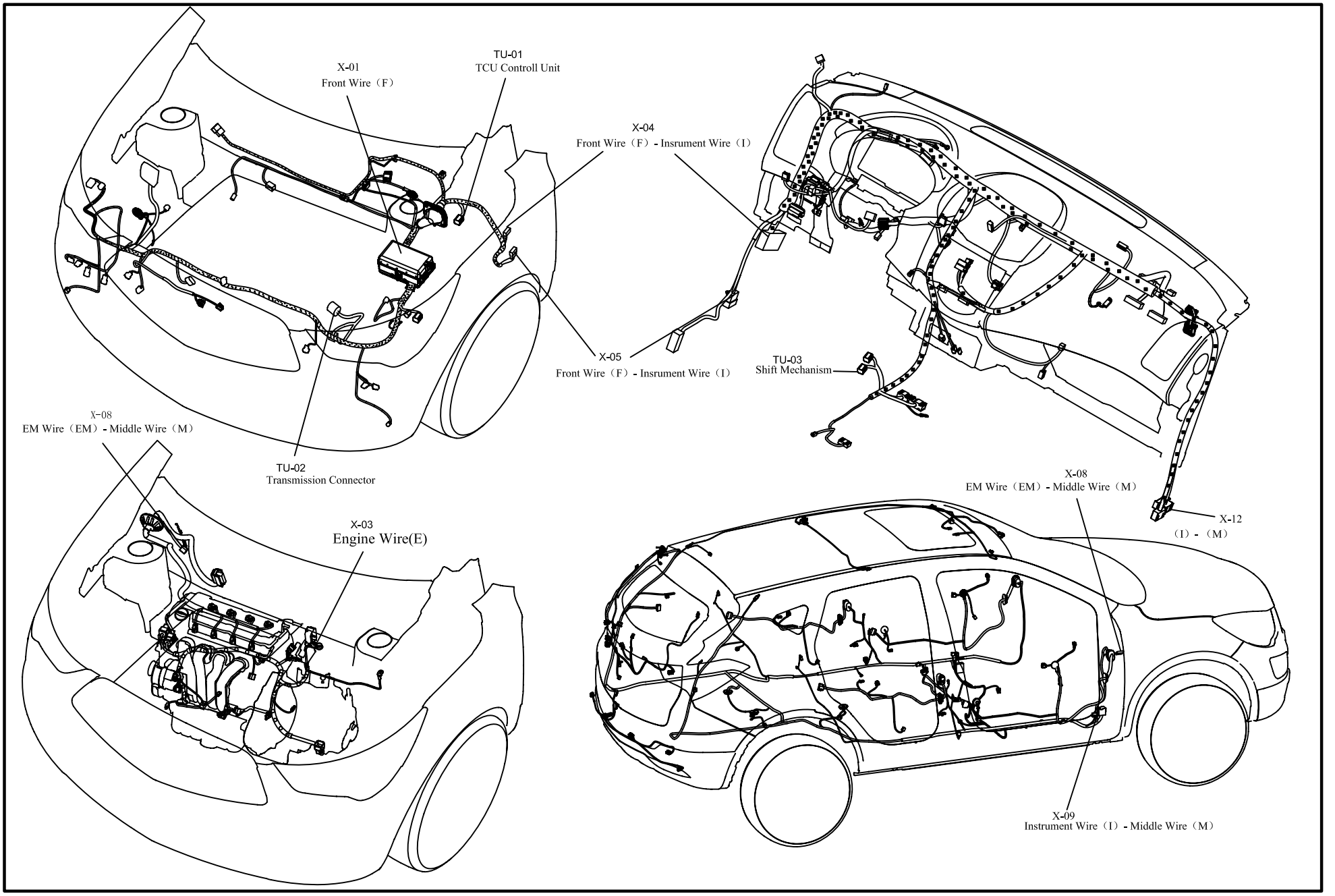

1.5TCVT

www.cargeek.ir

www.cargeek.ir

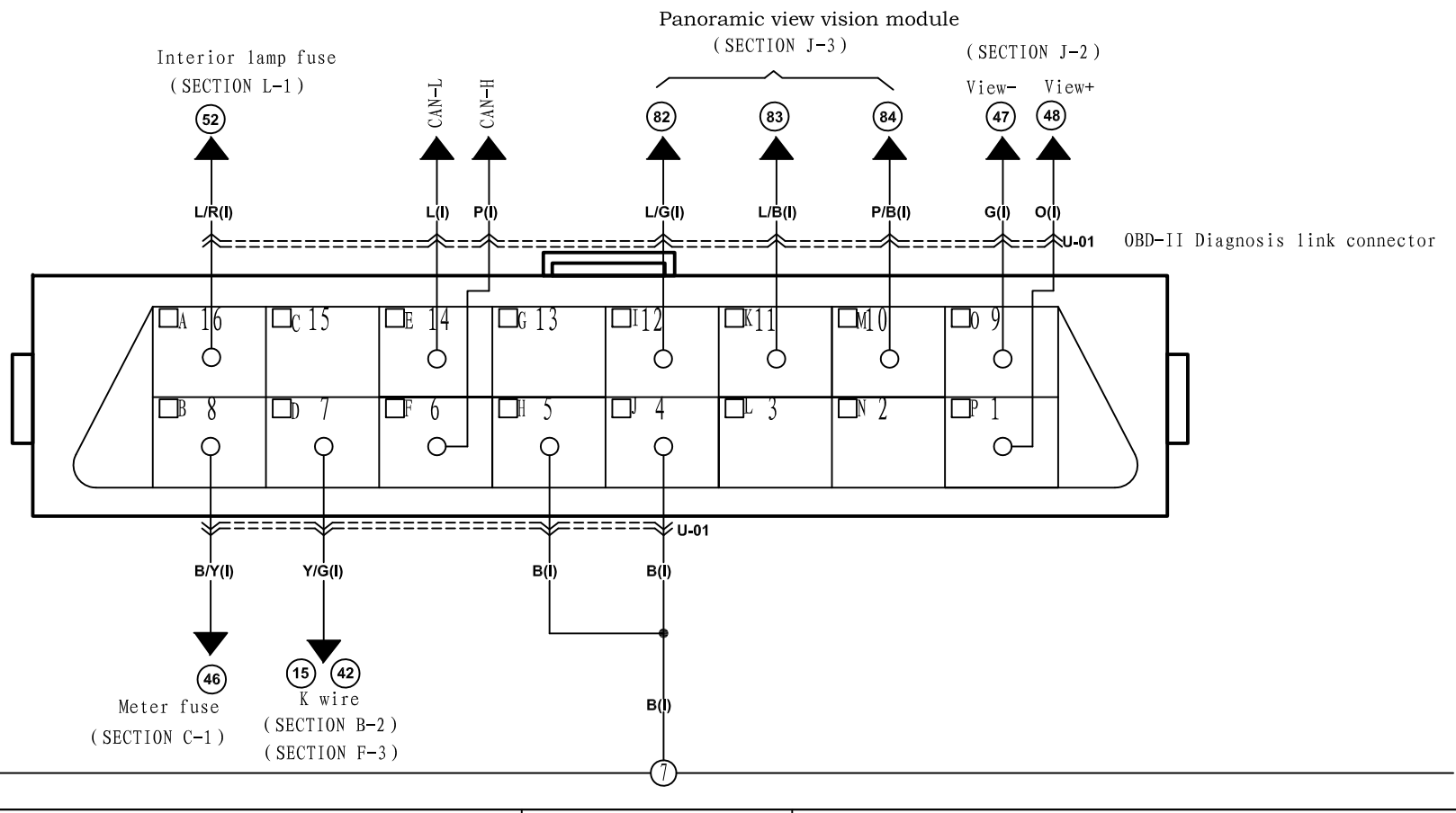

U-01 Diagnosis link connector (I)

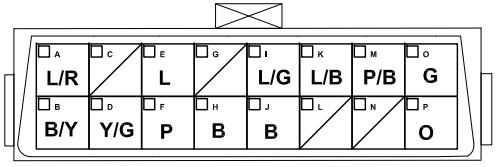

www.cargeek.ir

Harness mark : F I E

www.cargeek.ir

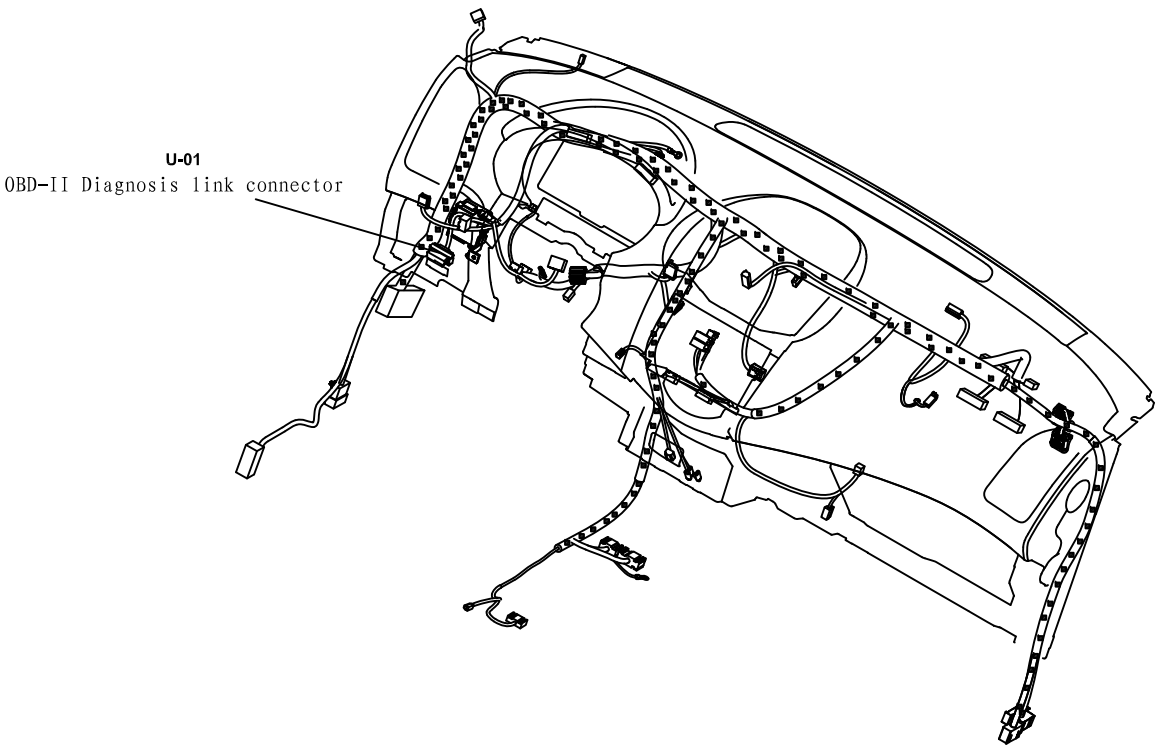

www.cargeek.ir

www.cargeek.ir

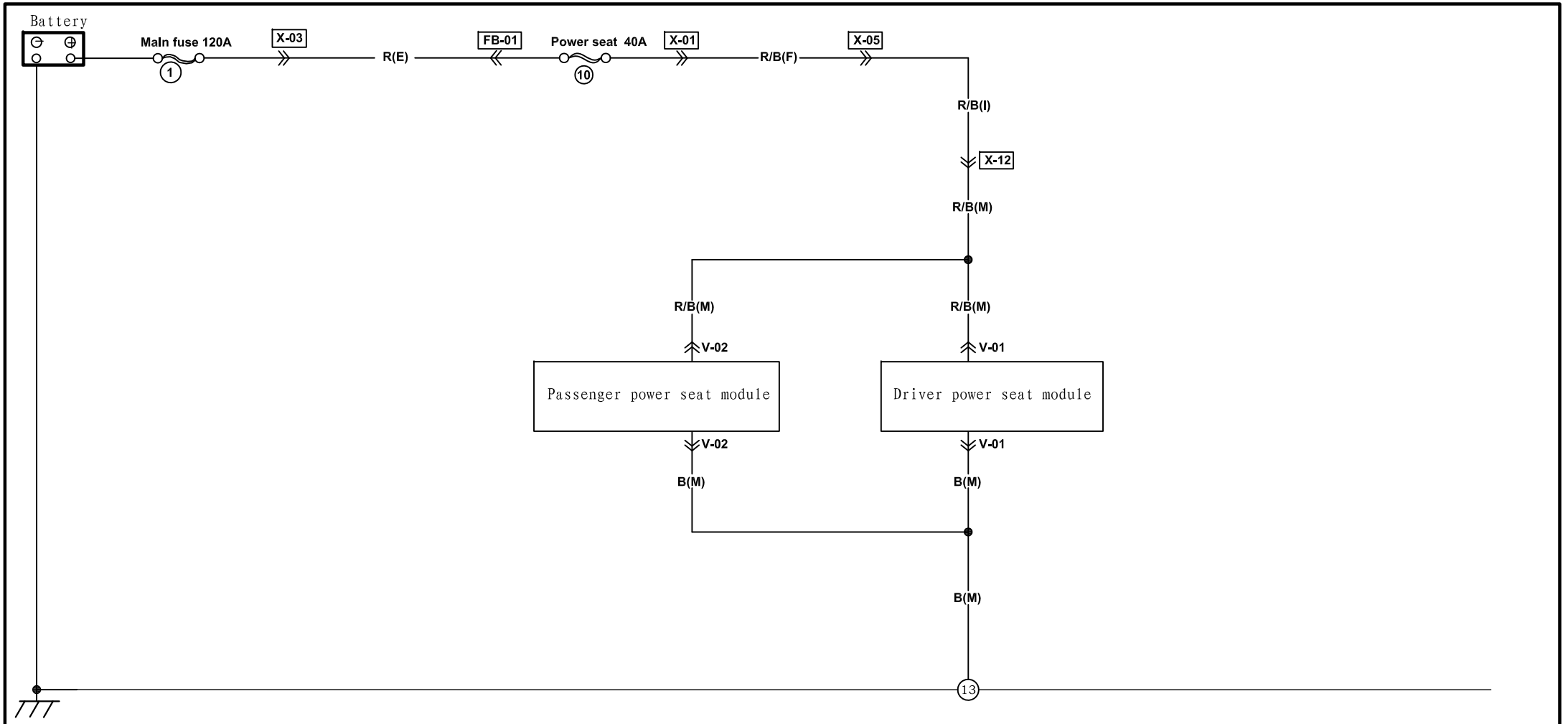

V-01 Driver power seat module (M) 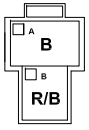 	V-02 Passenger power seat module (M) 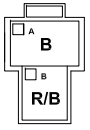 			

www.cargeek.ir

Harness mark : F I E

www.cargeek.ir

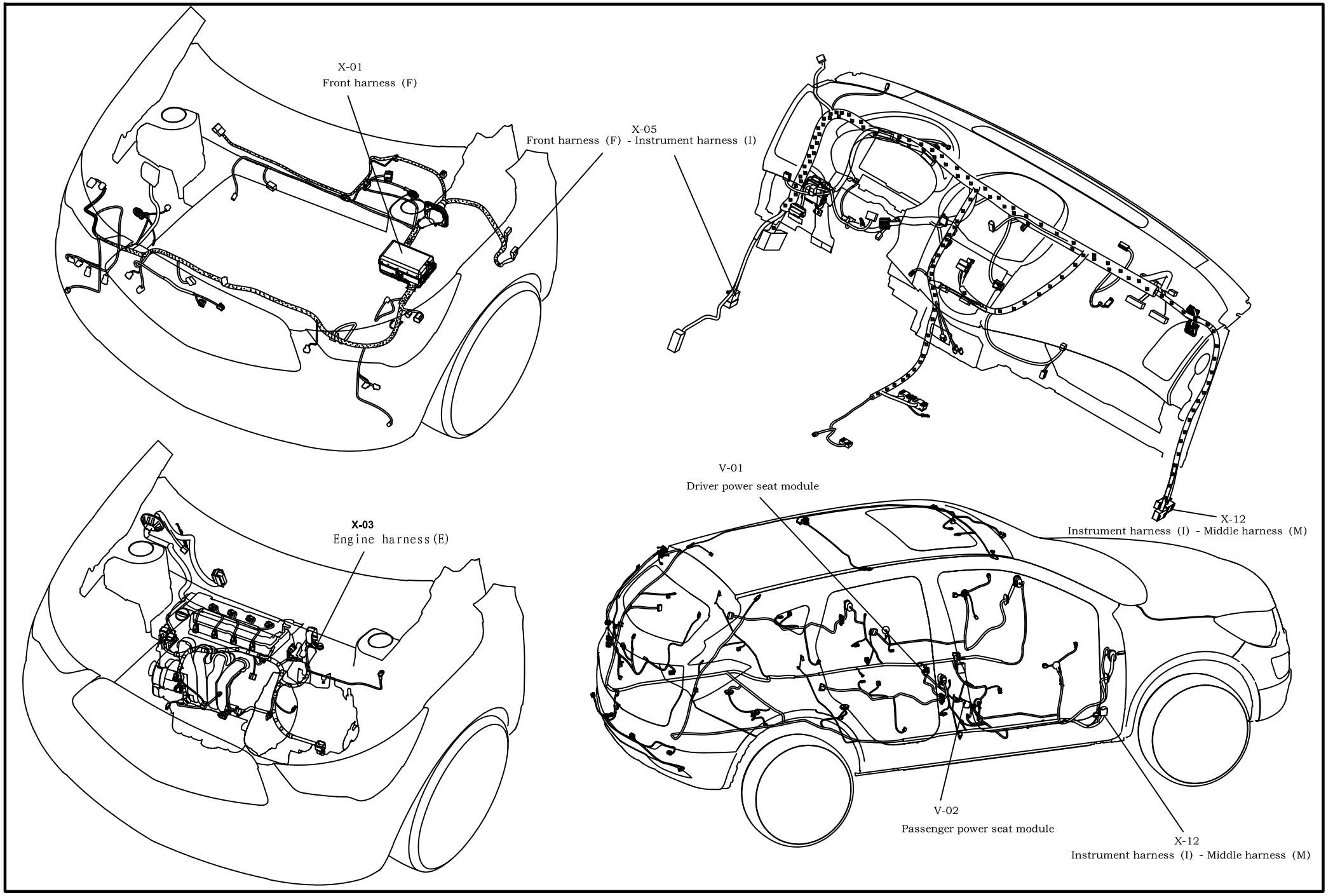

www.cargeek.ir

www.cargeek.ir

X-01 Front harness (F)

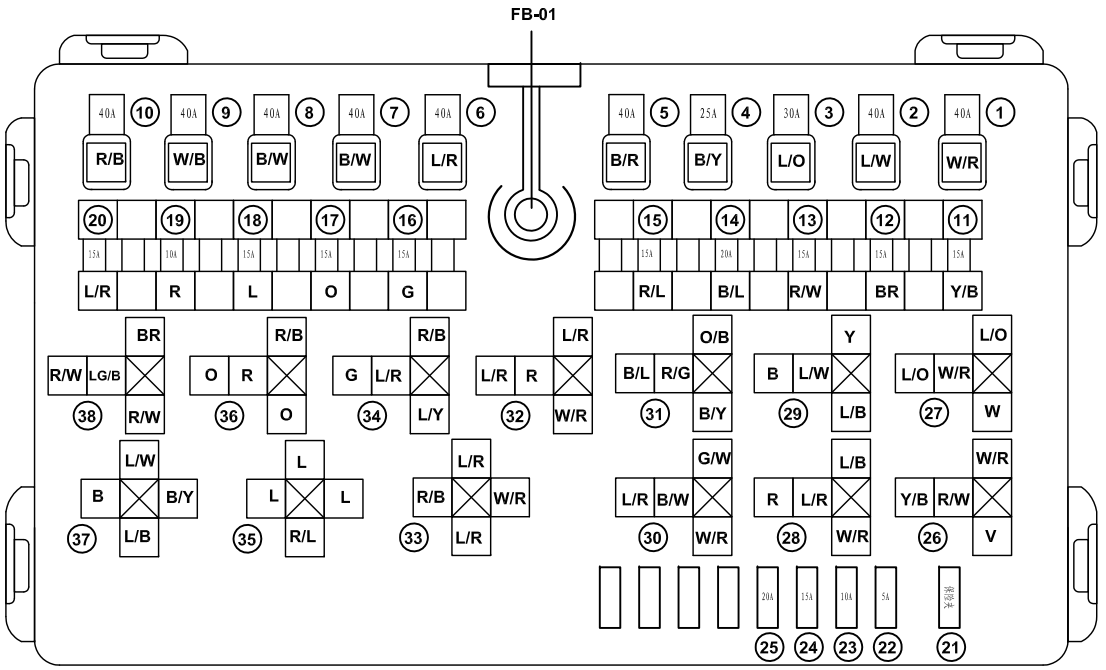

No.	Fuse name	No.	Fuse name
1	BTN	14	TCU
2	Blower	15	BCM1
3	Main relay	16	Brake lamp
4	ABS1	17	Low-beam headlamp
5	ABS2	18	High-beam headlamp
6	Cooling fan	19	A/C compressor
7	1#ignition switch	20	Rear defroster
8	2#ignition switch	21	Fuse clip
9	BCM2	22	Spare 10A
10	Power seat	23	Spare 10A
11	Fuel pump	24	Spare 20A
12	Front fog lamp	25	Spare 30A
13	Small lamp		

No.	Relay name	No.	Relay name
26	油泵继电器	33	高速风扇继电器
27	主继电器	34	后除霜继电器
28	压缩机继电器	35	远光继电器
29	鼓风机高速继电器	36	近光继电器
30	低速风扇继电器	37	鼓风机继电器
31	倒车灯继电器	38	小灯继电器
32	真空助力泵继电器		

FB-01 Front harness (F)

www.cargeek.ir

www.cargeek.ir

Junction Box And Battery Fuse

X-02 Junction box (I)

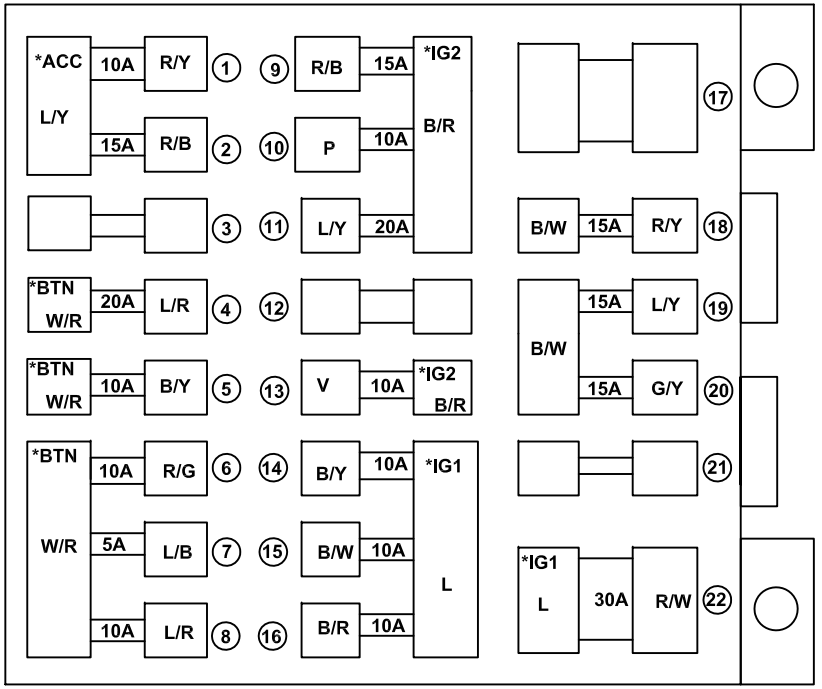

No.	Fuse name	No.	Fuse name	No.	Fuse name	No.	Fuse name	No.	Fuse name
1	ACCT	6	Radio	11	Front wiper	16	DCU	21	*
2	Cigarette lighter	7	ECU	12	*	17	*	22	Power window IG
3	*	8	Interior lamp	13	AVM	18	PEPS 1		
4	Sunroof	9	Rear washer	14	Meter	19	PEPS 2		
5	P gear valve body	10	A/C	15	Engine	20	PEPS 3		

X-03 Engine harness (E)

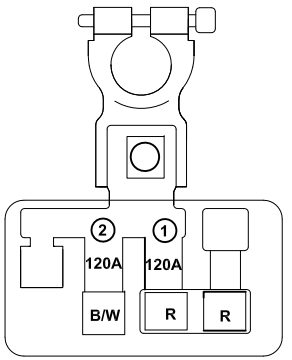

No.	Fuse name
1	Main fuse
2	Generator

JB

www.cargeek.ir

www.cargeek.ir

Common Connector List

X-1

X-04 Front wire（F）- Instrument wire（I）

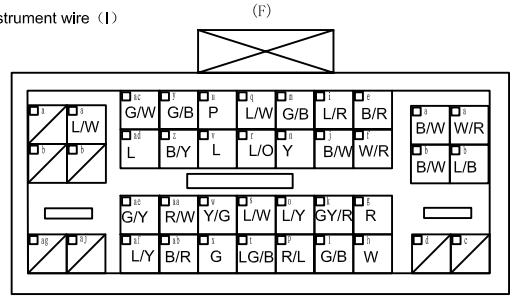

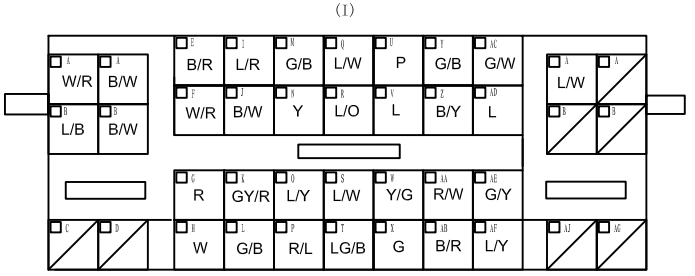

X-08 EM wire（EM）- Middle wire（M）

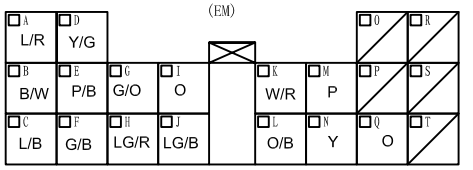

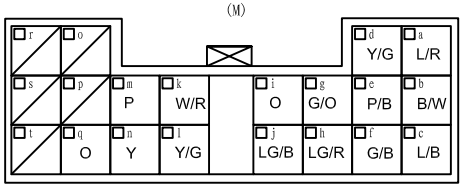

X-05 Front wire（F）- Instrument wire（I）

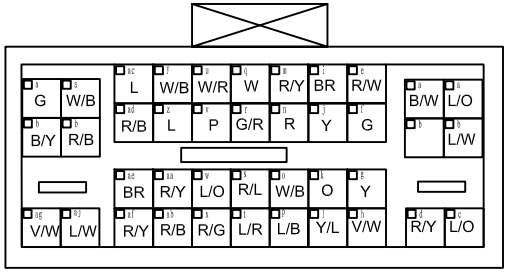

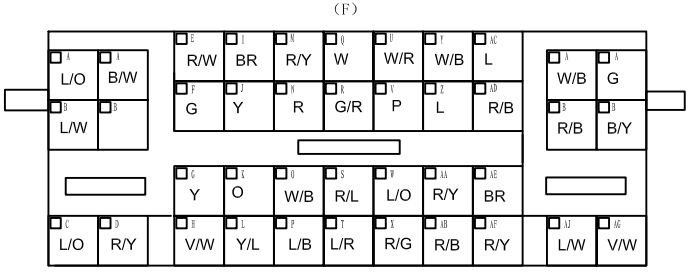

X-25 Back door wire 2#（W2 ）- Middle wire（M）

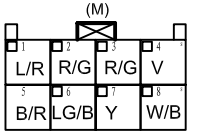

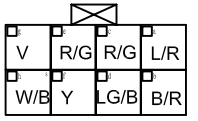

X-07 Front wire（F）- Engine wire（E）

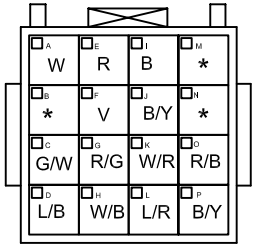

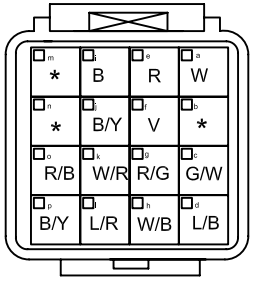

1.6L+1.5TCVT

www.cargeek.ir

www.cargeek.ir

X-09 Instrument harness (I) - Middle harness (M)

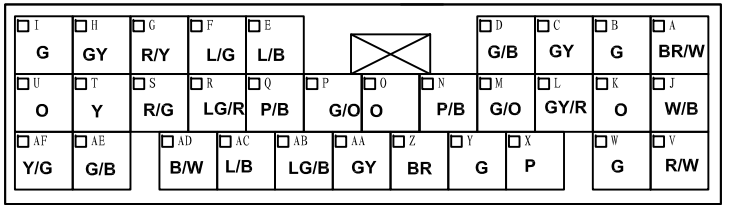

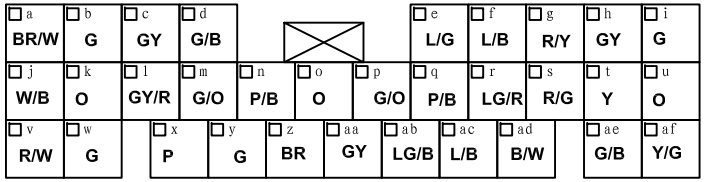

X-11 Instrument harness (I) - Middle harness (M)

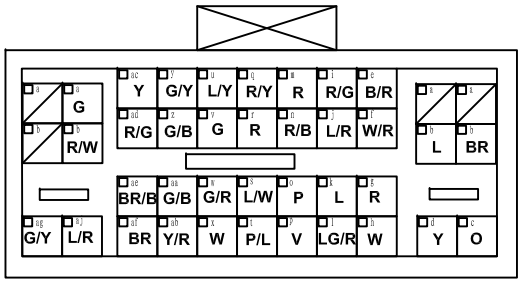

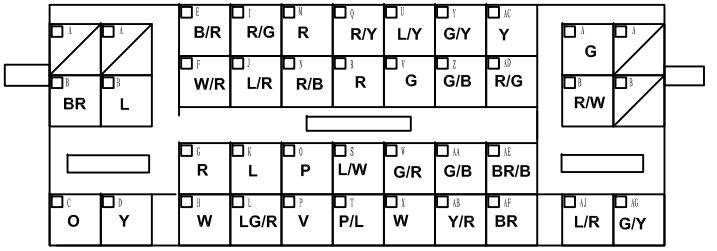

X-10 Front harness (F) - EM harness (EM)

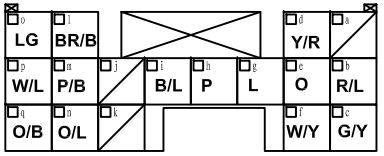

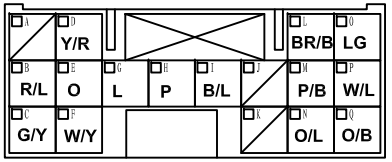

X-12 Instrument harness (I) - Middle harness (M)

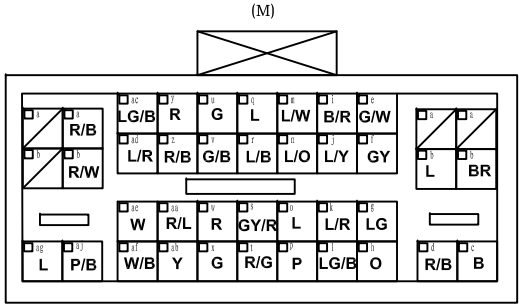

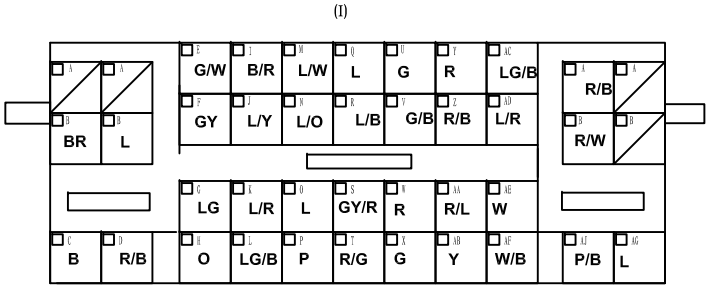

www.cargeek.ir

www.cargeek.ir

X-14 Middle harness（M）- FL door harness（DR1）

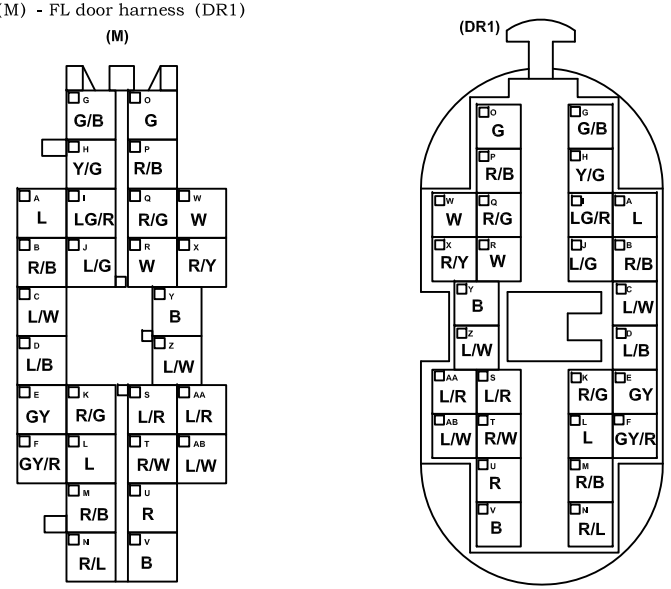

X-15 Middle harness（M）- FR door harness（DR2）

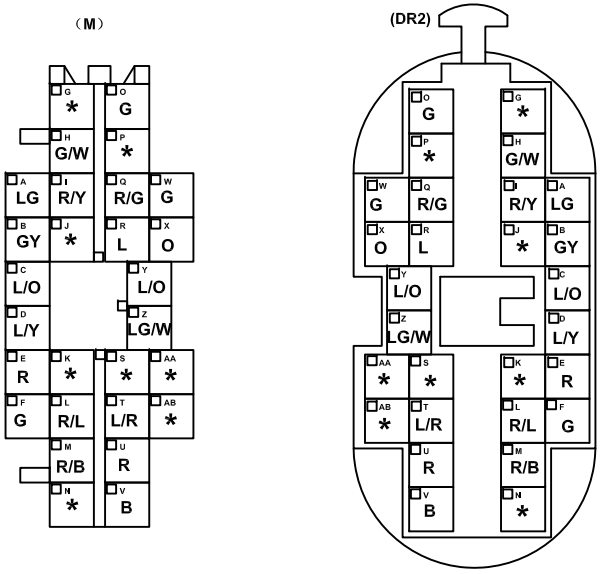

X-16 Middle harness（M）- RL door harness（DR3）

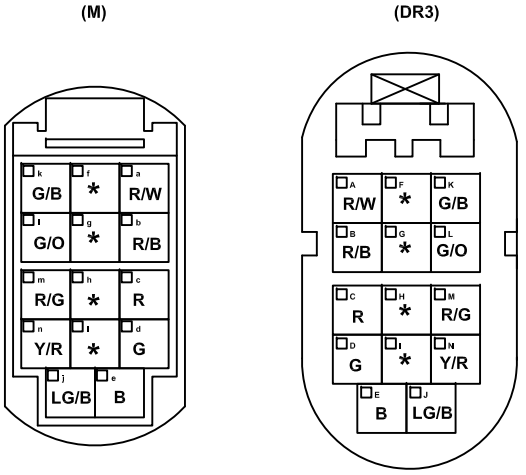

X-17 Middle harness（M）- RR door harness（DR4）

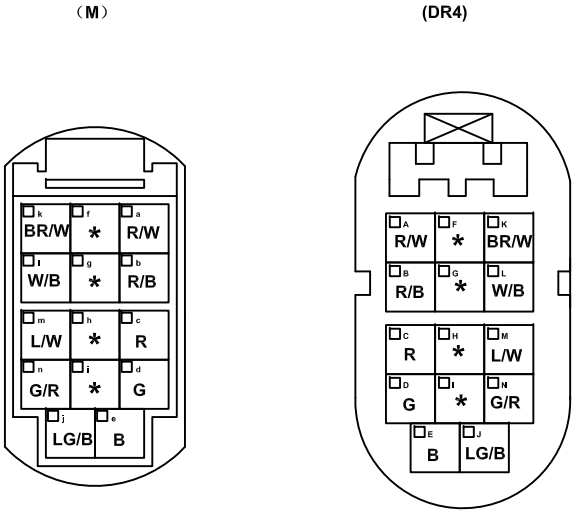

www.cargeek.ir

www.cargeek.ir

X-13 Instrument wire（I）-Roof wire（IN）

X-13 Instrument wire（I）-Roof wire（IN）

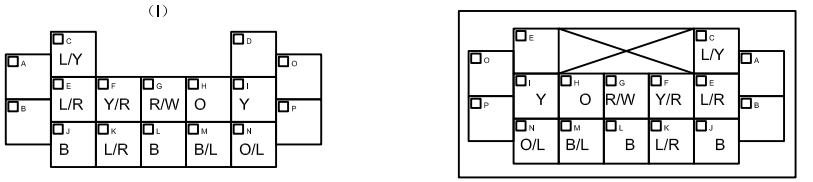

X-19 Engine wire （E）- EM wire（EM）

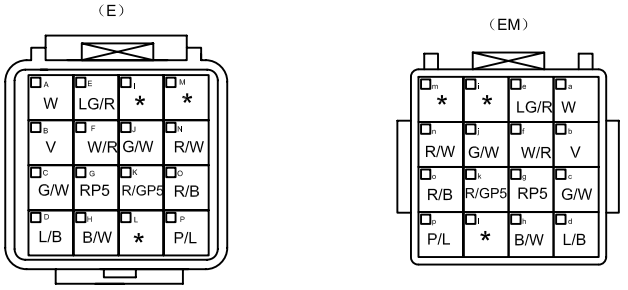

X-18 Engine wire （E）- EM wire（EM）

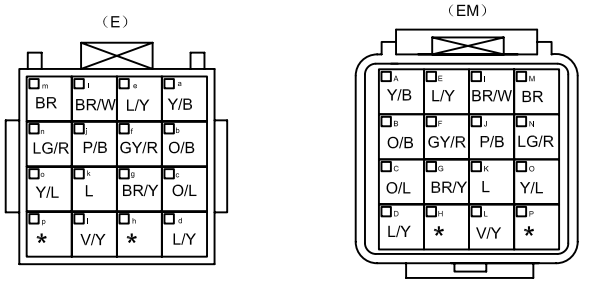

X-20 Middle wire（M）- Reverse rador wire（S）

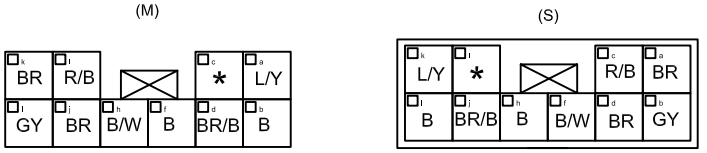

X-21 Back door wire 2#（W2 ）-Back door wire 1#（W1）

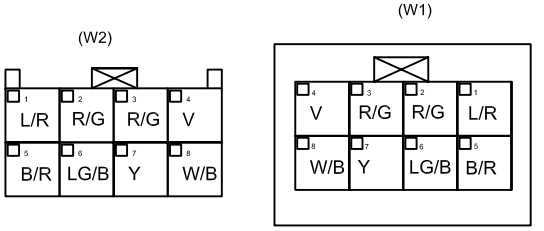

X-22 Rear wire（R）-Back door wire 1#（W1）

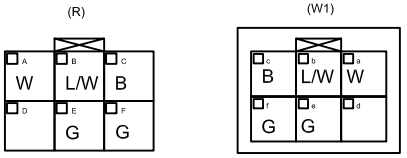

X-24 Middle wire（M）-Rear wire（M）

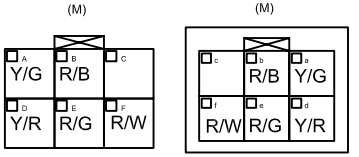

X-23 Middle wire（M）- Rear wire（R）

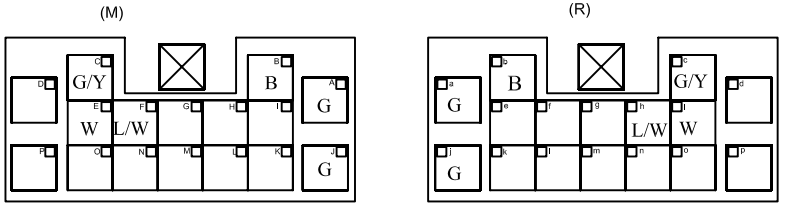

1.6L+1.5TCVT

www.cargeek.ir

www.cargeek.ir

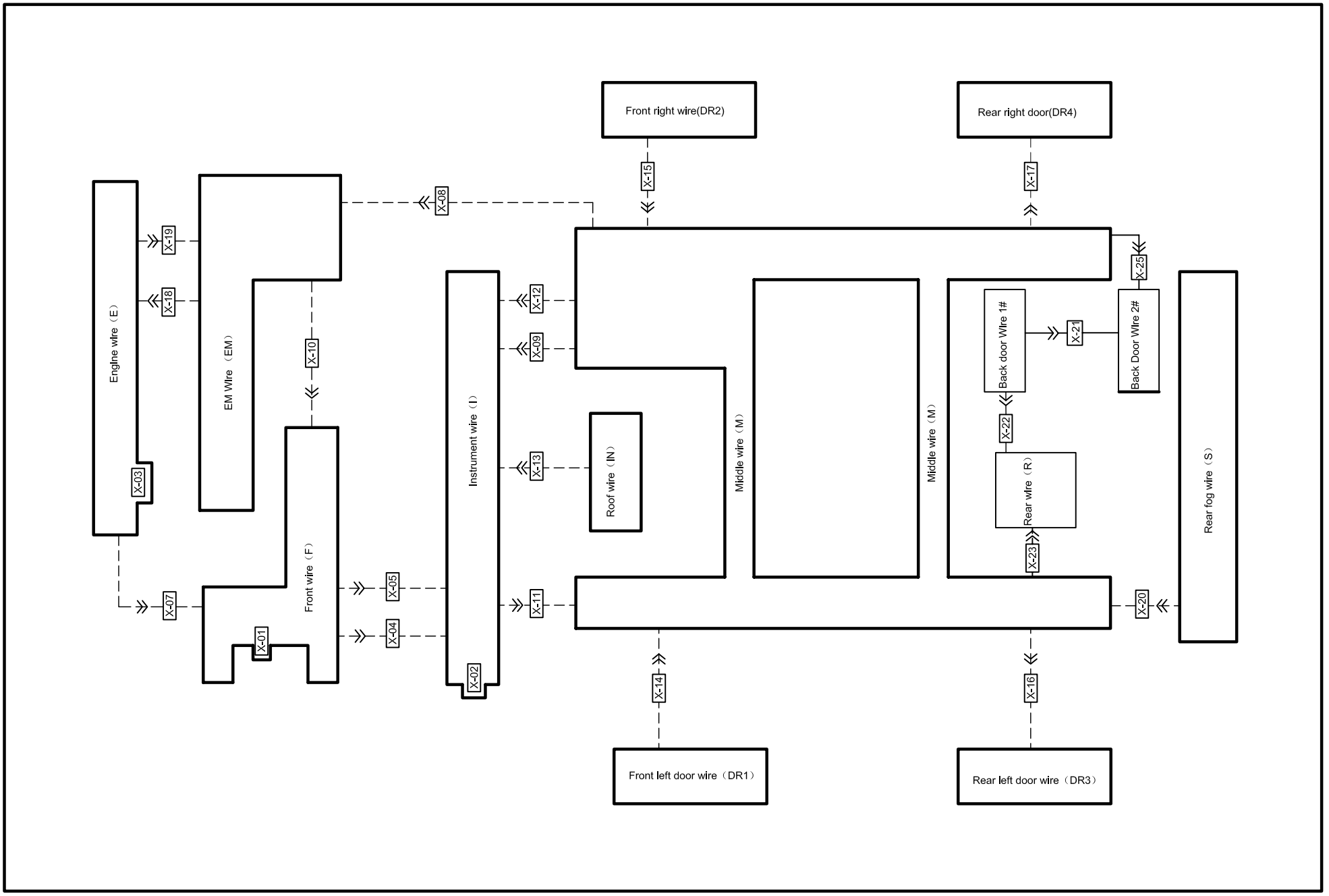

1.6L+1.5TCVT

www.cargeek.ir

www.cargeek.ir

CAN Net Conneting Diagram

Z

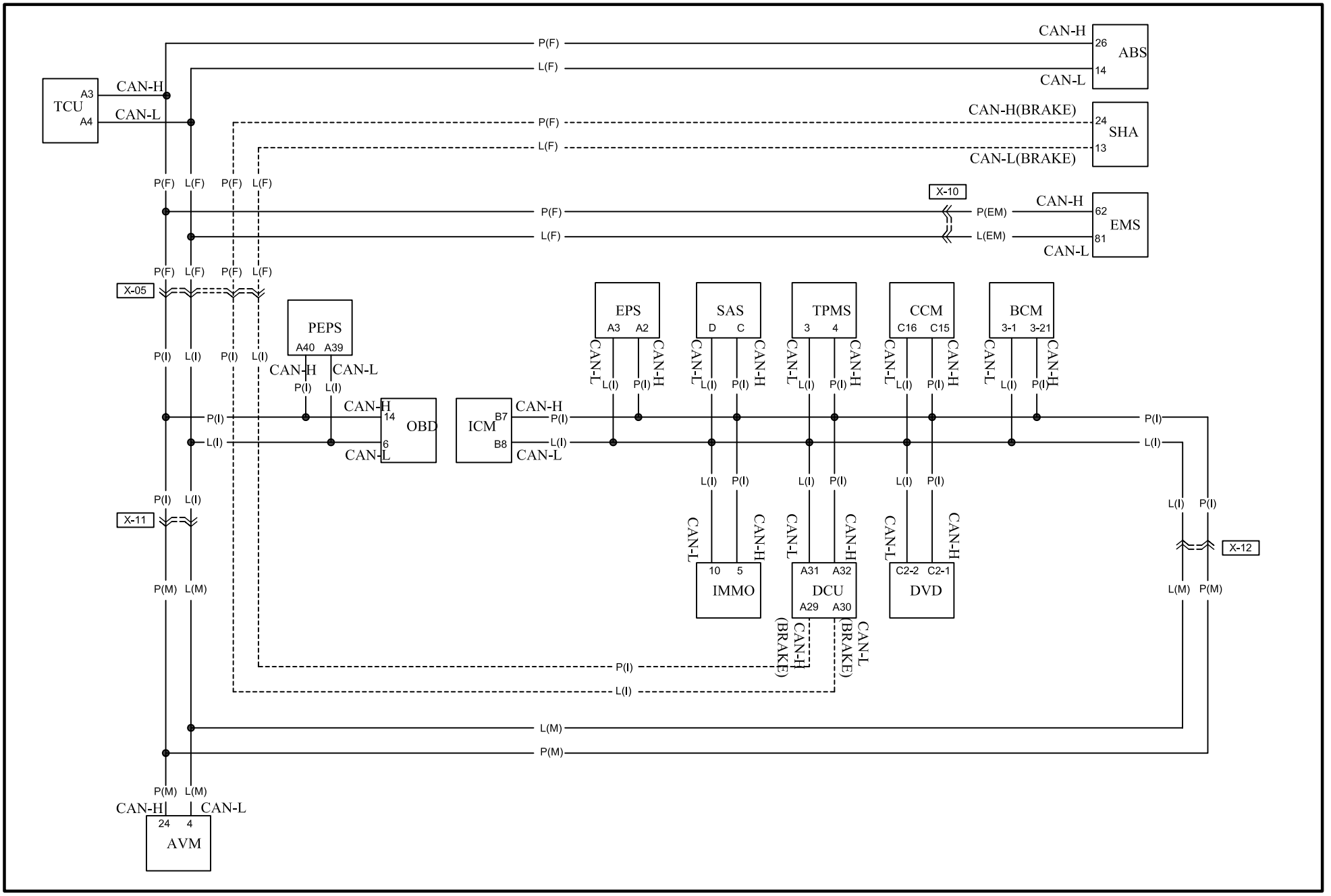

1.6L+1.5TCVT

www.cargeek.ir